WILO
Pumpen Intelligenz.

YANGIN İLE MÜCADELE AMAÇLI POMPA SİSTEMLERİ VE EKİPMANLARI FFS.. Serisi

Yangın boruları, hidrantlar ve sprinkler tesisatları için sistemler

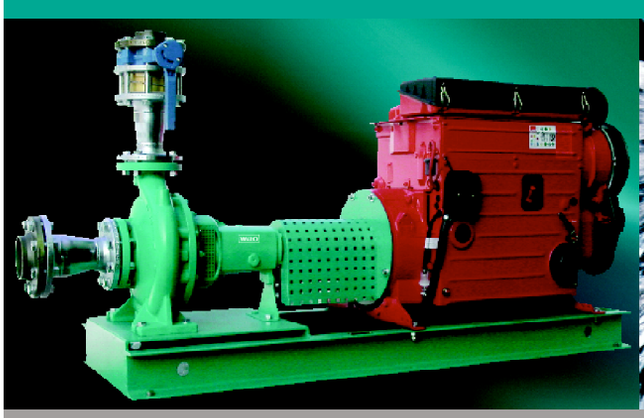

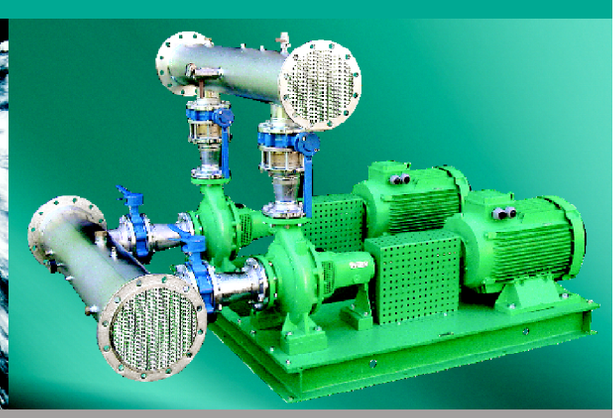

Yangınla Mücadele Sistemleri

Pumpen Intelligenz.

Yangın boruları, hidrantlar ve sprinkler tesisatları için sistemler

İçindekiler

FFS Serisi - Genel Özellikler 3

FFS Serisi Yangınla Mücadele Sisteminin Sipariş Kodlaması 4

FFS Serisi Yangınla Mücadele Sisteminin Standart Teslimat Kapsamı 5

Elektrik Motoru Tahrikli Ana Yangın Pompa Sistemleri 6

Elektrik Motoru Tahrikli Ana Yangın Pompasının Kontrol Panosu 7

Dizel Motor Tahrikli Ana Yangın Pompası 8

Dizel Motor Tahrikli Ana Yangın Pompasının Kontrol Panosu 9

Ön Montajı Yapılmış Jokey Pompa Sistemleri 10

Jokel Pompa Kontrol Panosu ve Sesli-Işıklı Alarm Cihazı 11

Şaseli Tip Ana Yangın Pompaları 12

NP Serisi 12

BP Serisi 13

ASPH Serisi 14

WRH Serisi 15

MVI Serisi Jokey Pompaların Hidrolik Performans Eğrileri 16

NP ve BP Serisi Ana Yangın Pompalarının Hidrolik Performans Eğrileri 17

ASPH Serisi Ayrılabilir Gövdeli Ana Yangın Pompalarının Hidrolik Performans Eğrileri 22

WRH Serisi Çok Kademeli Ana Yangın Pompalarının Hidrolik Performans Eğrileri 23

Yangın Pompalarının Montajı 27

NP Serisi Elektrik Motorlu Bir Pompalı Yangın Savunma Sisteminin Boyutları 28

NP Serisi Elektrik Motorlu İki Pompalı Yangın Savunma Sisteminin Boyutları 32

NP Serisi Elektrik Motorlu Üç Pompalı Yangın Savunma Sisteminin Boyutları 35

BP Serisi Elektrik Motorlu Bir Pompalı Yangın Savunma Sisteminin Boyutları 38

BP Serisi Elektrik Motorlu İki Pompalı Yangın Savunma Sisteminin Boyutları 42

BP Serisi Elektrik Motorlu Üç Pompalı Yangın Savunma Sisteminin Boyutları 45

ASPH Serisi Elektrik Motorlu Bir Pompalı Yangın Savunma Sisteminin Boyutları 48

WRH Serisi Elektrik Motorlu Bir Pompalı Yangın Savunma Sisteminin Boyutları 50

WRHx Serisi Elektrik Motorlu İki Pompalı Yangın Savunma Sisteminin Boyutları 59

WRHx Serisi Elektrik Motorlu Üç Pompalı Yangın Savunma Sisteminin Boyutları 66

Dizel Motorların Teknik Bilgileri 72

ASPH Serisi Dizel Motorlu Bir Pompalı Yangın Savunma Sisteminin Boyutları 73

NP Serisi Dizel Motorlu Bir Pompalı Yangın Savunma Sisteminin Boyutları 74

Dalgıç Tip Yangın Pompaları (VDS Onaylı) 76

Montaj Yatağı ve VORTEKS Önleyici Plaka 78

FFS Sisteminin Teslimat Kapsamı 79

NFPA-20'ye Uygunluk Kriterleri 80

FFS Sistemi Nasıl Seçilmelidir 80

Hidrant, Yangın Dolabı ve Sprinkler Tesisatları İçin Yangınla Mücadele Hidroforları

FFS.. Serisi

FFS sistemlerinin özellikleri

Bir yangın sistemi kurmaya karar verdiniz. Bu katalog, hangi sistemi seçeceğinize karar vermenize yardımcı olmak amacıyla hazırlanmıştır.

Pompa sistemleri konusundaki uzun süreli tecrübemizin bir sonucu olarak, kaliteli ve güvenilir yangınla mücadele sistemlerinin ekonomik ve kompakt olarak gerçekleştirilebilmesi amacıyla FFS serisi geliştirilmiştir.

Bu hidroforlar her türlü yangın tesisatlarının basınçlandırılması için kullanılan, otomasyon, kontrol ve alarm olanaklarıyla teçhiz edilmiş, kompakt, kullanımı kolay, ön montajı yapılmış yangın önleme ve yangınla mücadele sistemleridir.

FFS, projelendirme ve montaj işçiliği için harcanan zamandan büyük tasarruf sağlar. Sistemin bir diğer avantajı, kullanıcı dostu dizaynıdır. Öğrenilmesi ve kullanımı son derece basit olup, uygulama ortamında kalifiye personel bulundurma zorunluluğu yoktur.

FFS hidroforlarını oluşturan motor, pompa, kontrol panosu, otomasyon ekipmanı, alarm donanımı ve diğer hidro-mekanik aksam ISO 9001 sertifikalıdır. Müşterilerimiz tarafından arzu edildiğinde, FFS sisteminin elemanları dünyada kabul gören yangınla ilgili NFPA, UNI, VdS gibi norm, standart ve tavsiyelere uygun olarak seçilebilmektedir.

FFS sisteminin değişik konfigürasyonları mevcuttur. Sistem aşağıdaki elemanlardan oluşturulabilmektedir:

Elektrik motoru tahrikli ana pompa sistemi
Dizel motor tahrikli ana pompa sistemi
Elektrik motoru tahrikli jokey pompa sistemi
Ana pompalar için bağımsız elektrik kontrol panoları
Ana pompalar için bağımsız sesli/ışıklı alarm cihazları

Bu cihazlar tesisin gereklerine uygun olarak seçilmektedir ve FFS sisteminin standart teslimat kapsamında yer almaktadır.

Ön montajı yapılmış pompa sistemlerinin, fonksiyonel olarak tek başına siparişide mümkündür.

Elektrik kontrol panoları ve alarm cihazları, Wilo kanalı ile veya bölgesel kural ve yasalara uyumu sağlamak amacıyla, lokal olarak temin edilebilir.

Ana yangın pompaları

Ana yangın pompası olarak 4 değişik pompa serisi kullanılmaktadır.

İhtiyaç duyulan debi-basma yüksekliği ve uyulması istenen normlara göre en uygun pompa tipi seçilerek, kullanıma hazır, ön montajı tamamlanmış pompa sistemi olarak teslim edilmektedir.

NP.. serisi
Elastik kaplinli, yatay milli, eksenel emişli, elektrik veya dizel motoru tahrikli

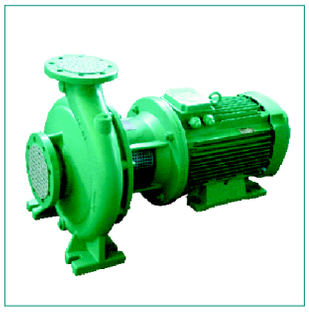

BP.. serisi
Blok tip, yatay milli, eksenel emişli, 45 kW'a kadar elektrik motoru tahrikli

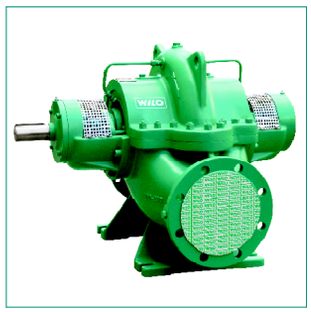

ASPH.. serisi
Elastik kaplinli, yatay milli, radyal inline flanşlı, elektrik veya dizel motoru tahrikli

WRH.. serisi
Elastik kaplinli, yatay milli, çok kademeli, elektrik veya dizel motoru tahrikli

Jokey pompa

Jokey pompa olarak Wilo MVI.. serisi pompalar kullanılmaktadır.

İhtiyaç duyulan debi ve basma yüksekliğine göre en uygun jokey pompa tipi seçilerek, kullanıma hazır, ön montajı tamamlanmış jokey pompa sistemi olarak teslim edilmektedir.

Elektrik kontrol panoları

FFS sistemi komple sipariş edildiğinde, ana pompalar için ayrı ayrı elektrik kontrol panoları ve alarm cihazları, ön montajı tamamlanmış mekanik pompa sistemi ile birlikte teslim edilmektedir.

MVI.. serisi
Dikey tip çok kademeli
Tüm hidrolik elemanları AISI 304/316

FFS SERİSİ YANGINLA MÜCADELE SİSTEMİNİN SİPARİŞ KODLAMASI

Seçilen konfigürasyona bağlı olarak, FFS sistemi aşağıda örneklendiği şekilde kodlanmaktadır:

Bazı örnek konfigürasyonların tip kodlaması	**FFS sistemi aşağıdaki ünit ve cihazlardan oluşmaktadır**
FFS 1 / 1-NP 80/250-45/2	Elektrik motoru tahrikli bir adet ana yangın pompası mekanik sistemi Tipi **1-NP 80/250-45/2** Bir adet elektrik kontrol panosu Tipi **FFS-E/45 kW** Bir adet sesli-ışıklı alarm cihazı Tipi **SAA/24**
FFS 2 / 1-WRH 80/3-75/2 COJ-MVI 414-3/2	Elektrik motoru tahrikli bir adet ana yangın pompası mekanik sistemi Tipi **1-WRH 80/3-75/2** Bir adet elektrik kontrol panosu Tipi **FFS-E/75 kW** Bir adet sesli-ışıklı alarm cihazı Tipi **SAA/24** Jokey pompa sistemi Tipi **MVI 414-3/2**
FFS 2 1-ASPH 100/250-IVECO N45 MNSF 40 COJ-MVI 412-3/2	Dizel motor tahrikli bir adet ana yangın pompası mekanik sistemi Tipi **1-ASPH 100/250-IVECO N45 MNSF 40** Bir adet elektrik kontrol panosu Tipi **FFS-D/12 V** (**yakıt deposu ve iki adet akü** ile birlikte, dikili tip konsol üzerine monte edilmiş olarak) Bir adet sesli-ışıklı alarm cihazı Tipi **SAA/24** Jokey pompa sistemi Tipi **MVI 412-3/2**
FFS 1 / 1-NP 80/250-HATZ 4M41	Dizel motor tahrikli bir adet ana yangın pompası mekanik sistemi Tipi **1-NP 80/250-HATZ 4M41** Bir adet elektrik kontrol panosu Tipi **FFS-D/12 V** (**yakıt deposu ve bir adet akü** ile birlikte, dikili tip konsol üzerine monte edilmiş olarak) Bir adet sesli-ışıklı alarm cihazı Tipi **SAA/24**
FFS 3 / 2-BP 65/250-37/2 COJ-MVI 410-2.2/2	Elektrik motoru tahrikli iki adet ana yangın pompasından oluşan mekanik sistem Tipi **2-BP 65/250-37/2** İki adet elektrik kontrol panosu Tipi **FFS-E/37 kW** İki adet sesli-ışıklı alarm cihazı Tipi **SAA/24** Jokey pompa sistemi Tipi **MVI 410-2.2/2**
FFS 4 / 2-NP 80/250-45/2 1-NP 80/250-HATZ 4M41 COJ-MVI 412-3/2	Elektrik motoru tahrikli iki adet ana yangın pompasından oluşan mekanik sistem Tipi **2-NP 80/250-45/2** Dizel motor tahrikli bir adet ana yangın pompası mekanik sistemi Tipi **1-NP 80/250-HATZ 4M41** İki adet elektrik kontrol panosu Tipi **FFS-E/45 kW** Bir adet elektrik kontrol panosu Tipi **FFS-D/12 V** (**yakıt deposu ve bir adet akü** ile birlikte, dikili tip konsol üzerine monte edilmiş olarak) Üç adet sesli-ışıklı alarm cihazı Tipi **SAA/24** Jokey pompa sistemi Tipi **MVI 412-3/2**
FFS 3 / 1-ASPH 100/250-110/2 1-ASPH 100/250-110/2 COJ-MVI 414-3/2	Elektrik motoru tahrikli bir adet ana yangın pompası mekanik sistemi Tipi **1-ASPH 100/250-110/2** Elektrik motoru tahrikli bir adet ana yangın pompası mekanik sistemi Tipi **1-ASPH 100/250-110/2** İki adet elektrik kontrol panosu Tipi **FFS-E/110 kW** İki adet sesli-ışıklı alarm cihazı Tipi **SAA/24** Jokey pompa sistemi Tipi **MVI 414-3/2**
FFS 2 / 2-WRH 100/6-75/4	Elektrik motoru tahrikli iki adet ana yangın pompasından oluşan mekanik sistem Tipi **2-WRH 100/6-75/4** İki adet elektrik kontrol panosu Tipi **FFS-E/75 kW** İki adet sesli-ışıklı alarm cihazı Tipi **SAA/24**
FFS 3 / 1-ASPH 100/250-110/2 1-ASPH 100/250-IVECO N45 MNSF 40 COJ-MVI 414-3/2	Elektrik motoru tahrikli bir adet ana yangın pompası mekanik sistemi Tipi **1-ASPH 100/250-110/2** Dizel motor tahrikli bir adet ana yangın pompası mekanik sistemi Tipi **1-ASPH 100/250-IVECO N45 MNSF 40** Bir adet elektrik kontrol panosu Tipi **FFS-E/110 kW** Bir adet elektrik kontrol panosu Tipi **FFS-D/12 V** (**yakıt deposu ve iki adet akü** ile birlikte, dikili tip konsol üzerine monte edilmiş olarak) İki adet sesli-ışıklı alarm cihazı Tipi **SAA/24** Jokey pompa sistemi Tipi **MVI 414-3/2**

 Teknik bilgilerde değişiklik yapma hakkımız saklıdır.

FFS SERİSİ YANGILA MÜCADELE SİSTEMİNİN STANDART TESLİMAT KAPSAMI

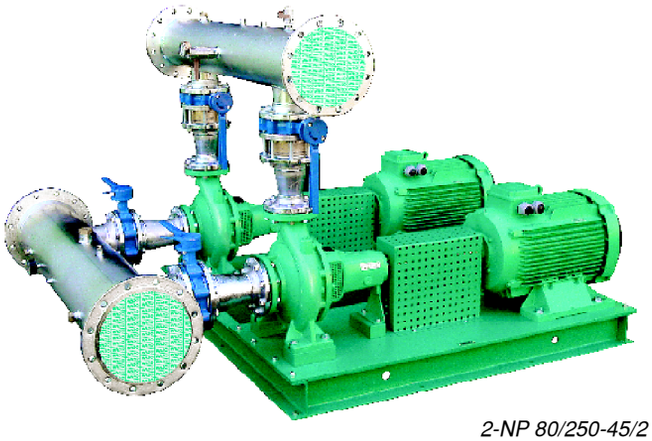

2-NP 80/250-45/2

FFS-E/45 kW

FFS-E/45 kW

SAA/24

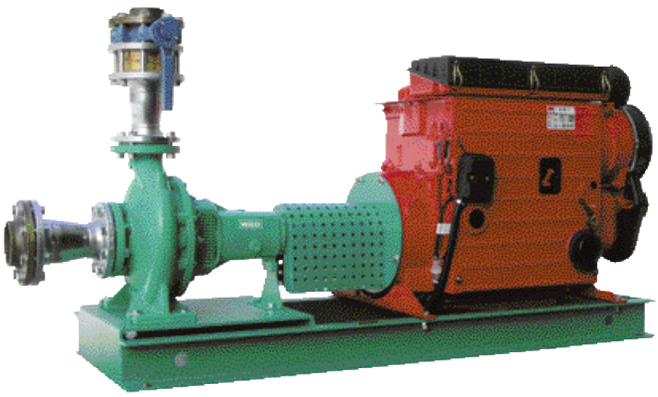

1-NP 80/250-HATZ 4M41

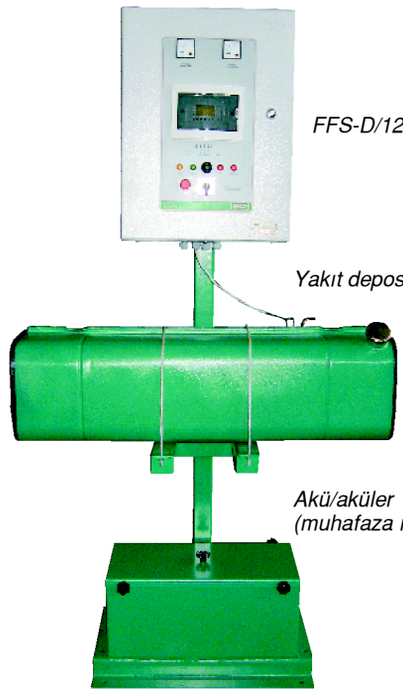

FFS-D/12 V

Yakıt deposu

Akü/aküler (muhafaza içinde)

SAA/24

SAA/24

COJ-MVI 412-3/2

FFS serisi yangınla mücadele sisteminin standart teslimat kapsamı örneği:

Örnek: **FFS 4** / **2-NP 80/250-45/2**
1-NP 80/250-HATZ 4M41
COJ-MVI 412-3/2

- Elektrik motoru tahrikli iki adet ana yangın pompasından oluşan mekanik sistem Tipi **2-NP 80/250-45/2**
- Dizel motor tahrikli bir adet ana yangın pompası mekanik sistemi Tipi **1-NP 80/250-HATZ 4M41**
- İki adet elektrik kontrol panosu Tipi **FFS-E/45 kW**
- Bir adet elektrik kontrol panosu Tipi **FFS-D/12 V** (**yakıt deposu ve bir adet akü** ile birlikte, dikili tip konsol üzerine monte edilmiş olarak)
- Üç adet sesli-ışıklı alarm cihazı Tipi **SAA/24**
- Jokey pompa sistemi Tipi **MVI 412-3/2**

Elektrik Motoru Tahrikli Ana Yangın Pompa Sistemleri

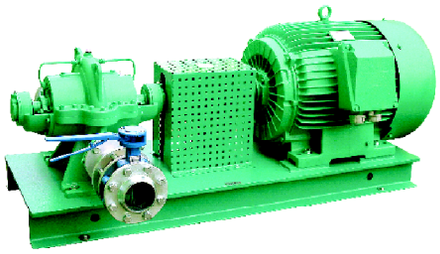

Bir adet ASPH.. serisi elektrik motoru tahrikli pompa ile gerçekleştirilmiş pompa sistemi 1-ASPH 100/250-90/2

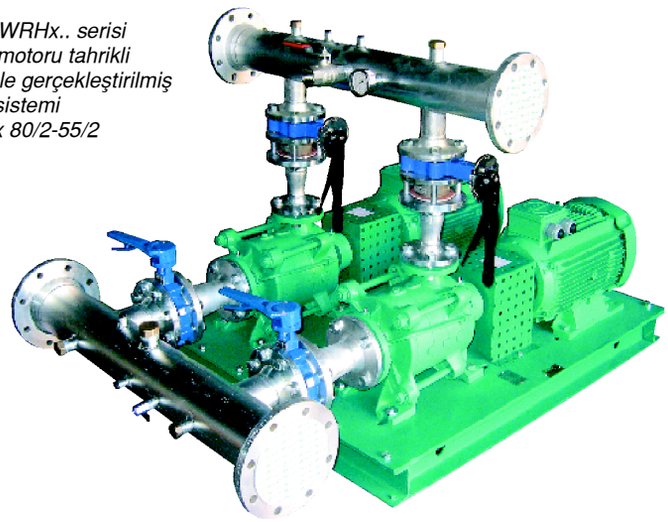

İki adet WRHx.. serisi elektrik motoru tahrikli pompa ile gerçekleştirilmiş pompa sistemi 2-WRHx 80/2-55/2

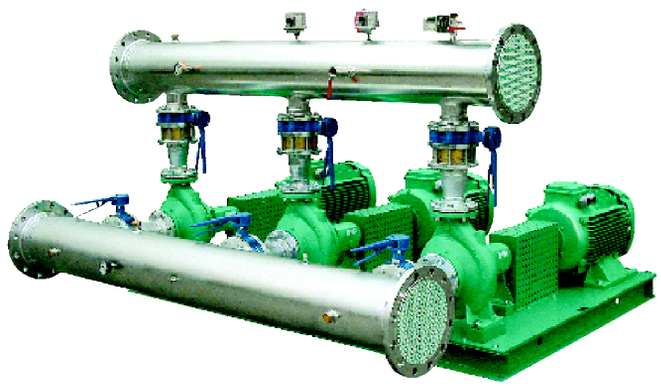

Üç adet NP.. serisi elektrik motoru tahrikli pompa ile gerçekleştirilmiş pompa sistemi 3-NP 65/250-37/2

Yangın Savunma Sistemleri İçin Pompa Sistemleri

Wilo, konutlar, iş merkezleri ve endüstriyel binalarda yangın savunma uygulamaları için yüksek kaliteli, ekonomik, ön montajı yapılmış, kompakt mekanik pompa sistemlerini müşterilerine sunmaktadır.

Bu sistemler, ortak bir şase üzerine monte edilmiş 1, 2 veya 3 adet santrifüj pompa ile emiş ve basınç kollektörleri, izolasyon vanaları, çek valfler ve ihtiyaç duyulan diğer elemanlardan oluşmakta, sistem bir bütün olarak test ve sevk edilmektedir.

Gereksinim duyulan fonksiyonlara bağlı olarak şalterler, sensörler, manometre ve termometreler, emniyet ventilleri, by-pass valfleri, hava tahliye ventilleri, boşaltma vanaları ve membranlı kapalı genleşme deposu kollektörlerin üzerine kolaylıkla monte edilebilmektedir.

Mekanik Sistem Kodlaması

Örnek:	**Wilo-2-NP 65/250-45/2**
2	Sistemdeki pompa sayısı
NP	Sistemde kullanılan pompa tipi
65/	Pompa basınç ağzı ölçüsü DN (mm)
250	Nominal çark çapı (mm)
45	Motor gücü (kW)
2	2-kutuplu motor

Standart Teslimat Kapsamı

- Ortak şase
- Vakummetre ve manometre dahil basınç ve emiş kollektörleri
- Pompa emiş ve basınç ağızlarına monteli, flanşlı tip redüksiyonlar
- Çek valfler (her pompa için bir adet)
- İzolasyon vanaları (her pompa için iki adet)
- FFS-E serisi ana yangın pompası kontrol panosu (her pompa için bir adet)
- SAA/24 alarm cihazı (her pompa için bir adet)

Malzeme Özellikleri

Ortak şase	Epoxy kaplı çelik - Pantone 334 (Wilo yeşili) (opsiyonel AISI 304 veya AISI 316)
Kollektörler	Elektro-galvaniz kaplı çelik (opsiyonel AISI 304 veya AISI 316)
Redüksiyonlar	Elektro-galvaniz kaplı çelik (opsiyonel AISI 304 veya AISI 316)
Izolasyon vanaları	Lug tipi kelebek GG 25 / polyamid kaplı / EPDM (opsiyonel isteğe göre tüm malzemeler)
Çek valfler	Disko tipi DN 32 - DN 100 Ms 58 / AISI 316 Disko tipi DN 125 - DN 250 GGG 40 / AISI 316 (opsiyonel isteğe göre tüm malzemeler)

Emiş ve basınç kollektörlerinde pompa bağlantıları haricinde aşağıdaki yardımcı bağlantı ağızları bulunmaktadır:

- 1 x 1¼″ nipel
- 1 x 1″ nipel
- 1 x ¾″ nipel
- 1 x ¼″ nipel
- 2 x ¼″ maşon

Ön montajı yapılmış pompa sistemlerinin, fonksiyonel ünitler olarak tek başına siparişide mümkündür. Elektrik kontrol panoları ve alarm cihazları, Wilo kanalı ile veya bölgesel kural ve yasalara uyumu sağlamak amacıyla, lokal olarak temin edilebilir.

Teknik bilgilerde değişiklik yapma hakkımız saklıdır.

ELEKTRİK MOTORU TAHRİKLİ ANA YANGIN POMPASININ KONTROL PANOSU

Elektrik motoru tahrikli ana yangın pompaları FFS-E/.. serisi, aşağıdaki teknik özelliklere sahip panolarımız ile kontrol edilmektedir:

Düşük yol verme akımı sağlayan Y/Δ kalkışlıdır.
Kapı kilitleme sistemine sahip ana şalteri vardır.
Elektrik beslemesi 3~380 / 400 Volt - 50 Hz'dir.
Basınç şalteri veya uzaktan çalıştırma butonlarının bağlanabileceği girişleri vardır.
Motor start/stop butonları ve buton sinyal ışıkları vardır.
Pano arızalarında acil çalıştırma amaçlı şalteri vardır.
Her faz için 3 adet faz mevcut sinyal ışığı vardır.
Pompa işletim sinyal ışığı vardır.
"Yangın devresi basıncı düşük" sinyal ışığı vardır.
"Alarm sistemi aktif" sinyal ışığı ve sesli ikazı vardır.
3 faz için voltmetre/komütatör sistemi, faz akımlarını gösteren ampermetre/komütatör sistemi vardır.
Haftalık otomatik test fonksiyonu vardır.
24 voltluk 1.3 Ah kapasiteli akümülatör ve otomatik akü şarj donanımı vardır.
Faz kesilmesi, elektrik kesilmesi ve kısa devre arızasını sinyalize eden 2 adet normalde açık veya kapalı gerilimsiz kontak çıkışları vardır.
Pompa çalışmasını sinyalize eden, 2 adet normalde açık veya kapalı gerilimsiz kontak çıkışları vardır.
Yangın standartları gereği motor termik koruması yoktur.
IP 54 koruma sınıfında olup metal gövdelidir.

NFPA 20, VdS ve UNI 9490 gibi genel kabul gören yangın standartlarına göre her bir ana yangın pompasının elektrik kontrol panosu ayrı ve bağımsız olmalıdır.

Elektrik motoru tahrikli ana pompalar, basıncın düşmesi sonucu basınç şalterinden gelen sinyal ile çalışmaya başlar. Pompanın durdurulması ya basınç normale döndükten sonra belirli bir süre gecikme ile otomatik olarak, veya manuel olarak gerçekleştirilebilir.

FFS-E serisi kontrol panoları, her Pazartesi günü saat 10.00'da başlayan ve 4 dakika süren bir otomatik test fonksiyonuna sahiptir. İşletmeye alma esnasında test zamanı ve süresinin değiştirilmesi mümkündür.

Kontrol panolarının bina otomasyonuyla iletişim özelliği vardır. Panolar uzaktan çalıştırılıp durdurulabilir ve izlenebilir.

Elektrik şebekesi veya pompada arıza durumunda, elektrik kesik dahi olsa alarm sistemi çalışabilir.

Elektrik motoru tahrikli ana yangın pompalarının elektrik kontrol panoları ayrı ayrı ambalajlar içerisinde sevk edilmektedir.

FFS-E serisi kontrol panosu

FFS-E serisi kontrol panosunun iç görünüşü

İzin verilen çalışma şartları	
Çevre sıcaklığı	-5°C / +50°C
Nisbi nem	+50°C'ta ≤ 50 %
Koruma sınıfı	IP 54
Kablo girişleri	Kablo rekoru ile

Dizel Motor Tahrikli Ana Yangın Pompa Sistemleri

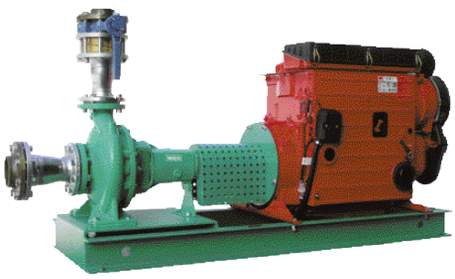

Bir adet NP.. serisi dizel motor tahrikli pompa ile gerçekleştirilmiş pompa sistemi 1-NP 80/250-HATZ 4M41

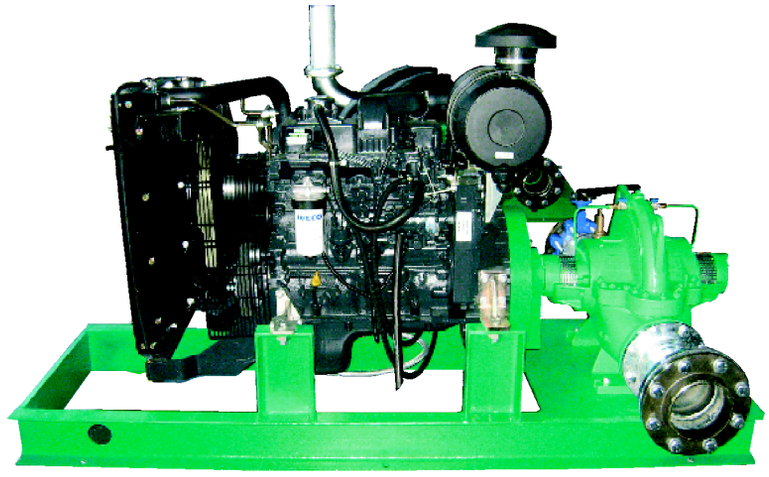

Bir adet ASPH.. serisi dizel motor tahrikli pompa ile gerçekleştirilmiş pompa sistemi 1-ASPH 80/315-IVECO N45 MNSF 40

Yangın Savunma Sistemleri İçin Pompa Sistemleri

Wilo, konutlar, iş merkezleri ve endüstriyel binalarda yangın savunma uygulamaları için dizel motor tahrikli, yüksek kaliteli, ekonomik, ön montajı yapılmış, kompakt mekanik pompa sistemlerini müşterilerine sunmaktadır.

Bu sistemler, bir şase üzerine monte edilmiş bir santrifüj pompa ve dizel motor ile emiş ve basınç redüksiyonları, izolasyon vanası, çek valf ve ihtiyaç duyulan diğer elemanlardan oluşmakta, sistem bir bütün olarak test ve sevk edilmektedir.

Mekanik Sistem Kodlaması

Örnek:Wilo-1-ASPH 65/250-IVECO 8041i40

1	Sistemdeki pompa sayısı
ASPH	Sistemde kullanılan pompa tipi
65/	Pompa basınç ağzı ölçüsü DN (mm)
250	Nominal çark çapı (mm)
IVECO	Dizel motor markası
8041i40	Dizel motor modeli

Standart Teslimat Kapsamı

- Pompa emiş ve basınç ağızlarına monteli, flanşlı tip redüksiyonlar
- Basınç hattı çek valfi
- Basınç hattı izolasyon vanası
- Vakummetre ve manometre
- FFS-D serisi ana yangın pompası kontrol panosu
- SAA/24 alarm cihazı
- İlk hareket akü/aküleri
- Yakıt deposu
- Epoxy kaplı çelikten imal edilmiş, yakıt tankı, kontrol panosu ve aküleri taşıyan dikili tip konsol

Yakıt deposu ve akü ile birlikte dikili tip konsol üzerine monte edilmiş FFS-D/12 V kontrol panosu

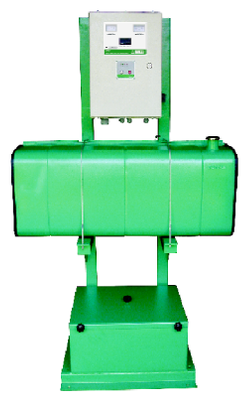

Yakıt deposu ve iki adet akü ile birlikte dikili tip konsol üzerine monte edilmiş FFS-D/24 V kontrol panosu

Malzeme Özellikleri

Ortak şase	Epoxy kaplı çelik - Pantone 334 (Wilo yeşili) (opsiyonel AISI 304 veya AISI 316)
Dikili tip konsol	Epoxy kaplı çelik - Pantone 334 (Wilo yeşili)
Redüksiyonlar	Elektro-galvaniz kaplı çelik (opsiyonel AISI 304 veya AISI 316)
Izolasyon vanaları	Lug tipi kelebek GG 25 / polyamid kaplı / EPDM (opsiyonel isteğe göre tüm malzemeler)
Çek valfler	Disko tipi DN 32 - DN 100 Ms 58 / AISI 316 Disko tipi DN 125 - DN 250 GGG 40 / AISI 316 (opsiyonel isteğe göre tüm malzemeler)

Ön montajı yapılmış pompa sistemlerinin, fonksiyonel ünitler olarak tek başına siparişide mümkündür.

Elektrik kontrol panoları ve alarm cihazları, Wilo kanalı ile veya bölgesel kural ve yasalara uyumu sağlamak amacıyla, lokal olarak temin edilebilir.

Teknik bilgilerde değişiklik yapma hakkımız saklıdır.

DİZEL MOTOR TAHRİKLİ ANA YANGIN POMPASININ KONTROL PANOSU

Dizel motor tahrikli ana yangın pompaları FFS-D/.. serisi, aşağıdaki teknik özelliklere sahip panolarımız ile kontrol edilmektedir:

- Tam izoleli, bakım gerektirmez batarya donanımlı 12/24V kontrol panosu güç beslemesi.
- Optik olarak izolelir giriş ve çıkışlar.
- Fonksiyon kontrol ünitesine entegre test start butonu (Z1 start).
- Fonksiyon kontrol ünitesine entegre arıza-reset ve marş durdurma butonu.
- Kontrol panosu üzerinde AUTO/OFF/MANUEL selector anahtar.
- Manuel, acil giriş.
- Göstergede takip edilebilen çalışma sinyali ve genel çalışıyor bilgisi çıkışı.
- Göstergede takip edilebilen kontrol panosu güç arızası sinyali ve genel arıza bilgisi çıkışı.
- Göstergede takip edilebilen dizel motor güç arızası sinyali ve genel arıza bilgisi çıkışı.
- Göstergede takip edilebilen marş arızası sinyali ve genel arıza bilgisi çıkışı.
- Göstergede takip edilebilen, dizele ait yağ, hararet ve yakıt durumu ikaz sinyalleri ve genel arıza bilgisi çıkışı.
- Göstergede okunabilen dizel motor devir sayacı.
- Göstergede okunabilen dizel motor toplam çalışma süresi.

FFS-D serisi kontrol panosu

NFPA 20, VdS ve UNI 9490 gibi genel kabul gören yangın standartlarına göre her bir ana yangın pompasının elektrik kontrol panosu ayrı ve bağımsız olmalıdır.

Dizel motor tahrikli ana pompalar, basıncın düşmesi sonucu basınç şalterinden gelen sinyal ile çalışmaya başlar. Pompanın durdurulması basınç normale döndükten sonra manuel olarak dizel motor üzerinden gerçekleştirilebilir.

Dizel motor tahrikli ana yangın pompalarının haftalık otomatik test fonksiyonu, dizel motorların gözetimsiz çalıştırılmasının yaratabileceği sakıncalar nedeniyle tercih edilmemektedir. Bu nedenle FFS-D serisi kontrol panolarına haftalık otomatik test fonksiyonu entegre edilmemiştir. Dizel motor tahrikli ana yangın pompalarının testlerinin operatör kontrolunda manuel olarak yapılması gerekmektedir.

Kontrol panolarının bina otomasyonuyla iletişim özelliği vardır. Panolar uzaktan çalıştırılıp durdurulabilir ve izlenebilir.

Pompada arıza durumunda, elektrik kesik dahi olsa alarm sistemi çalışabilir.

Dizel motor tahrikli ana yangın pompalarının elektrik kontrol panoları yakıt deposu ve akü ile birlikte dikili tip bir konsol üzerine monte edilmiş olarak sevk edilmektedir.

İzin verilen çalışma şartları	
Çevre sıcaklığı	-5°C / +50°C
Nisbi nem	+50°C'ta ≤ 50 %
Koruma sınıfı	IP 54
Kablo girişleri	Kablo rekoru ile

Dikili tip konsol üzerine monte edilmiş yakıt deposu ve akü ile birlikte FFS-D serisi elektrik kontrol panosu (standart teslimat kapsamı)

Ön Montajı Yapılmış Jokey Pompa Sistemleri

Bir adet MVI.. serisi pompa ile gerçekleştirilmiş jokey pompa sistemi COJ-MVI 412-3/2

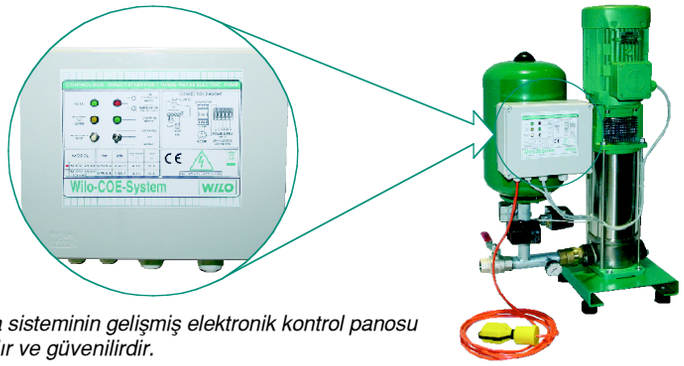

Jokey pompa sisteminin gelişmiş elektronik kontrol panosu kolay kullanılır ve güvenilirdir.

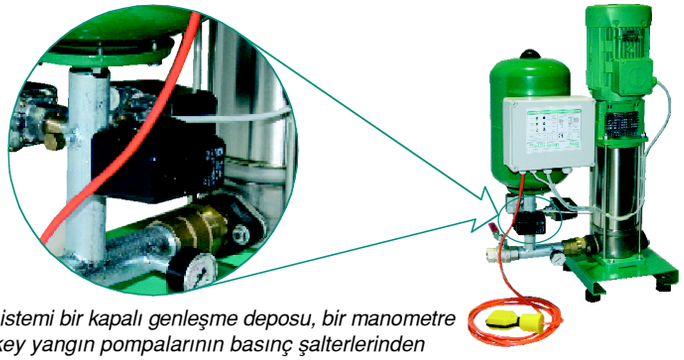

Otomasyon sistemi bir kapalı genleşme deposu, bir manometre ve ana ve jokey yangın pompalarının basınç şalterlerinden oluşmaktadır.

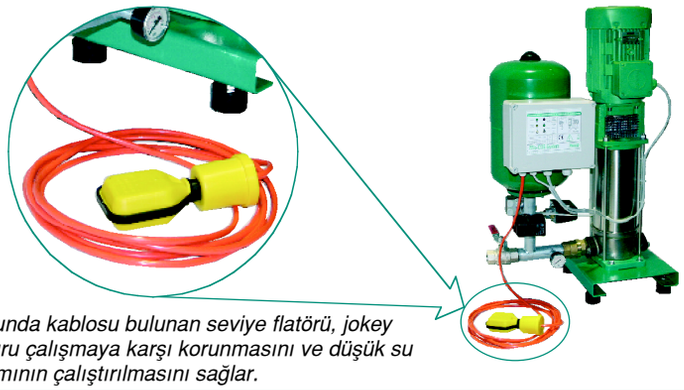

5 m uzunluğunda kablosu bulunan seviye flatörü, jokey pompanın kuru çalışmaya karşı korunmasını ve düşük su seviyesi alarmının çalıştırılmasını sağlar.

Ön Montajı Yapılmış Jokey Pompa Sistemleri

Wilo, konutlar, iş merkezleri ve endüstriyel binalarda yangın savunma uygulamaları için yüksek kaliteli, ekonomik, ön montajı yapılmış, kompakt jokey pompa sistemlerini müşterilerine sunmaktadır.

Jokey pompa sistemleri yangın hattının her zaman basınç altında tutulması amacıyla kullanılmaktadır. Bu pompalar aynı zamanda küçük kullanımlar veya kaçakları karşılayarak, ana pompaların gereksiz devreye giriş ve çıkışlarını önlemektedir.

Çelik bir şase üzerine monte edilmiş MVI.. serisi bir adet paslanmaz çelik santrifüj pompa ile emiş çek valfi, basınç hattı küresel vanası, 20 litre nominal kapasiteli kapalı genleşme deposu, ana pompalar ve jokey pompaya ait basınç şalterleri, jokey pompa kontrol panosu ve ihtiyaç duyulan diğer elemanlardan oluşan sistem bir bütün olarak test ve sevk edilmektedir.

Mekanik Sistem Kodlaması

Örnek:	**Wilo-COJ-MVI 412-3/2**
COJ	Jokey pompa sistemi kodu
MVI	Sistemde kullanılan pompa tipi
4	Nominal debi (m^3/h)
12	Pompa kademe sayısı
3	Motor gücü (kW)
2	2-kutuplu motor

Standart Teslimat Kapsamı

- Çelik şase
- Emiş çek valfi
- Basınç hattı küresel vanası
- Manometre
- Ana pompalar ve jokey pompa için basınç şalterleri
- Kapalı genleşme deposu
- ATD serisi jokey pompa kontrol panosu
- 5 m kablosu ile seviye flatörü

Malzeme Özellikleri

Şase	Epoxy kaplı çelik - Pantone 334 (Wilo yeşili) (opsiyonel AISI 304 veya AISI 316)
Çıkış bağlantı parçası	Elektro-galvaniz kaplı çelik (opsiyonel AISI 304 veya AISI 316)
Izolasyon vanası	Küresel tip, saten krom kaplı pirinç (opsiyonel isteğe göre tüm malzemeler)
Çek valf	Inline tip, pirinç gövdeli, termoplastik disk (opsiyonel isteğe göre tüm malzemeler)
Pompa yapı malzemeleri	
Çarklar/difüzerler	AISI 304 (opsiyonel AISI 316L)
Pompa gövdesi	AISI 304 (opsiyonel AISI 316L)
Mil	AISI 316L
Mekanik salmastra	Silikon Karpid/Karbon
O-ringler	EPDM (opsiyonel Viton)

 Teknik bilgilerde değişiklik yapma hakkımız saklıdır.

JOKEY POMPA KONTROL PANOSU VE SESLİ-IŞIKLI ALARM CİHAZI

Jokey yangın pompaları ATD 10/.. serisi, aşağıdaki teknik özelliklere sahip panolarımız ile kontrol edilmektedir:

Direkt kalkışlıdır.
0.55..5.5 kW arasındaki güçlerde kullanıma uygundur.
Elektrik beslemesi 3~380 / 400 Volt - 50 Hz'dir.
Basınç şalterinin bağlanabileceği girişleri vardır.
Seviye flatörünün bağlanabileceği girişleri vardır.
Otomatik/OFF/Manuel çalışma modu seçilebilir.
Elektronik aşırı akım koruması vardır.
Şebeke enerjisi sinyal ışığı (LED) vardır.
Pompa işletim sinyal ışığı (LED) vardır.
Pompa arıza sinyal ışığı (LED) vardır.
Pompa kuru çalışma sinyal ışığı (LED) vardır.
Pano koruması için sigortası mevcuttur.
Yardımcı devrelerin korunması için sigortası mevcuttur.

Jokey pompa, basıncın düşmesi/yükselmesi sonucu basınç şalterinden gelen sinyal ile otomatik olarak çalışıp durur.
Pompanın manuel olarak çalıştırılıp durdurulması mümkündür.

Elektrik kontrol panosu, jokey pompa sisteminin kapalı genleşme deposu üzerine monte edilmiş olarak sevk edilmektedir.

ATD 10 kontrol panosu izin verilen çalışma şartları

Çevre sıcaklığı	-5°C / +50°C
Nisbi nem	+50°C'ta ≤ 50 %
Koruma sınıfı	IP 54
Kablo girişleri	Kablo rekoru ile

Elektrik motoru ve dizel motor tahrikli ana yangın pompaları, her bir pompa için bir adet SAA/24 serisi, aşağıdaki teknik özelliklere sahip alarm cihazı ile sevk edilmektedir:

Elektrik beslemesi 1~220 / 230 Volt - 50 Hz'dir.
Alarm kontaklarının bağlanabileceği girişleri vardır.
Harici alarm cihazının bağlanabileceği girişleri vardır.
Alarm çalma süresi ve sürekliliği seçilebilir (Sürekli veya 30 saniye alarm 30 saniye bekleme).
Siren testi düğmesi vardır.
Alarm reset düğmesi vardır.
Şebeke enerjisi sinyal ışığı (LED) vardır.
Alarm sinyal ışığı (LED) vardır.
Kart koruması için sigortası mevcuttur.
Bataryanın korunması için sigortası mevcuttur.
8 adet 1.2 V nikel kadmiyum bataryası vardır.
Ses şiddeti 90 dB'dir.
Alarm süresi 7 dakikadan 1 saate kadar ayarlanabilir.
Enerji kesilmesinde 24 saat çalışmaya devam eder.

Alarm cihazları, kendi ambalajları içerisinde ayrı olarak sevk edilmektedir.

SAA/24 alarm cihazı
Her bir ana yangın pompası için bir adet alarm cihazı standart teslimat kapsamındadır.

SAA/24 alarm cihazı izin verilen çalışma şartları

Çevre sıcaklığı	-5°C / +50°C
Nisbi nem	+50°C'ta ≤ 50 %
Koruma sınıfı	IP 54
Kablo girişleri	Kablo rekoru ile

Şaseli Tip Yangın Savunma Pompaları

NP.. Serisi (Elastik Kaplinli, Yatay Milli, Eksenel Emişli)

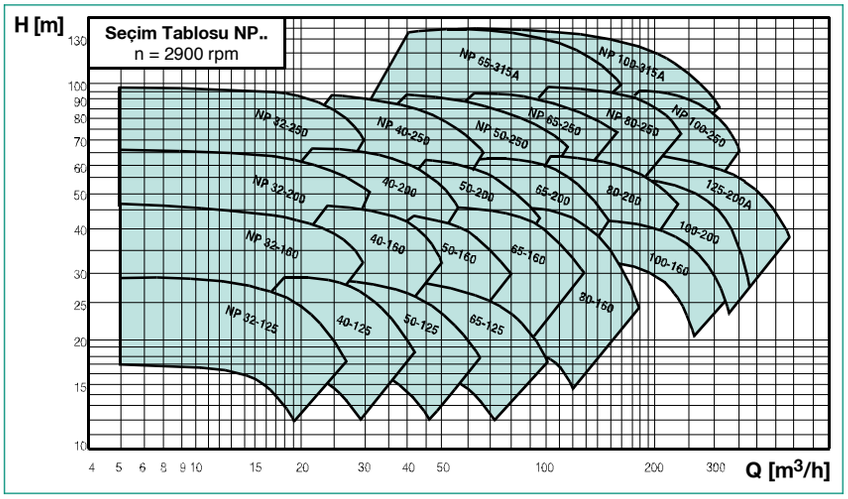

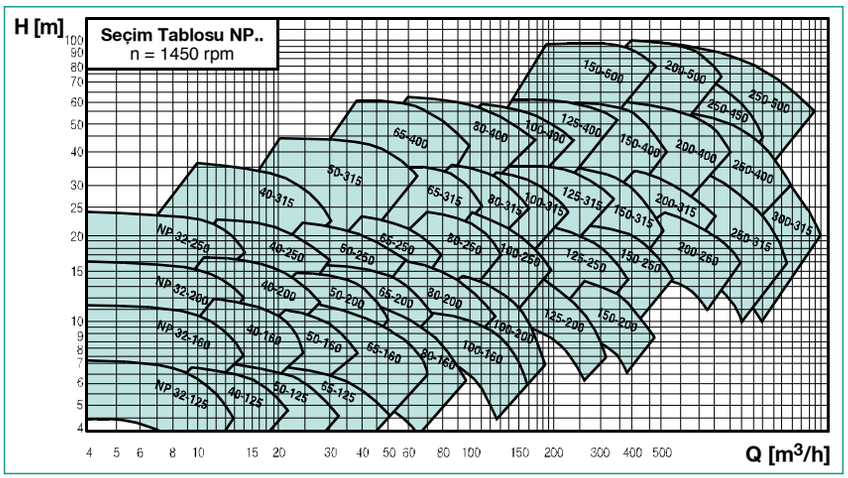

1760 1/dak devir hızında çalışan pompaların seçimi için, ilgili pompanın hidrolik performans eğrisine bakınız.

Wilo-Norm-NP..

Şaseli tip santrifüj pompalar
DIN EN 733 DN 32-DN 250

NP.. serisi pompalar elektrik motorları veya dizel motorlar ile tahrik edilebilmektedir.

Pompa Kodlaması

Elektrik Motorlu Pompa kodlaması

Örnek:	**Wilo-NP 40/200-11/2**
NP	Norm santrifüj pompa
40/	Bağlantı anma çapı DN (mm)
200	Nominal çark çapı (mm)
11	Motor gücü (kW)
2	2-kutuplu motor

Dizel Motorlu Pompa kodlaması

Örnek:	**Wilo-NP 65/250-HATZ 4M41**
NP	Norm santrifüj pompa
65	Bağlantı anma çapı DN (mm)
250	Nominal çark çapı (mm)
HATZ	Dizel motor markası
4M41	Dizel motor modeli

Teknik Özellikleri

İşletme değerleri

Devir hızı-Elektrik motoru	2900/1450 1/dak
Devir hızı-Dizel motor	1760..3000 1/dak
Emiş flanşı	DN 50 - DN 300/PN 16
Basınç flanşı	DN 32 - DN 250/PN 16
Maks. işletme basıncı	10 (16) bar

Motor sargı cinsi

≤ 4 kW: 230 VΔ / 400 V Y, 50 Hz
> 4 kW: 400 VΔ / 690 V Y, 50 Hz

Motor yapı şekli

IEC norm motor: IP 54 / Iso-cl.F	●
IEC norm motor: IP 55 / Iso-cl.F	○

Dizel motorlar

Dizel motorlar hakkında daha detaylı bilgi için lütfen kataloğun ilgili sayfasını inceleyiniz.	
≤ 55 kW hava soğutmalı HATZ	●
> 55 kW su soğutmalı IVECO	●

Malzeme özellikleri

Pompa gövdesi	GG 25 (Opsiyonel GGG 40 / AISI 304 / AISI 316 / Bronz)
Çark	GG 25 (Opsiyonel GGG 40 / AISI 304 / AISI 316 / Bronz)
Pompa mili	AISI 420 (Opsiyonel AISI 304 / AISI 316)
Mekanik salmastra	SiC/Karbon/EPDM - AQ1EGG*
Şase	DIN 17100 - St 37, epoksi kaplı
Kaplin koruması	EN 294 / DIN 31001'e uygun, epoksi kaplı

*** Mekanik salmastra opsiyonları:**

● **AQ1EGG** Standart mekanik salmastra.
120˚C'a kadar su.
Maksimum % 40'a kadar glikol içeren, sıcaklığı 40˚C'a kadar su/glikol karışımları.

○ **Q1Q1VGG** Opsiyonel mekanik salmastra. Sipariş kodu S1.
Maksimum % 50'ye kadar glikol içeren, sıcaklığı 90˚C'a kadar su/glikol karışımları.
Yüzme havuzu ve deniz suyu uygulamaları.

○ **AQ1VGG** Opsiyonel mekanik salmastra. Sipariş kodu S2.
Maksimum 90˚C'a kadar yağ-su karışımları.

● Standart teslimat kapsamı
○ Özel istek teslimat kapsamı

 Teknik bilgilerde değişiklik yapma hakkımız saklıdır.

Şaseli Tip Yangın Savunma Pompaları

BP.. Serisi (Blok Tip, Yatay Milli, Eksenel Emişli)

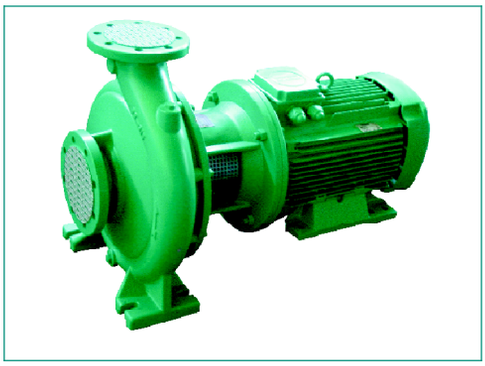

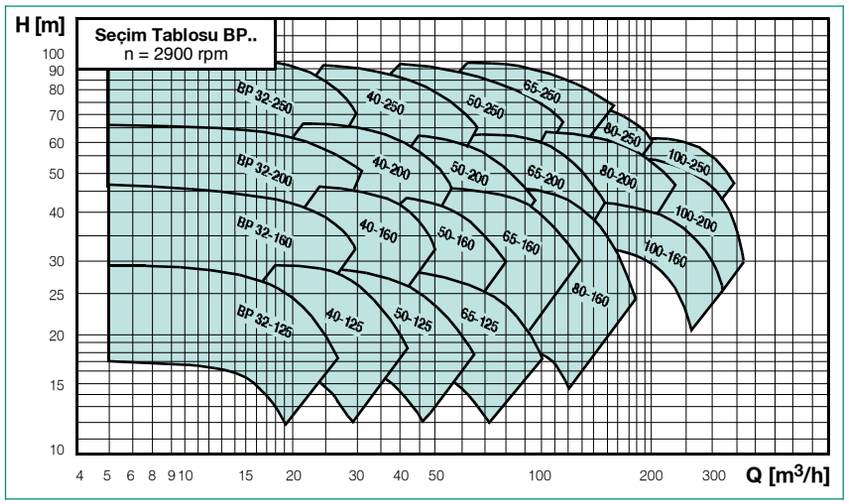

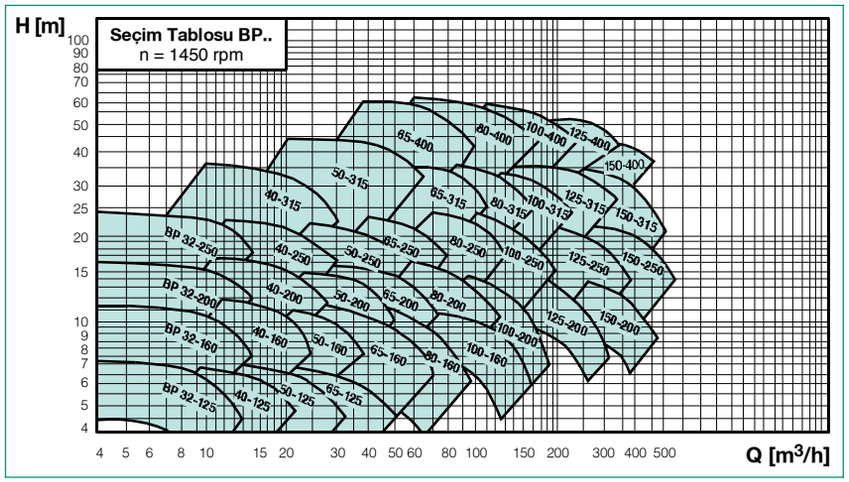

Wilo-BP..

Şaseli tip blok santrifüj pompalar
DIN EN 733 DN 32-DN 150

BP.. serisi pompalar sadece elektrik motoru ile tahrik edilebilmekte ve motor gücü maksimum 45 kW'a kadar üretilmektedir. Dizel motorlu tahrik sistemi mümkün değildir.

Pompa Kodlaması

Örnek:	**Wilo-BP 40/200-11/2**
BP	Blok santrifüj pompa
40/	Bağlantı anma çapı DN (mm)
200	Nominal çark çapı (mm)
11	Motor gücü (kW)
2	2-kutuplu motor

Teknik Özellikleri

İşletme değerleri	
Devir hızı	2900 / 1450 rpm
Emiş flanşı	DN 50 - DN 200/PN 16
Basınç flanşı	DN 32 - DN 150/PN 16
Maks. işletme basıncı	10 (16) bar

Motor sargı cinsi
≤ 4 kW: 230 VΔ / 400 V Y, 50 Hz
> 4 kW: 400 VΔ / 690 V Y, 50 Hz

Motor yapı şekli	
IEC norm motor: IP 54 / Iso-cl.F	●
IEC norm motor: IP 55 / Iso-cl.F	○

● Standart teslimat kapsamı
○ Özel istek teslimat kapsamı

Malzeme özellikleri	
Pompa gövdesi	GG 25 (Opsiyonel GGG 40 / AISI 304 / AISI 316 / Bronz)
Çark	GG 25 (Opsiyonel GGG 40 / AISI 304 / AISI 316 / Bronz)
Pompa mili	AISI 420 (Opsiyonel AISI 304 / AISI 316)
Mekanik salmastra	SiC/Karbon/EPDM - AQ1EGG*
Şase	DIN 17100 - St 37, epoksi kaplı
Kaplin koruması	EN 294 / DIN 31001'e uygun, epoksi kaplı

*** Mekanik salmastra opsiyonları:**

● **AQ1EGG** Standart mekanik salmastra.
120˚C'a kadar su.
Maksimum % 40'a kadar glikol içeren, sıcaklığı 40˚C'a kadar su/glikol karışımları.

○ **Q1Q1VGG** Opsiyonel mekanik salmastra. Sipariş kodu S1.
Maksimum % 50'ye kadar glikol içeren, sıcaklığı 90˚C'a kadar su/glikol karışımları.
Yüzme havuzu ve deniz suyu uygulamaları.

○ **AQ1VGG** Opsiyonel mekanik salmastra. Sipariş kodu S2.
Maksimum 90˚C'a kadar yağ-su karışımları.

Şaseli Tip Yangın Savunma Pompaları

ASPH.. Serisi (Yatay Milli, Bölünebilir Gövdeli)

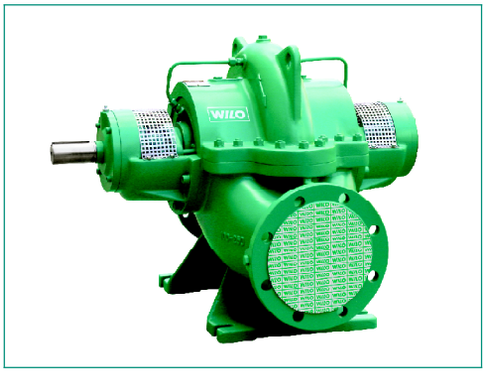

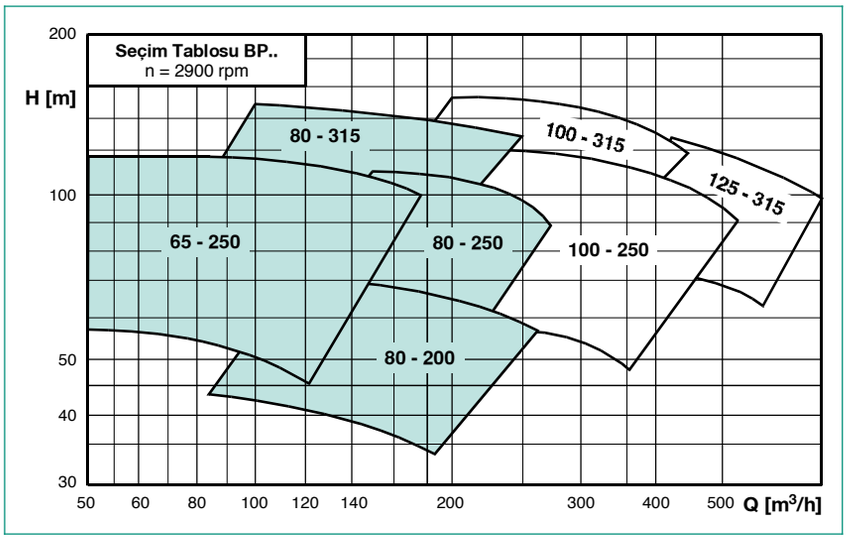

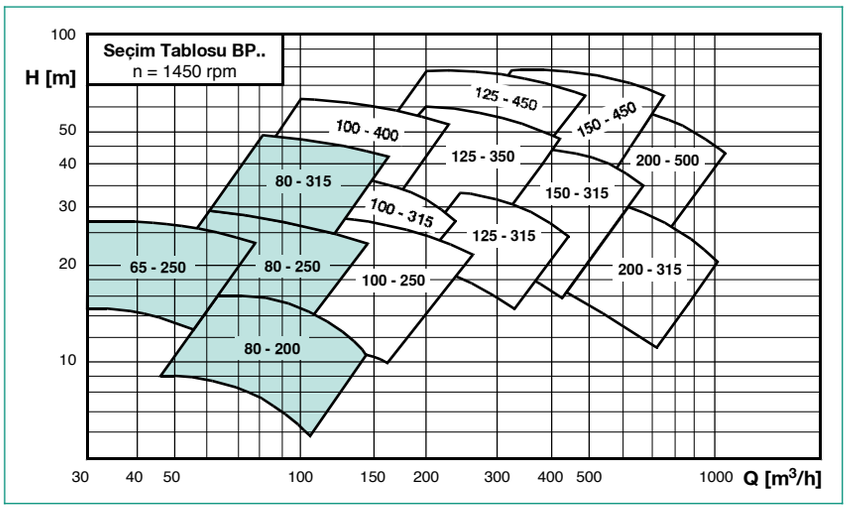

1000 1/dak devir hızında çalışan pompaların seçimi için, ilgili pompanın hidrolik performans eğrisine bakınız.

Wilo-ASPH..

Şaseli tip ayrılabilir gövdeli santrifüj pompalar

ASPH.. serisi pompalar elektrik motorları veya dizel motorlar ile tahrik edilebilmektedir.

Pompa Kodlaması

Elektrik Motorlu Pompa kodlaması

Örnek:	**ASPH 65/250-55/2**
ASPH	Ayrılabilir gövdeli santrifüj pompa
65/	Bağlantı anma çapı DN (mm)
250	Nominal çark çapı (mm)
55	Motor gücü (kW)
2	2-kutuplu motor

Dizel Motorlu Pompa kodlaması

Örnek:	**ASPH 65/250-IVECO N45 MNSF 40**
ASPH	Ayrılabilir gövdeli santrifüj pompa
65/	Bağlantı anma çapı DN (mm)
250	Nominal çark çapı (mm)
IVECO	Dizel motor markası
N45 MNSF 40	Dizel motor modeli

Teknik Özellikleri

İşletme değerleri

Devir hızı	2900 / 1450 rpm
Emiş flanşı	DN 100 - DN 350/PN 16
Basınç flanşı	DN 65 - DN 300/PN 16/25
Maks. işletme basıncı	16/25 bar

Motor sargı cinsi

400 VΔ / 690 V Y, 50 Hz

Motor yapı şekli

IEC norm motor: IP 54 / Iso-cl.F	●
IEC norm motor: IP 55 / Iso-cl.F	○

Dizel motorlar

Dizel motorlar hakkında daha detaylı bilgi için lütfen kataloğun ilgili sayfasını inceleyiniz.

≤ 55 kW hava soğutmalı HATZ	●
> 55 kW su soğutmalı IVECO	●

● Standart teslimat kapsamı
○ Özel istek teslimat kapsamı

Malzeme özellikleri

Pompa gövdesi	GG 25 (Opsiyonel GGG 40 / AISI 304 / AISI 316 / Bronz)
Çark	GG 25 (Opsiyonel GGG 40 / AISI 304 / AISI 316 / Bronz)
Pompa mili	AISI 420 (Opsiyonel AISI 304 / AISI 316)
Aşınma halkası	Bronz (Opsiyonel GG 22)
Mil burcu	AISI 304 (Opsiyonel AISI 316 / Bronz)
Salmastra	Grafit emdirilmiş yumuşak salmastra (Opsiyonel mekanik salmastra)*
Şase	DIN 17100 - St 37, epoksi kaplı
Kaplin koruması	EN 294 / DIN 31001'e uygun, epoksi kaplı

*** Mekanik salmastra opsiyonları:**

○ **AQ1EGG** Opsiyonel mekanik salmastra. Sipariş kodu S0.
120˚C'a kadar su.
Maksimum %40'a kadar glikol içeren, sıcaklığı 40˚C'a kadar su/glikol karışımları.

○ **Q1Q1VGG** Opsiyonel mekanik salmastra. Sipariş kodu S1.
Maksimum %50'ye kadar glikol içeren, sıcaklığı 90˚C'a kadar su/glikol karışımları.
Yüzme havuzu ve deniz suyu uygulamaları.

○ **AQ1VGG** Opsiyonel mekanik salmastra. Sipariş kodu S2.
Maksimum 90˚C'a kadar yağ-su karışımları.

 Teknik bilgilerde değişiklik yapma hakkımız saklıdır.

Şaseli Tip Yangın Savunma Pompaları

WRH.. Serisi (Yatay Milli, Çok Kademeli)

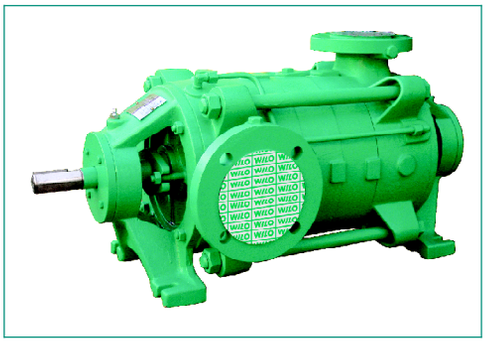

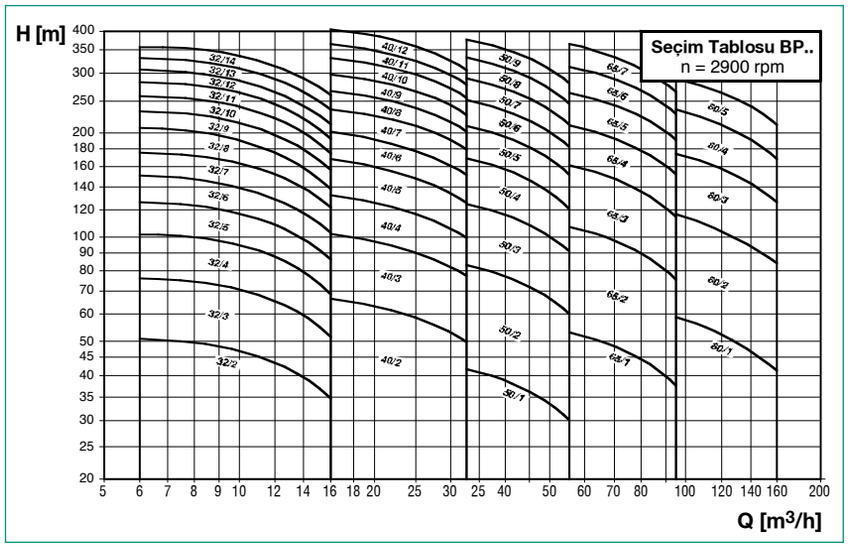

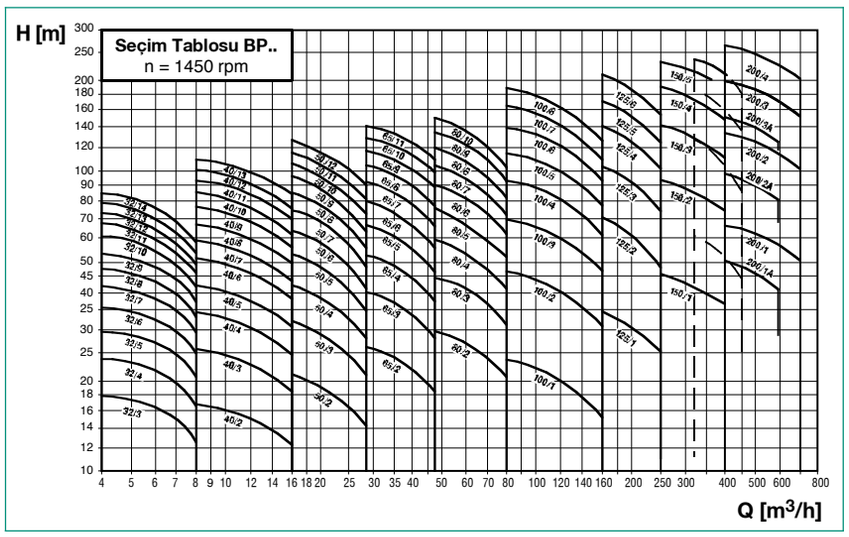

Wilo-WRH..

Yatay milli çok kademeli santrifüj pompalar

WRH.. serisi pompalar elektrik motorları veya dizel motorlar ile tahrik edilebilmektedir.

Pompa Kodlaması

Elektrik Motorlu Pompa kodlaması

Örnek:	**WRH 50/2 - 11/2**
WRH	Yatay tip çok kademeli pompa
50	Bağlantı anma çapı DN (mm)
2	Kademe sayısı
11	Motor gücü (kW)
2	2-kutuplu motor

Dizel Motorlu Pompa kodlaması

Örnek:	**WRH 125/4 - IVECO N45 MNSF 40**
WRH	Yatay tip çok kademeli pompa
125	Bağlantı anma çapı DN (mm)
4	Kademe sayısı
IVECO	Dizel motor markası
N45 MNSF 40	Dizel motor modeli

Teknik Özellikleri

İşletme değerleri

Devir hızı	1450-2900 1/dak
Emiş flanşı	DN 40-250/PN 16
Basınç flanşı	DN 32-200/PN 40 (64)
Maks. işletme basıncı	30 (50) bar

Motor sargı cinsi

≤ 4 kW: 230 VΔ / 400 V Y, 50 Hz
> 4 kW: 400 VΔ / 690 V Y, 50 Hz

Motor yapı şekli

IEC norm motor: IP 54 / Iso-cl.F	●
IEC norm motor: IP 55 / Iso-cl.F	○

Dizel motorlar

Dizel motorlar hakkında daha detaylı bilgi için lütfen kataloğun ilgili sayfasını inceleyiniz.	
≤ 55 kW hava soğutmalı HATZ	●
> 55 kW su soğutmalı IVECO	●

● Standart teslimat kapsamı
○ Özel istek teslimat kapsamı

Malzeme özellikleri

Emiş/basınç gövdesi	GG 25 (Opsiyonel GGG 40 / AISI 304 / AISI 316 / Bronz)
Ara kademe gövdeleri	GG 25 (Opsiyonel GGG 40 / AISI 304 / AISI 316 / Bronz)
Çark	GG 25 (Opsiyonel GGG 40 / AISI 304 / AISI 316 / Bronz)
Pompa mili	AISI 420 (Opsiyonel AISI 304 / AISI 316)
Mil burcu	AISI 304 (Opsiyonel AISI 316 / Bronz)
Salmastra	Grafit emdirilmiş yumuşak salmastra (Opsiyonel mekanik salmastra)*
Şase	DIN 17100 - St 37, epoxy kaplı
Kaplin koruması	EN 294 / DIN 31001'e uygun, epoxy kaplı

*** Mekanik salmastra opsiyonları:**

○ **AQ1EGG** Opsiyonel mekanik salmastra. Sipariş kodu S0.
120˚C'a kadar su.
Maksimum % 40'a kadar glikol içeren, sıcaklığı 40˚C'a kadar su/glikol karışımları.

○ **Q1Q1VGG** Opsiyonel mekanik salmastra. Sipariş kodu S1.
Maksimum % 50'ye kadar glikol içeren, sıcaklığı 90˚C'a kadar su/glikol karışımları.
Yüzme havuzu ve deniz suyu uygulamaları.

○ **AQ1VGG** Opsiyonel mekanik salmastra. Sipariş kodu S2.
Maksimum 90˚C'a kadar yağ-su karışımları.

MVI SERİSİ JOKEY POMPALARIN HİDROLİK PERFORMANS EĞRİLERİ

Jokey pompalar
Wilo'nun dikey tip, çok kademeli MVI.. serisi santrifüj pompaları kullanılmaktadır. MVI.. serisi jokey pompaların akışkan ile temasta olan tüm yapı elemanları AISI 304 (opsiyonel AISI 316L) paslanmaz çelikten üretilmiştir. Bu özellik pompanın faydalı ömrünü uzatmakta ve korozyona karşı dayanıklılık sağlamaktadır.

Jokey pompasının çalışmaya başlayacağı basınç, ana yangın pompasının çalışmaya başlayacağı basınçtan asgari 5 m (0.5 bar) daha yüksek olmalıdır.

$$H_{jokey} \geq (H_{ana} + 5)\ m$$

Jokey pompanın durma basıncı, yaklaşık olarak çalışma basıncından 10 m (1.0 bar) daha yüksek olmalıdır.

Jokey pompasının debisi, ana yangın pompasının debisinin %1'inden küçük olmamak üzere civarında olmalıdır.

$$Q_{jokey} = 2\text{-}3\ m^3/h\ (Q_{ana} < 100\ m^3/h)$$
$$Q_{jokey} = 3\text{-}4\ m^3/h\ (Q_{ana} > 100\ m^3/h)$$

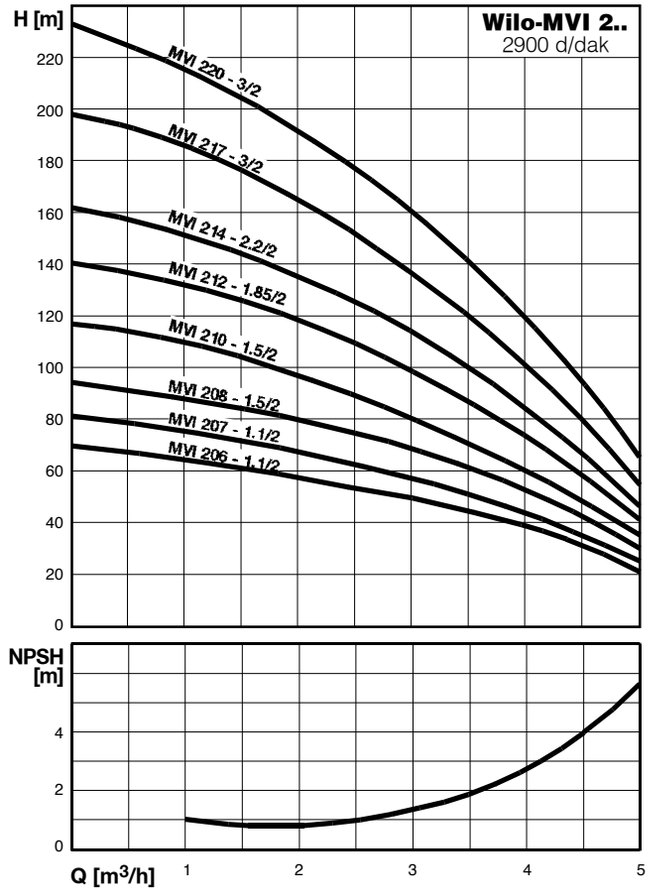

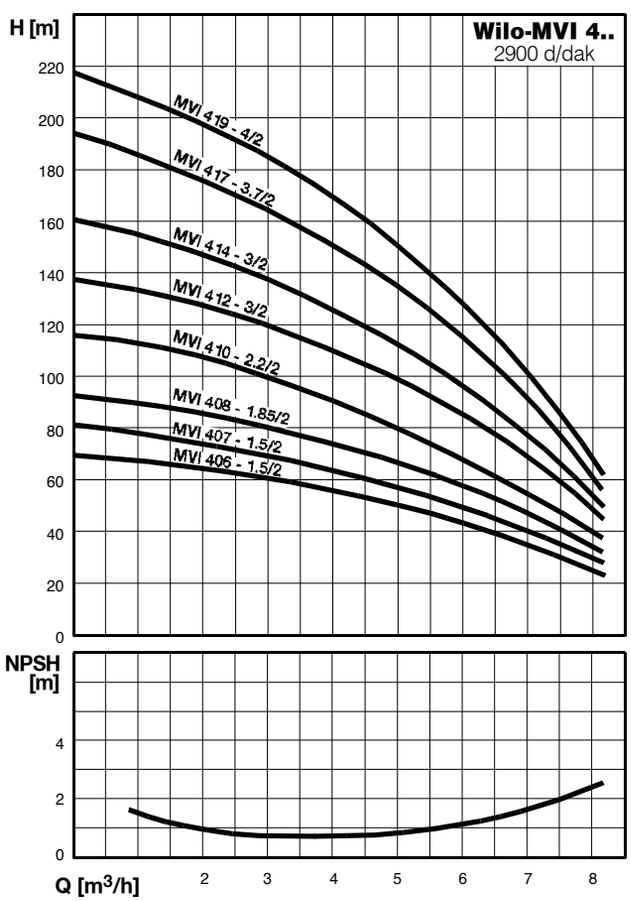

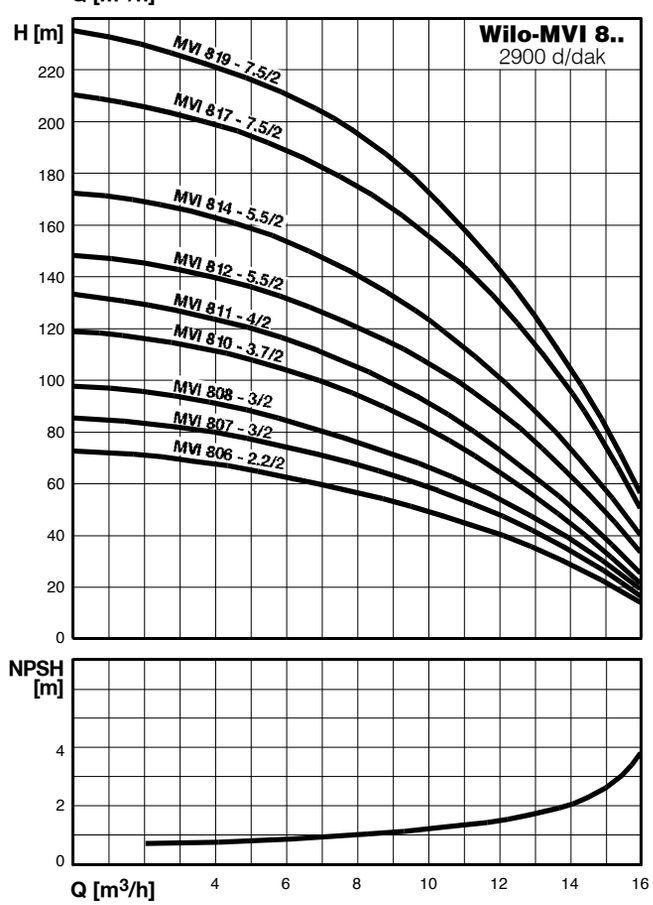

 Teknik bilgilerde değişiklik yapma hakkımız saklıdır.

NP.. ve BP.. SERİSİ ANA YANGIN POMPALARININ HİDROLİK PERFORMANS EĞRİLERİ

Motorsuz NP.. Pompa. Değişik özelliklerde malzeme ile üretim mümkündür. Elektrikli veya dizel motorlarla çalıştırılabilir.

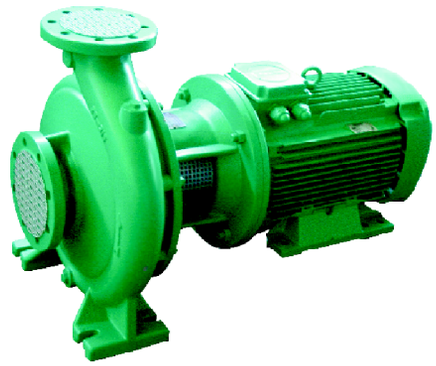

BP.. Pompa. Değişik özelliklerde malzeme ile üretim mümkündür. Sadece 45 kW'a kadar elektrikli motor ile üretim mümkündür. Dizel motor ile üretim mümkün değildir.

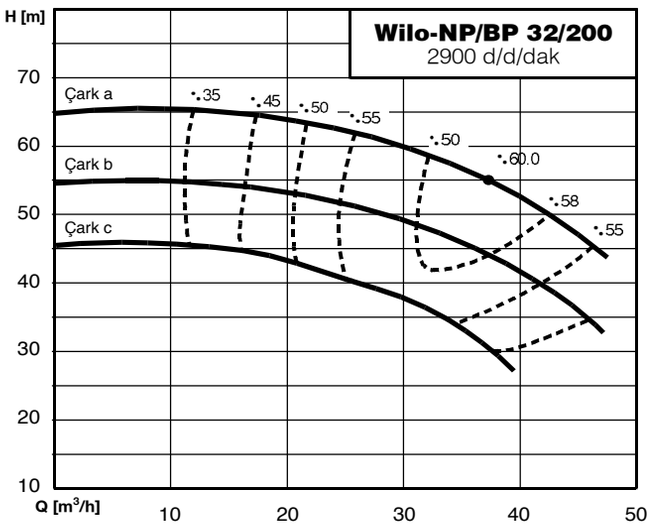

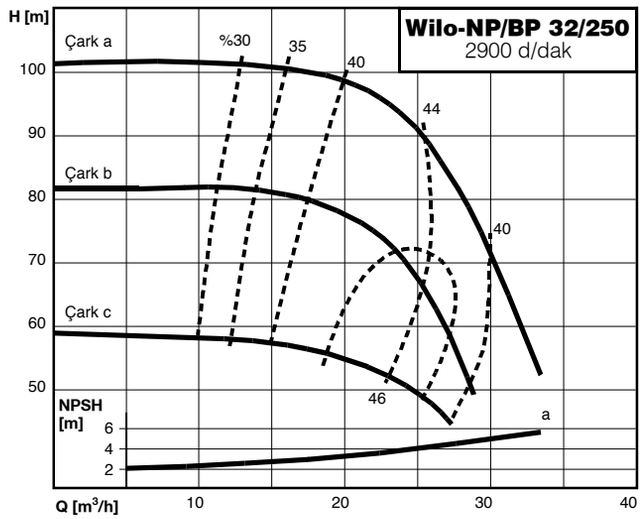

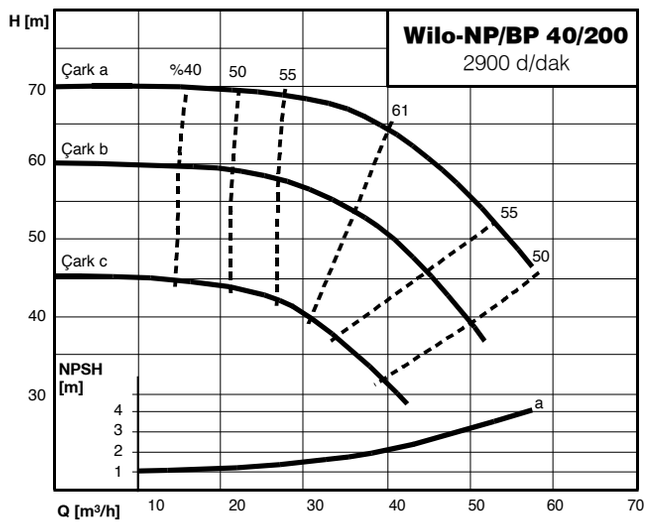

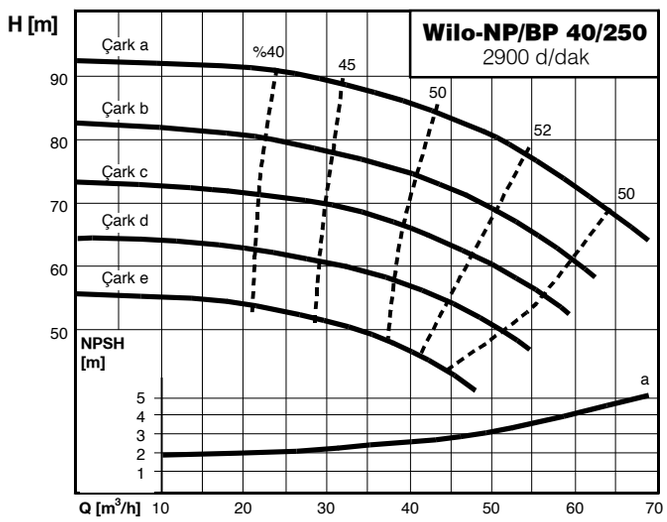

Performans eğrileri, değişik standart çark çaplarına göre H [m]-Q [m³/h] ilişkisini göstermektedir. Maksimum ve minimum çark çapları arasında herhangi bir ölçüde imalatı mümkün olup, istenen çalışma noktası değerlerini tam karşılayacak şekilde üretilmektedir.

Gerekli olan motor gücünün doğru olarak seçimi için $P\ (kW) = \dfrac{Q\ (m^3/h) \times H\ (m)}{367 \times \eta}$ **x emniyet faktörü** formülünden yararlanılabilir.

NP.. ve BP.. SERİSİ ANA YANGIN POMPALARININ HİDROLİK PERFORMANS EĞRİLERİ

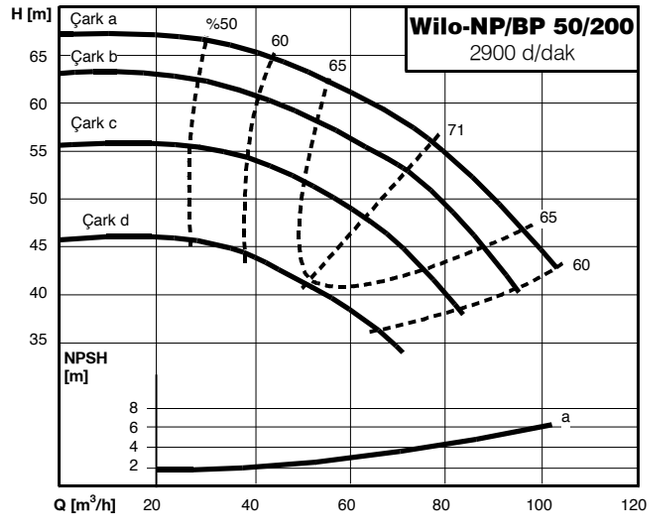

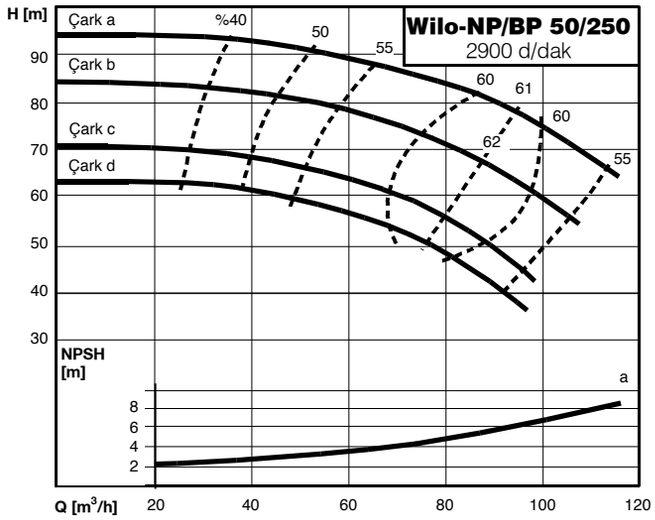

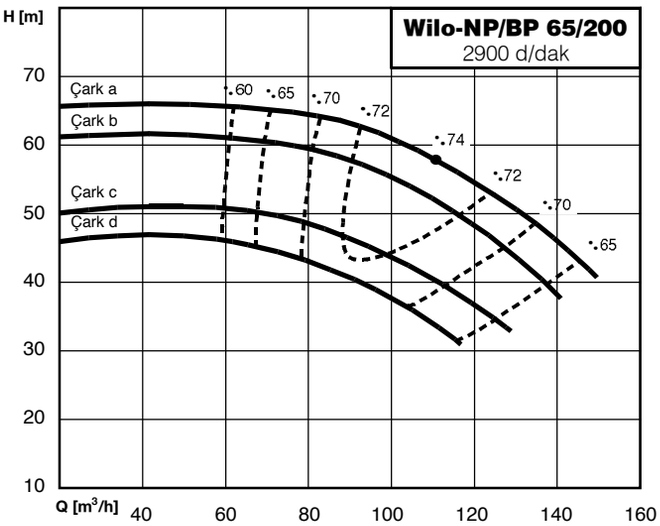

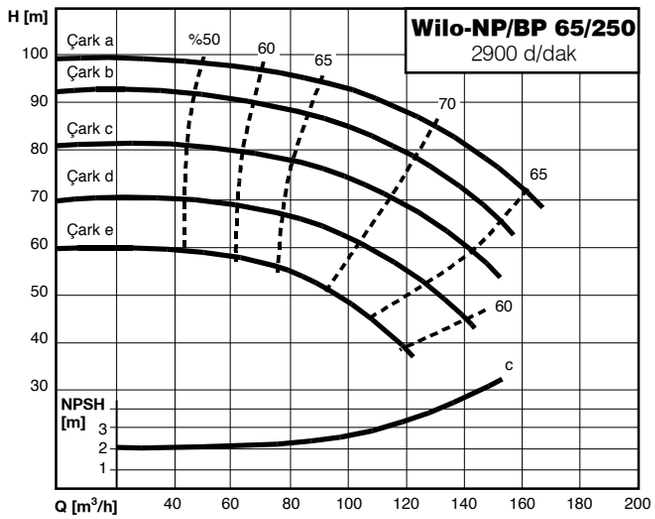

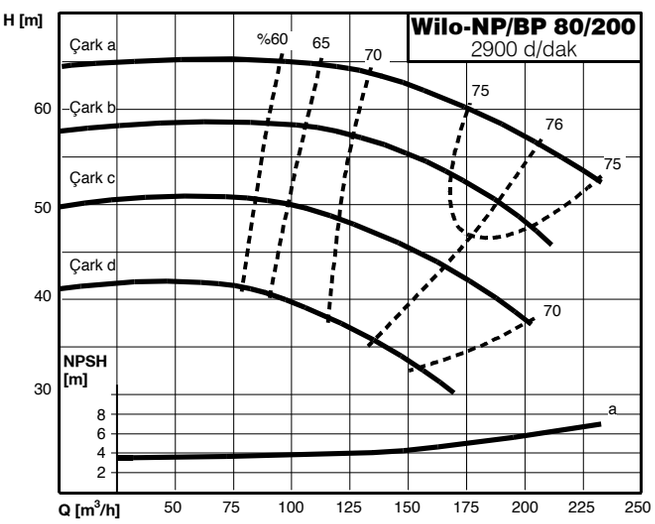

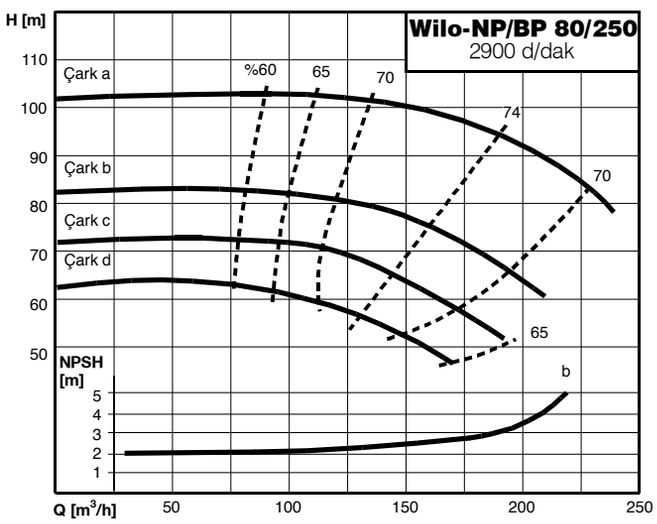

Performans eğrileri, değişik standart çark çaplarına göre H [m]-Q [m³/h] ilişkisini göstermektedir. Maksimum ve minimum çark çapları arasında herhangi bir ölçüde imalatı mümkün olup, istenen çalışma noktası değerlerini tam karşılayacak şekilde üretilmektedir.

Gerekli olan motor gücünün doğru olarak seçimi için $P\ (kW) = \dfrac{Q\ (m^3/h) \times H\ (m)}{367 \times \eta}$ **x emniyet faktörü** formülünden yararlanılabilir.

 Teknik bilgilerde değişiklik yapma hakkımız saklıdır.

NP.. ve BP.. SERİSİ ANA YANGIN POMPALARININ HİDROLİK PERFORMANS EĞRİLERİ

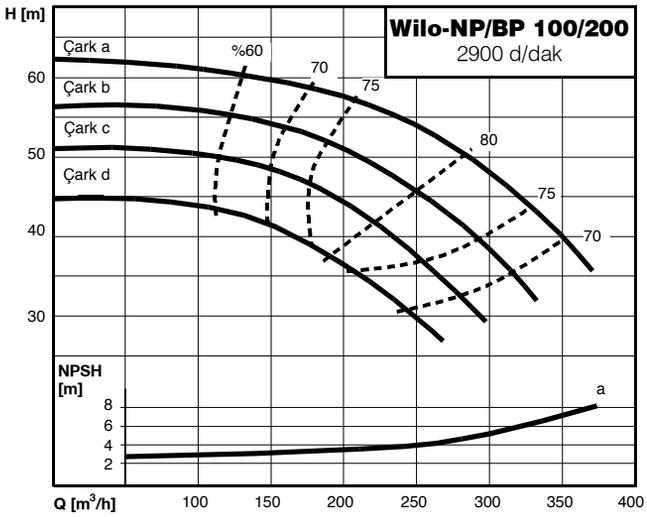

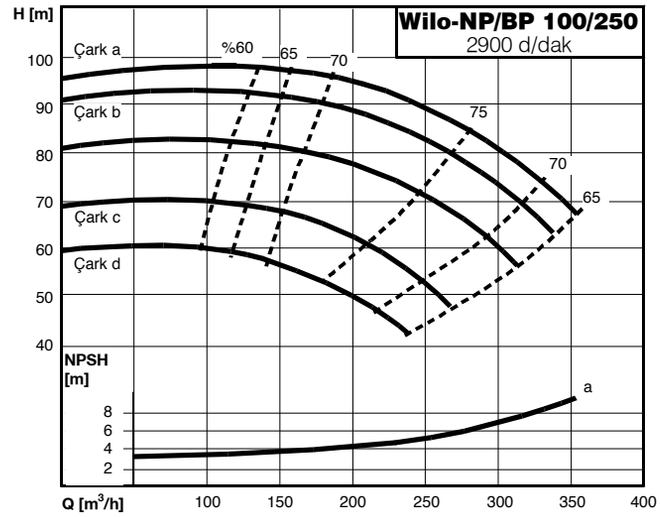

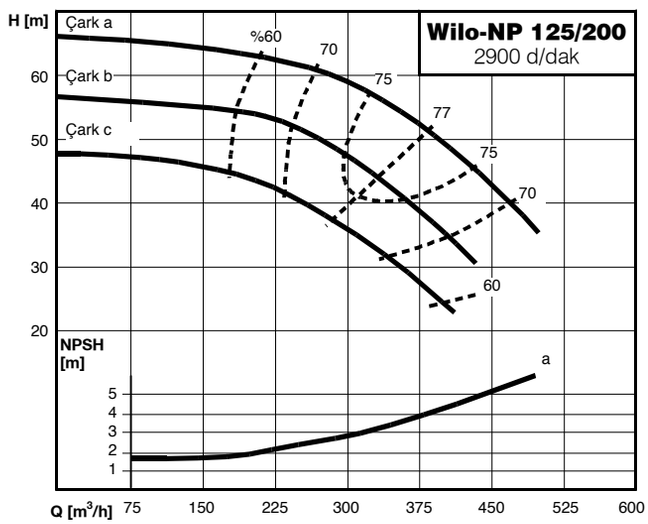

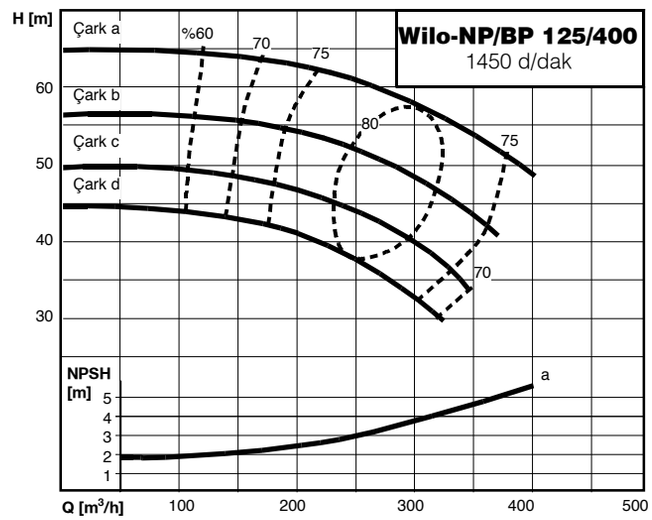

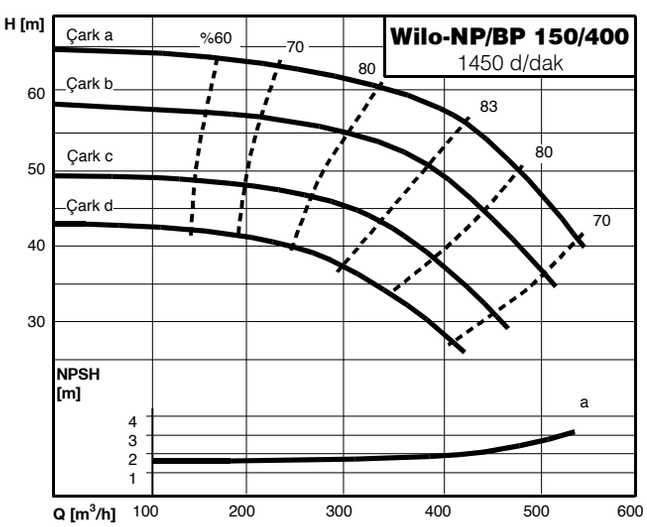

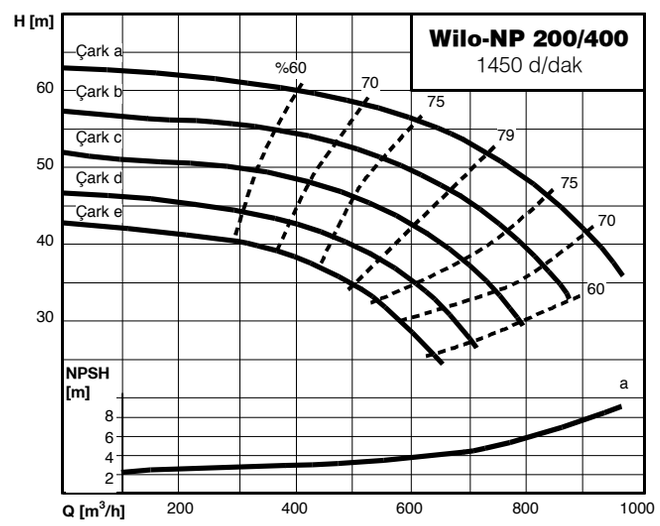

Performans eğrileri, değişik standart çark çaplarına göre H [m]-Q [m³/h] ilişkisini göstermektedir. Maksimum ve minimum çark çapları arasında herhangi bir ölçüde imalatı mümkün olup, istenen çalışma noktası değerlerini tam karşılayacak şekilde üretilmektedir.

Gerekli olan motor gücünün doğru olarak seçimi için $P\ (kW) = \dfrac{Q\ (m^3/h) \times H\ (m)}{367 \times \eta}$ **x emniyet faktörü** formülünden yararlanılabilir.

NP.. ve BP.. SERİSİ ANA YANGIN POMPALARININ HİDROLİK PERFORMANS EĞRİLERİ

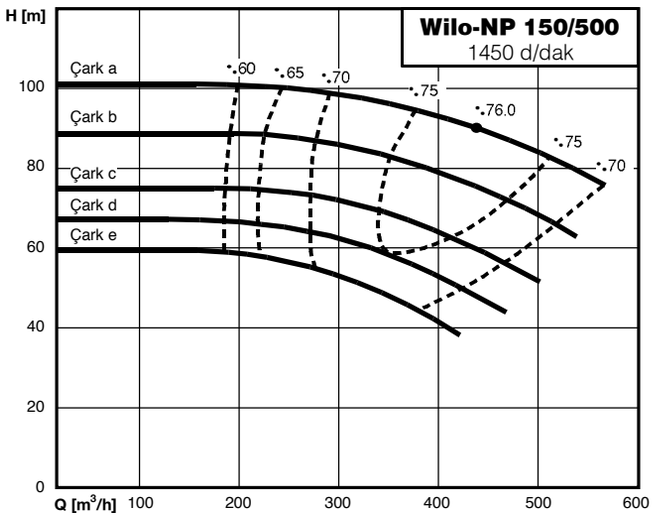

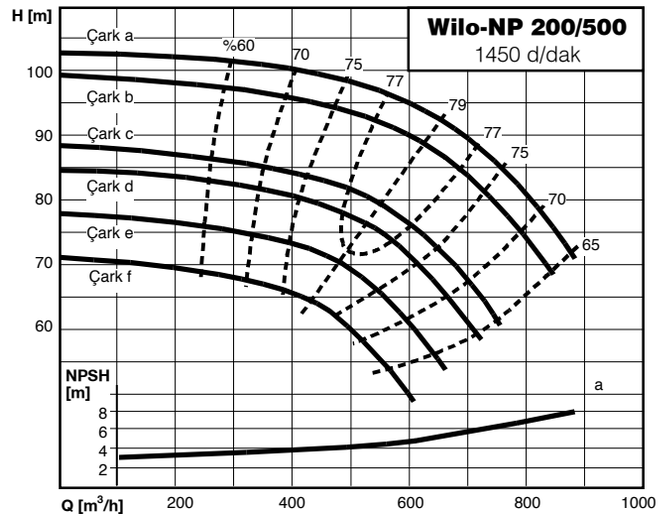

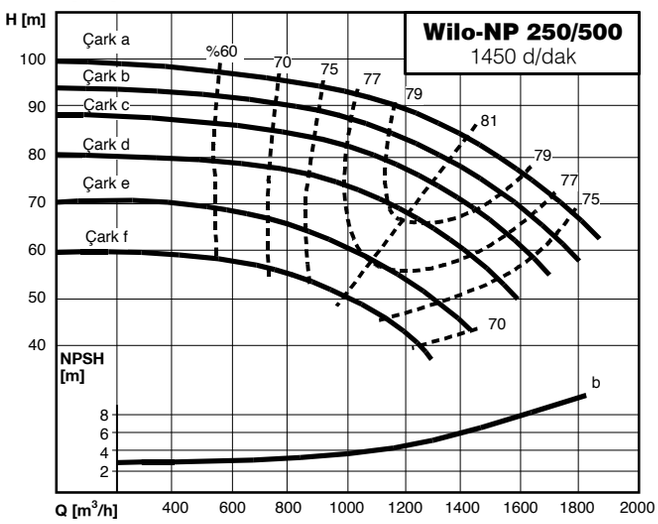

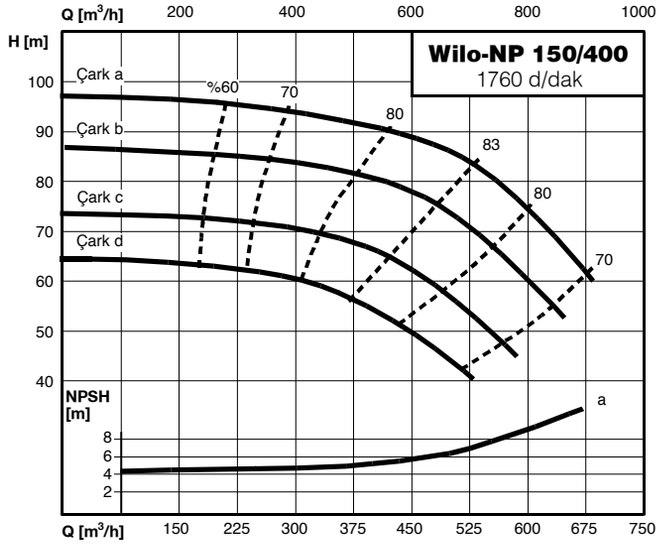

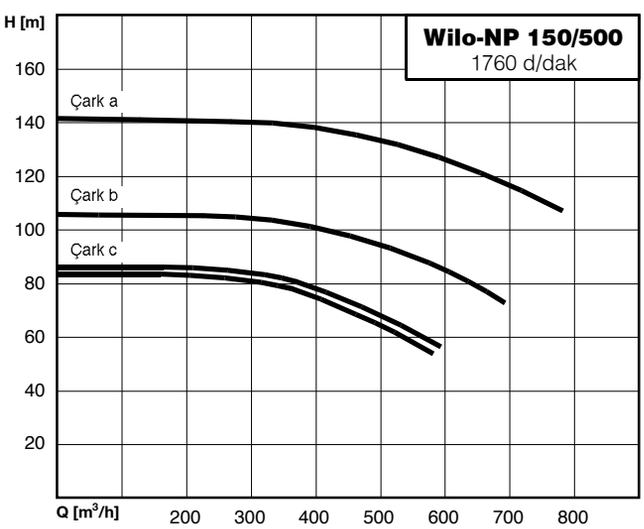

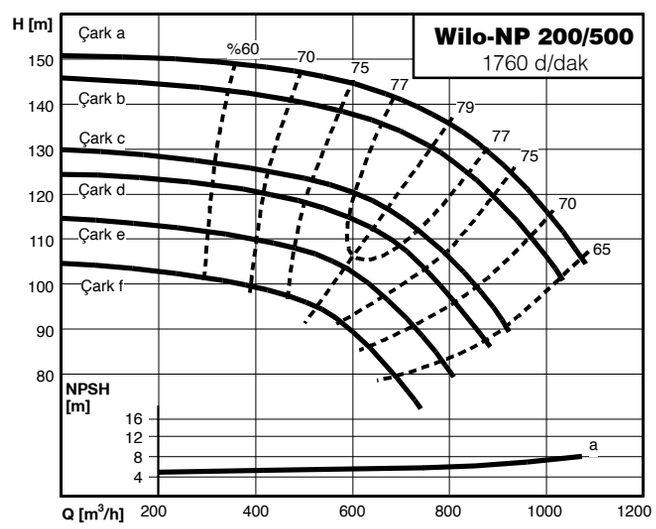

Performans eğrileri, değişik standart çark çaplarına göre H [m]-Q [m³/h] ilişkisini göstermektedir. Maksimum ve minimum çark çapları arasında herhangi bir ölçüde imalatı mümkün olup, istenen çalışma noktası değerlerini tam karşılayacak şekilde üretilmektedir.

Gerekli olan motor gücünün doğru olarak seçimi için $P\ (kW) = \dfrac{Q\ (m^3/h) \times H\ (m)}{367 \times \eta}$ **x emniyet faktörü** formülünden yararlanılabilir.

 Teknik bilgilerde değişiklik yapma hakkımız saklıdır.

NP.. ve BP.. SERİSİ ANA YANGIN POMPALARININ HİDROLİK PERFORMANS EĞRİLERİ

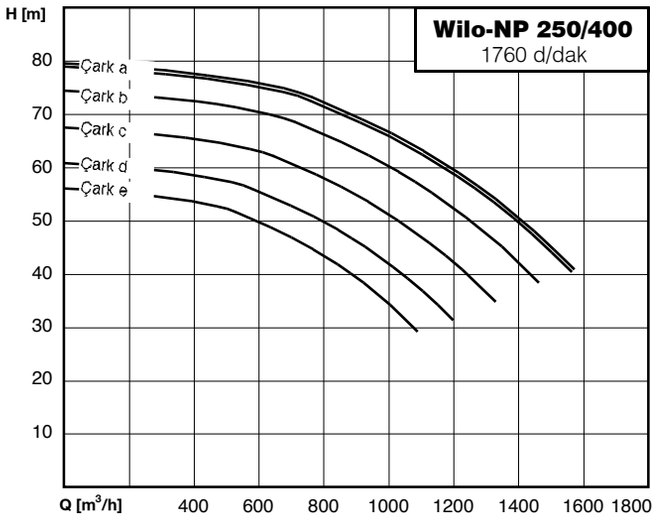

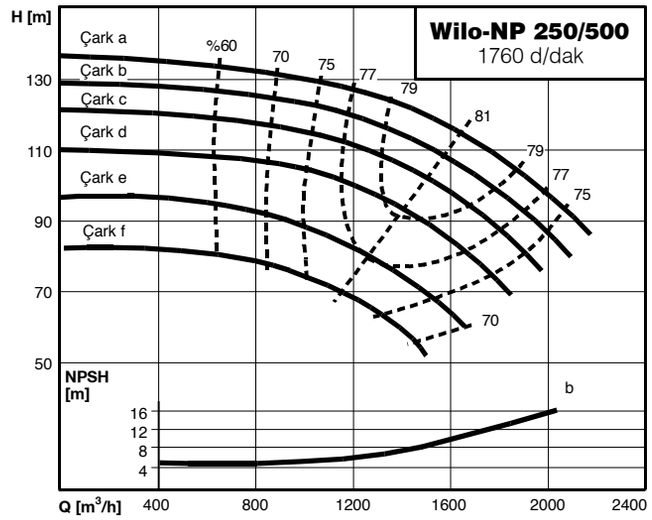

Performans eğrileri, değişik standart çark çaplarına göre H [m]-Q [m³/h] ilişkisini göstermektedir. Maksimum ve minimum çark çapları arasında herhangi bir ölçüde imalatı mümkün olup, istenen çalışma noktası değerlerini tam karşılayacak şekilde üretilmektedir.

Gerekli olan motor gücünün doğru olarak seçimi için

$$P\ (kW) = \frac{Q\ (m^3/h) \times H\ (m)}{367 \times \eta} \times \text{emniyet faktörü}$$

formülünden yararlanılabilir.

ASPH.. SERİSİ AYRILABİLİR GÖVDELİ ANA YANGIN POMPALARININ HİDROLİK PERFORMANS EĞRİLERİ

Standart yapı malzemeleri kullanılarak üretilmiş ASPH.. serisi pompa. Değişik yapı malzemeleri ile üretimi mümkün olan bu pompalar, elektrik motoru veya dizel motor ile çalıştırılabilmektedir.

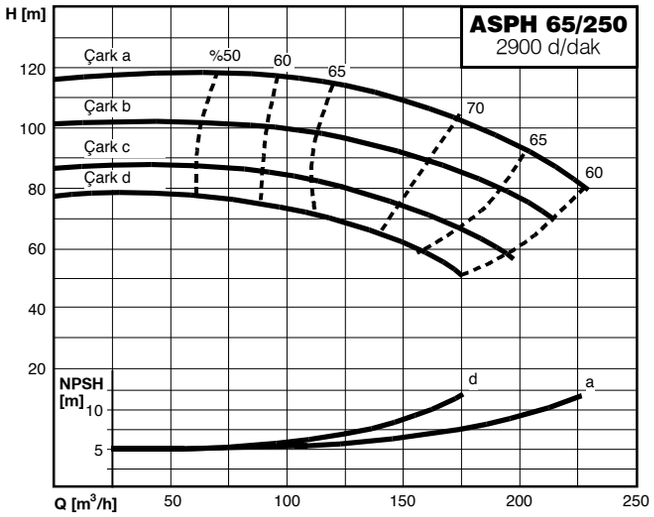

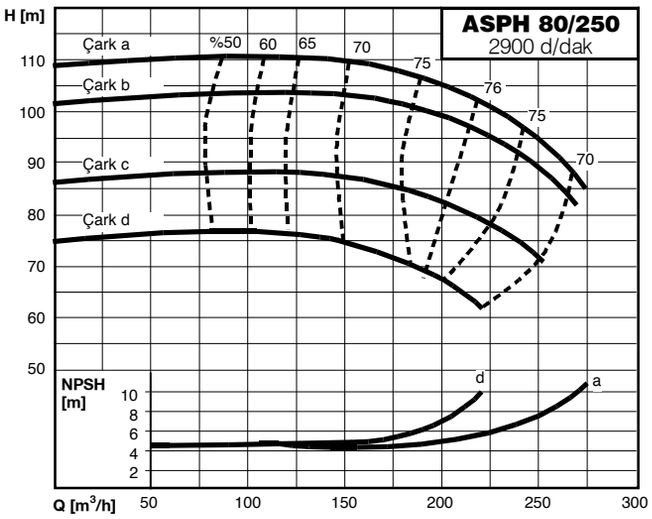

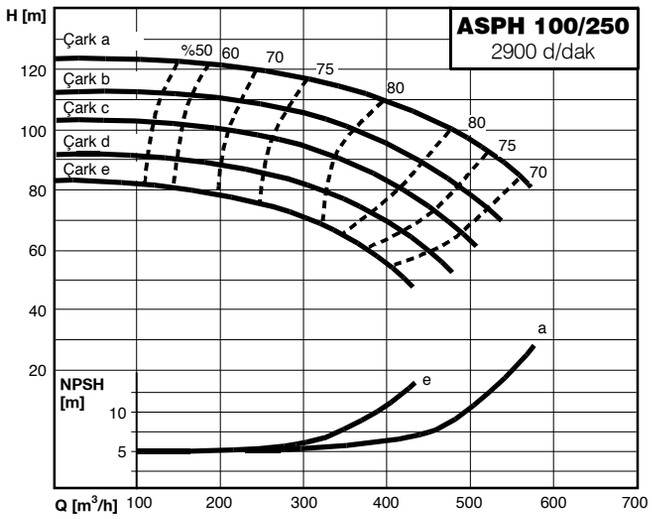

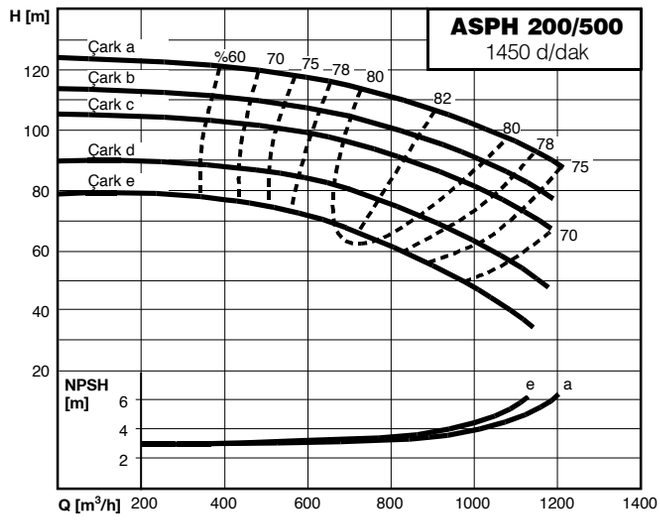

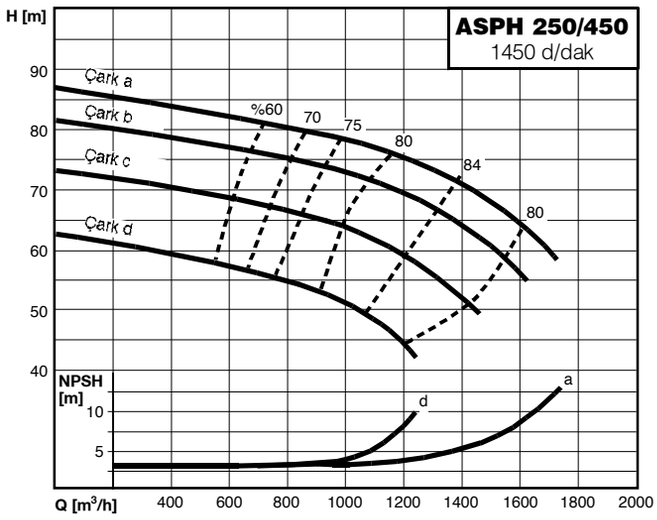

Performans eğrileri, değişik standart çark çaplarına göre H [m]-Q [m³/h] ilişkisini göstermektedir. Maksimum ve minimum çark çapları arasında herhangi bir ölçüde imalatı mümkün olup, istenen çalışma noktası değerlerini tam karşılayacak şekilde üretilmektedir.

Gerekli olan motor gücünün doğru olarak seçimi için $P\ (kW) = \dfrac{Q\ (m^3/h) \times H\ (m)}{367 \times \eta}$ **x emniyet faktörü** formülünden yararlanılabilir.

 Teknik bilgilerde değişiklik yapma hakkımız saklıdır.

WRH.. SERİSİ ÇOK KADEMELİ ANA YANGIN POMPALARININ HİDROLİK PERFORMANS EĞRİLERİ

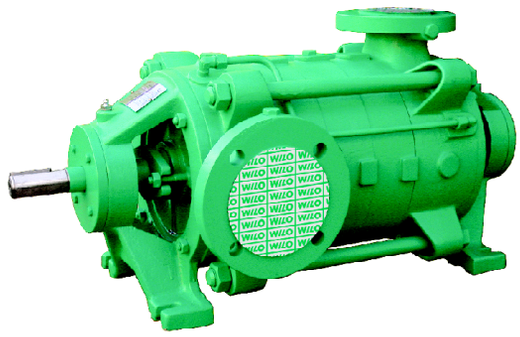

Standart yapı malzemeleri kullanılarak üretilmiş WRH.. serisi pompa. Değişik yapı malzemeleri ile de üretimi mümkün olan bu pompalar elektrik motoru veya dizel motor ile çalıştırılabilmektedir.

Aşağıdaki performans eğrileri, WRH.. serisi pompaların **sadece bir kademesinin** H [m] - Q [m^3/h] ilişkisini göstermektedir. Çok kademeli bir pompanın H [m] değerini bulmak için, eğride görülen H [m] değeri pompanın kademe sayısıyla çarpılmalıdır.

Örnek: Q = 25 m^3/h ve H = 140 m değerleri isteniyor.

5 kademeli WRH.. 40 tipinde bir pompa seçilmiştir.

WRH 40/5 - 18.5/2

Pompanın kademelerindeki tüm çarkların çapı, a ile b arasındaki bir ölçüye ayarlanarak, herbirinin 25 m^3/h debide 28 m basma yüksekliği vermesi sağlanacaktır. (5x28 m = 140 m)

Uygun WRH.. serisi pompanın seçimi için aşağıdaki yöntemin takip edilmesi faydalıdır:

- İstenen debiyi Q [m^3/h] performans eğrisinin orta bölgesinde, kabul edilebilir bir verim ile çalışacak pompa tipi seçilir.
- İstenen basma yüksekliği H [m] değeri, istenen debi Q [m^3/h] değerinde pompanın yaklaşık basma yüksekliği değerine bölünerek, kademe sayısı bulunur.
- Pompa tipi ve kademe sayısı bulunduktan sonra gereksinim duyulan basma yüksekliği H [m] değerinin kademe sayısına bölünmesi ile bulunan değerin (kademe başına basma yüksekliği değeri) a ile c eğrileri arasında kaldığı kontrol edilmelidir.
- İhtiyaç duyulan tahrik motorunun gücü hesaplanmalıdır.

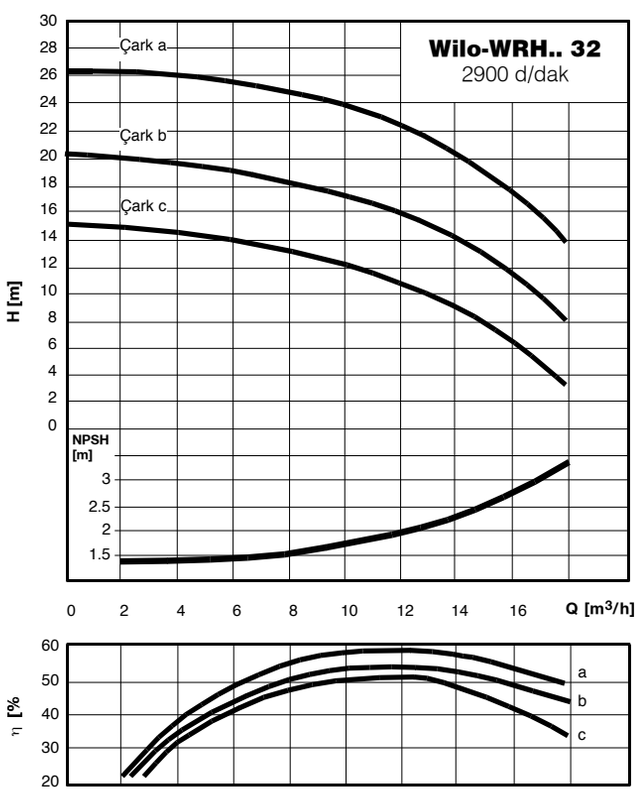

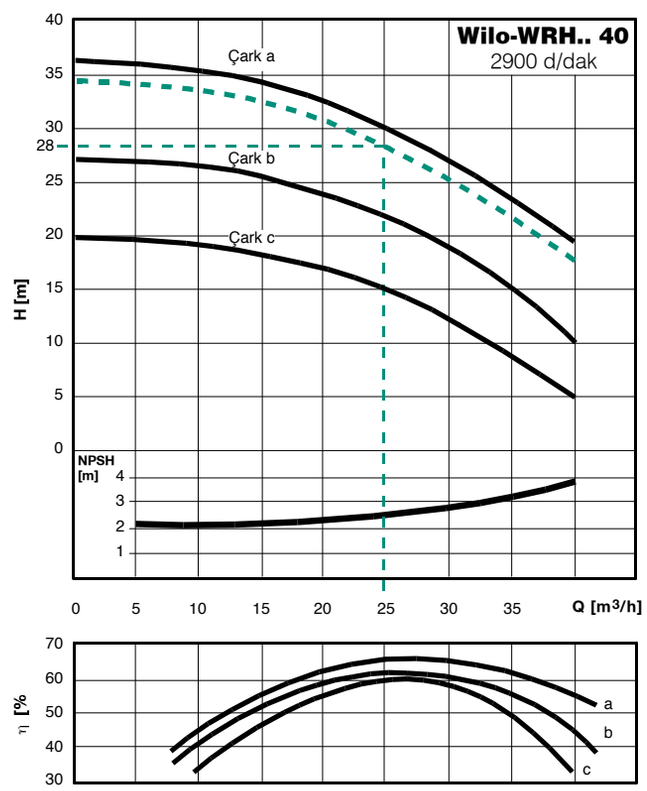

Performans eğrileri, değişik standart çark çaplarına göre H [m]-Q [m^3/h] ilişkisini göstermektedir. Maksimum ve minimum çark çapları arasında herhangi bir ölçüde imalatı mümkün olup, istenen çalışma noktası değerlerini tam karşılayacak şekilde üretilmektedir.

Gerekli olan motor gücünün doğru olarak seçimi için $$P\,(kW) = \frac{Q\,(m^3/h) \times H\,(m)}{367 \times \eta} \times \text{emniyet faktörü}$$ formülünden yararlanılabilir.

WRH SERİSİ ÇOK KADEMELİ ANA YANGIN POMPOLARININ HİDROLİK PERFORMANS EĞRİLERİ

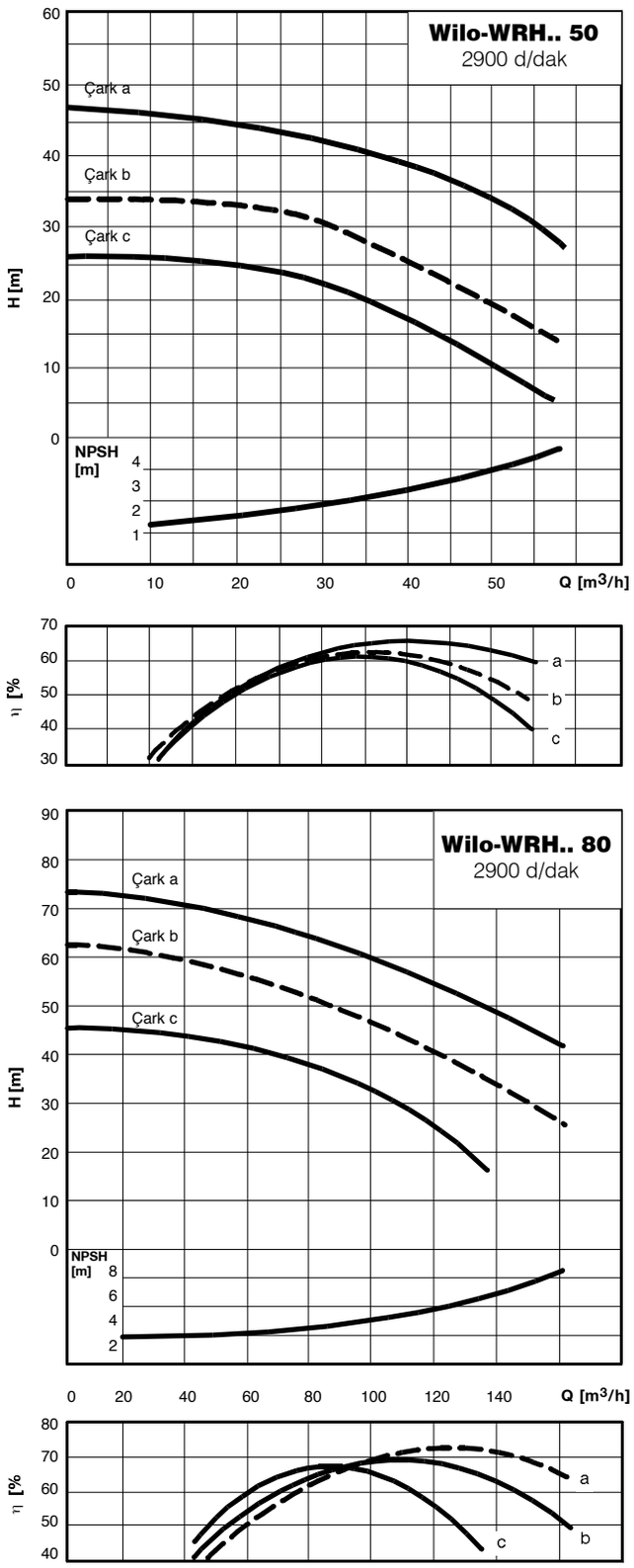

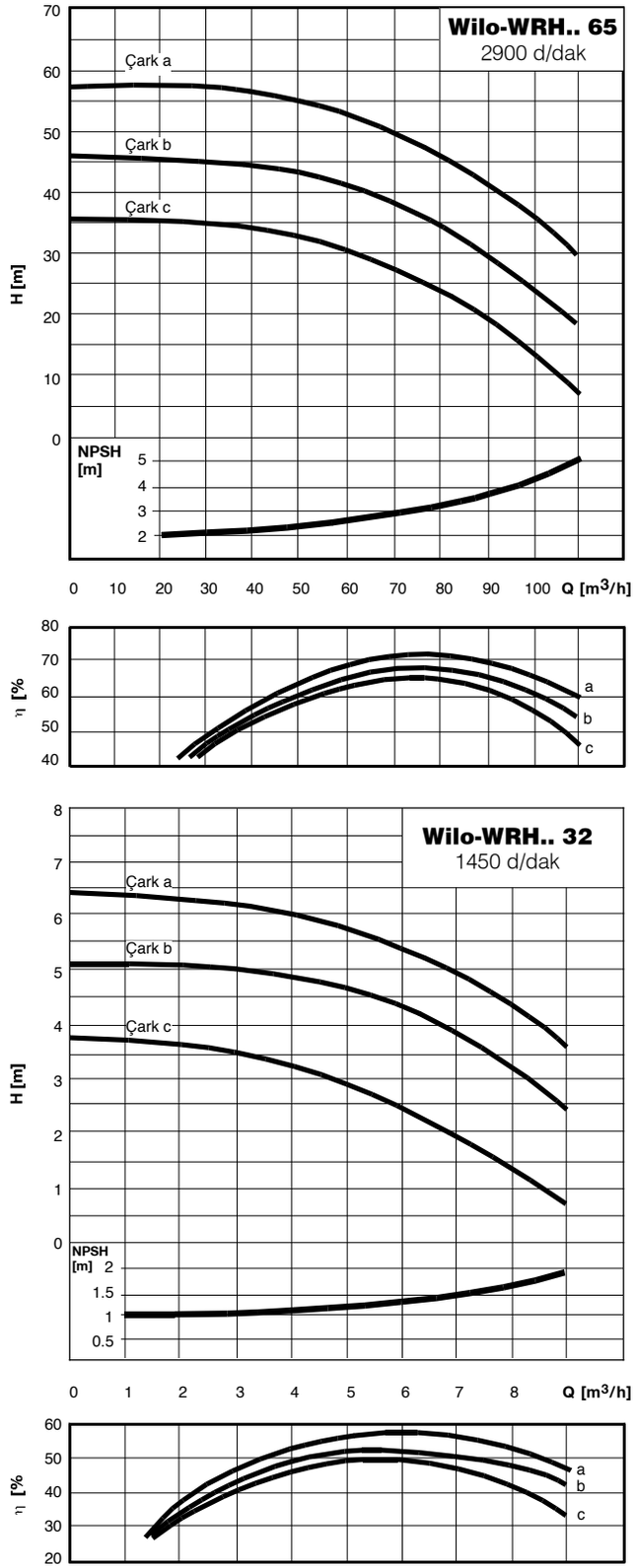

Performans eğrileri, değişik standart çark çaplarına göre H [m]-Q [m³/h] ilişkisini göstermektedir. Maksimum ve minimum çark çapları arasında herhangi bir ölçüde imalatı mümkün olup, istenen çalışma noktası değerlerini tam karşılayacak şekilde üretilmektedir.

Gerekli olan motor gücünün doğru olarak seçimi için $P\ (kW) = \frac{Q\ (m^3/h) \times H\ (m)}{367 \times \eta}$ **x emniyet faktörü** formülünden yararlanılabilir.

WRH SERİSİ ÇOK KADEMELİ ANA YANGIN POMPOLARININ HİDROLİK PERFORMANS EĞRİLERİ

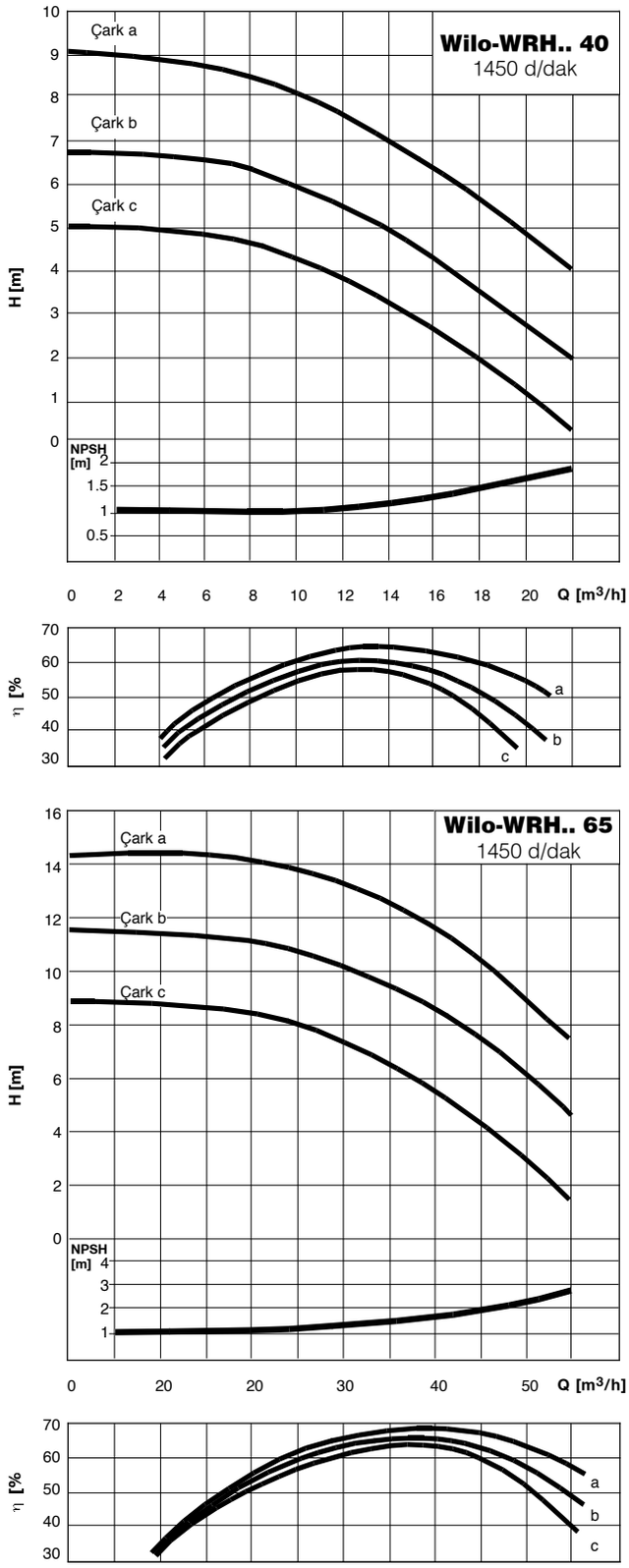

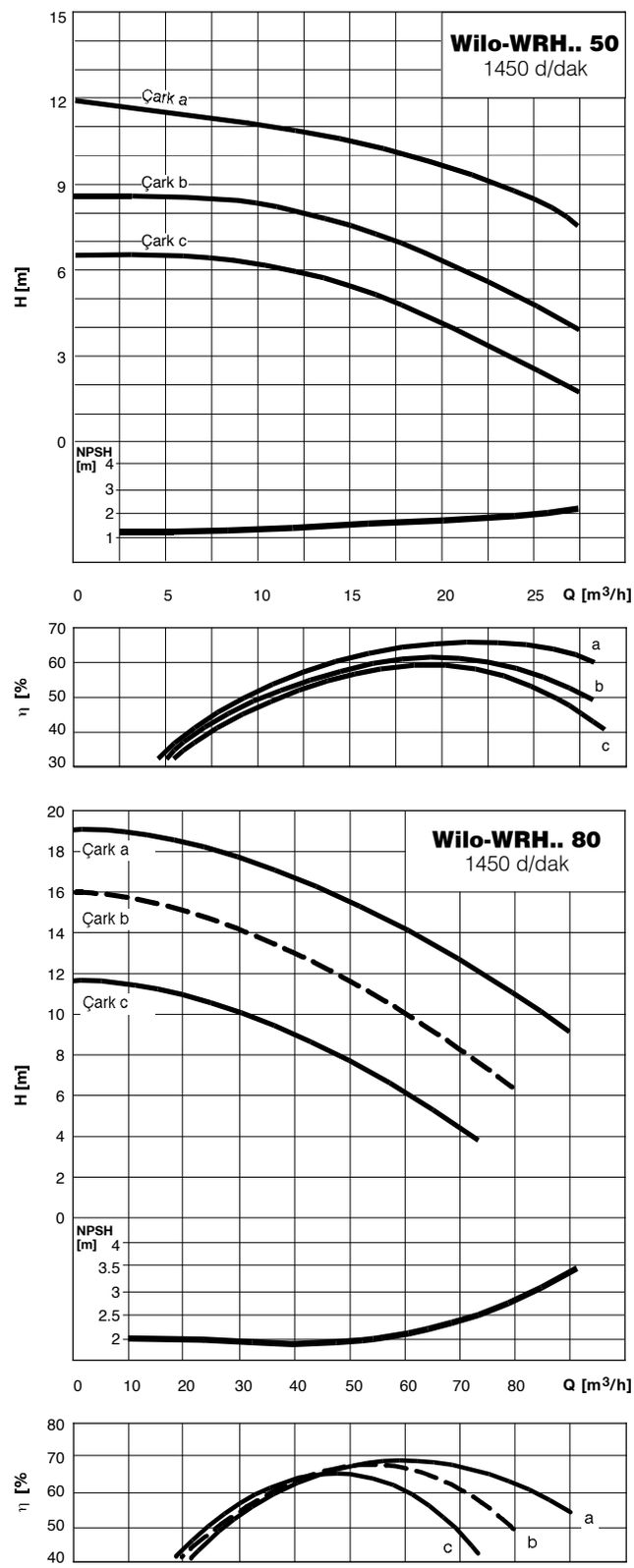

Performans eğrileri, değişik standart çark çaplarına göre H [m]-Q [m³/h] ilişkisini göstermektedir. Maksimum ve minimum çark çapları arasında herhangi bir ölçüde imalatı mümkün olup, istenen çalışma noktası değerlerini tam karşılayacak şekilde üretilmektedir.

Gerekli olan motor gücünün doğru olarak seçimi için $$P\ (kW) = \frac{Q\ (m^3/h) \times H\ (m)}{367 \times \eta} \times \text{emniyet faktörü}$$ formülünden yararlanılabilir.

WRH SERİSİ ÇOK KADEMELİ ANA YANGIN POMPOLARININ HİDROLİK PERFORMANS EĞRİLERİ

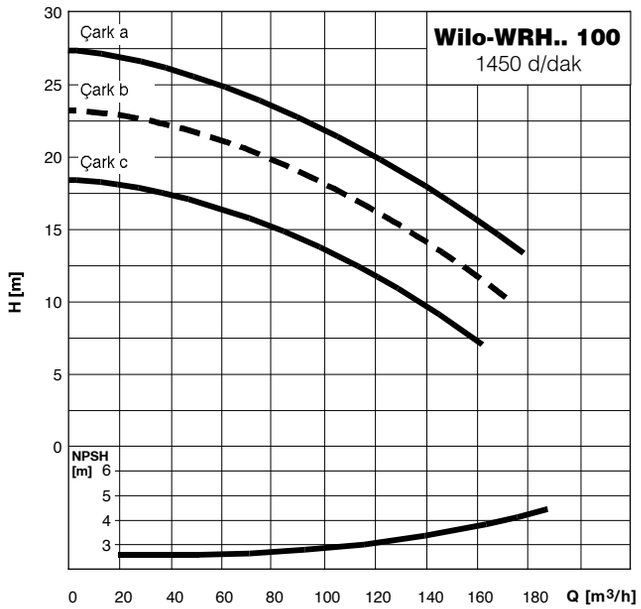

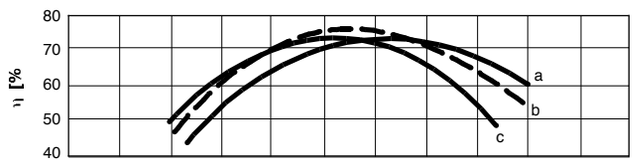

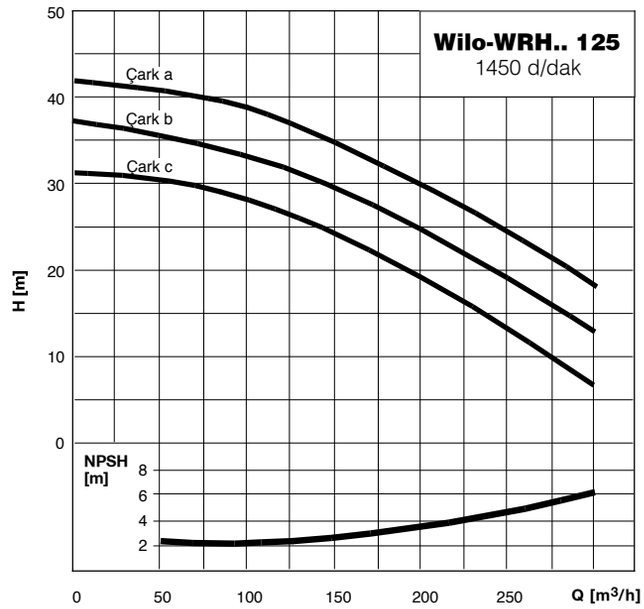

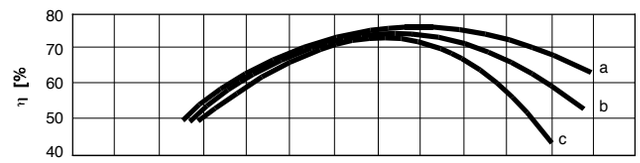

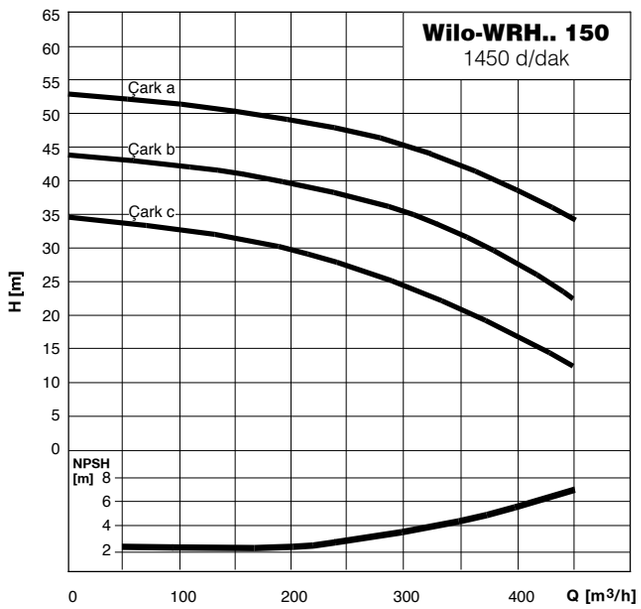

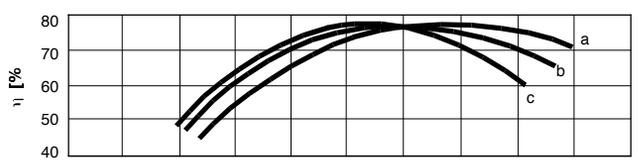

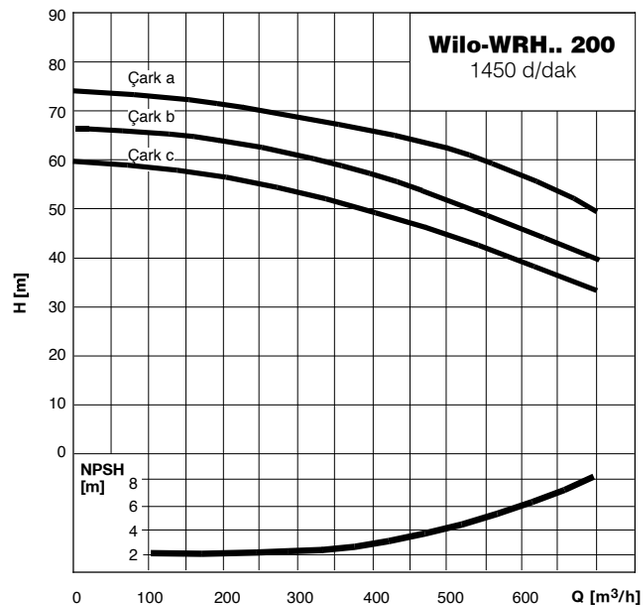

Performans eğrileri, değişik standart çark çaplarına göre H [m]-Q [m³/h] ilişkisini göstermektedir. Maksimum ve minimum çark çapları arasında herhangi bir ölçüde imalatı mümkün olup, istenen çalışma noktası değerlerini tam karşılayacak şekilde üretilmektedir.

Gerekli olan motor gücünün doğru olarak seçimi için $P\ (kW) = \frac{Q\ (m^3/h) \times H\ (m)}{367 \times \eta}$ **x emniyet faktörü** formülünden yararlanılabilir.

Yangın Pompalarının Montajı

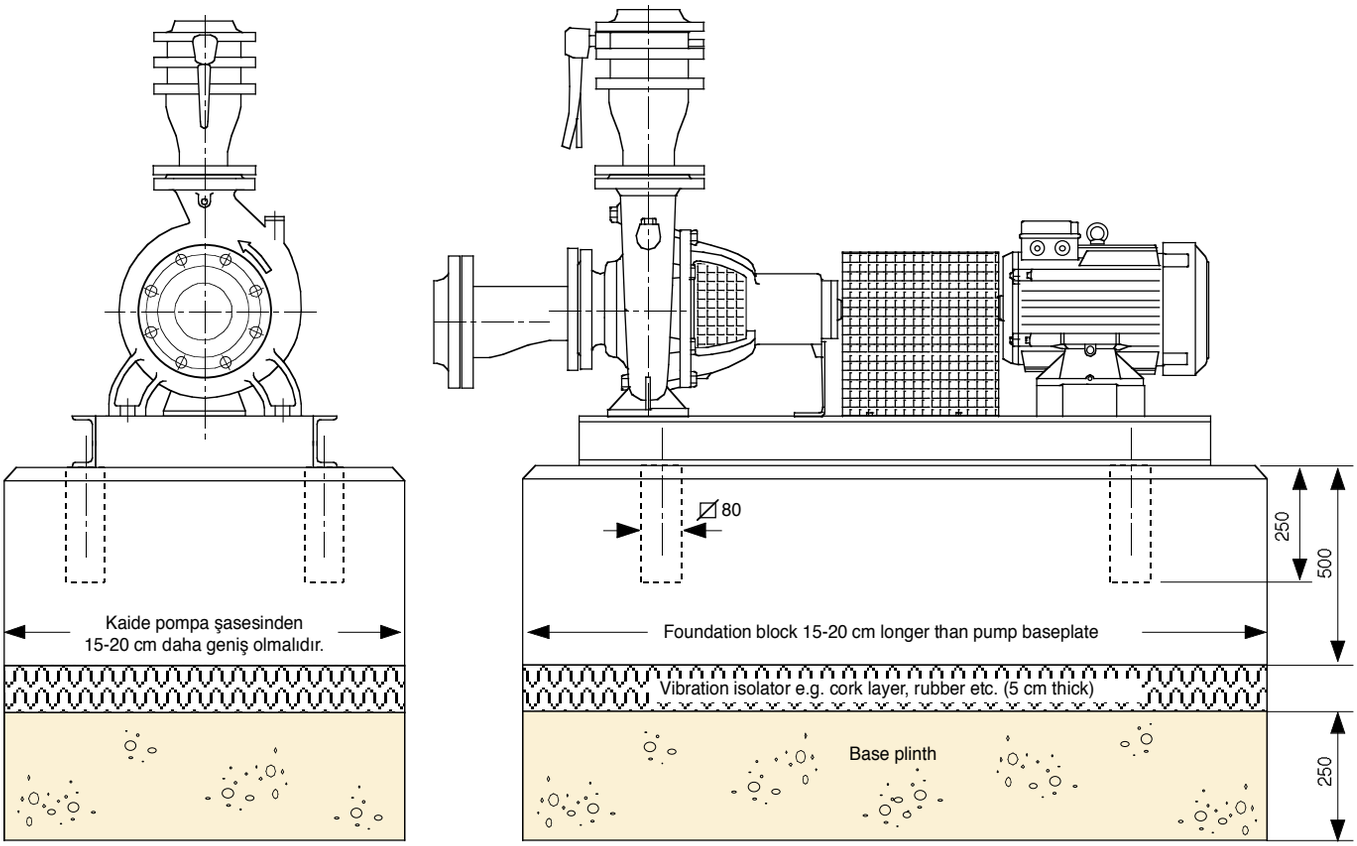

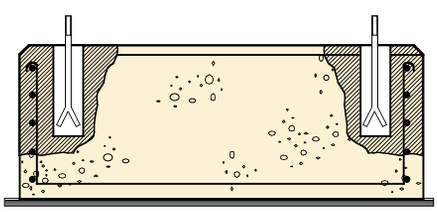

Ankeraj saplamalarının kaide betonuna yerleştirilmesi

Pompaların Kaide Üzerine Montajı

Şaseli santrifüj pompaların gürültüsüz çalışabilmesi için pompa kaidesinin doğru planlanması ve inşası son derece önemli bir faktördür.

Doğru yapılmış bir kaideye, pompa şasesinin sağlam bir şekilde bağlanması ve her pompa için ayrı bir kaide öngörülmesi, mümkün olduğunca sessiz ve titreşimsiz bir işletim için tavsiye edilmektedir.

Titreşimin binaya aktarılmasına engel olmak için, kaide betonunun bina yapısından esnek bir izolatör ile ayrılması gerekmektedir. Kaide betonunun dökülmesi esnasında mekanik bağlantı sağlayarak, ses köprüleri oluşmasına neden olabilecek harç akıntısı, çakıl, tuğla parçası, inşaat artıkları vb. malzemelerin bina ile kaide betonu arasında bulunmamasına dikkat edilmelidir.

Pompanın boru bağlantılarının pompa gövdesine yük bindirmeyecek şekilde monte edilmesine dikkat edilmelidir. Emme ve basma borularının, pompa flanşlarına yakın bölgelerden kelepçeler ile desteklenmesi tavsiye edilir.

Pompa şasesinin üzerine yerleştirileceği beton kaidenin yapılmasında dikkat edilmesi gereken noktalar şunlardır:

1. Kaide kalıbının en altına önce 15-25 cm kalınlığında küçük çakıl taşlarından oluşmuş temel çakılı serilmelidir.
2. Bunun üzerine 5-6 cm kalınlığında strapor veya mantar gibi titreşim sönümleyici özelliği olan plakalar yerleştirilmelidir.
3. Kalıbın içine Ø12 mm'lik inşaat demiri çubuklarından yapılmış stabilizasyon kafesi işlenmelidir.
4. Kalıbın içine, bilahare ankeraj saplamalarının içine yerleştirileceği beheri 250-300 mm uzunluğunda ve ⧄ 80 mm boyutunda 4 veya 6 adet erkek kalıplar öngörülmelidir.
5. B-160 kalitesinde 300 dozlu beton kalıbın içine dökülmelidir.
6. Beton iyice donduktan sonra ankeraj kalıpları sökülmelidir.
7. Bir ucu çatal yapılmış korozyona dayanıklı ankeraj civataları pompa şasesinin delik ölçülerine uygun olarak ankeraj deliklerinin içine yerleştirilmeli ve deliklere beton şerbeti dökülerek dondurulmalıdır.

NP.. SERİSİ ELEKTRİK MOTORLU BİR POMPALI YANGIN SAVUNMA SİSTEMİNİN BOYUTLARI

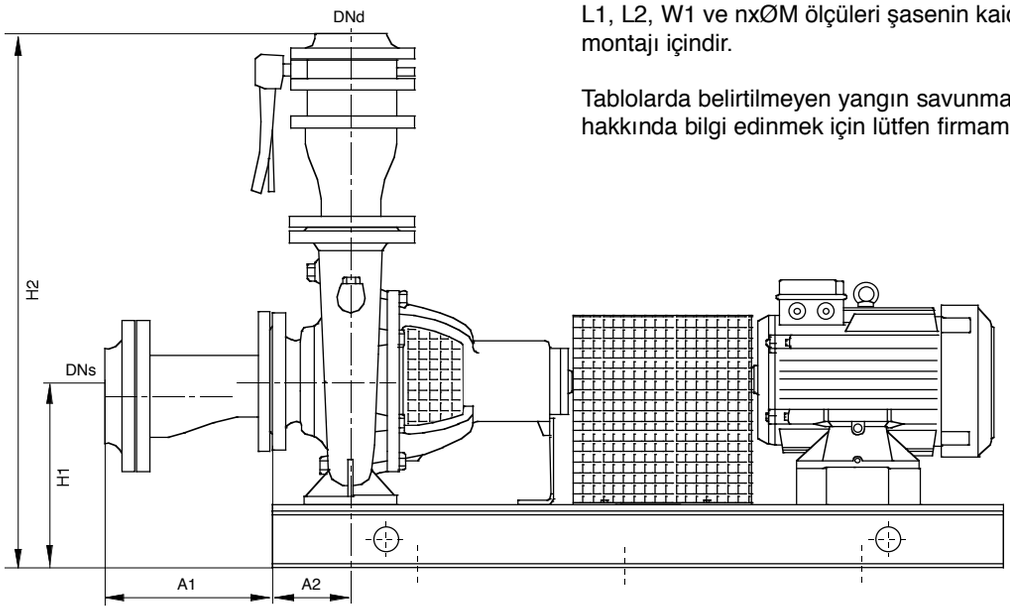

L1, L2, W1 ve nxØM ölçüleri şasenin kaide üzerine montajı içindir.

Tablolarda belirtilmeyen yangın savunma sistemleri hakkında bilgi edinmek için lütfen firmamıza danışınız.

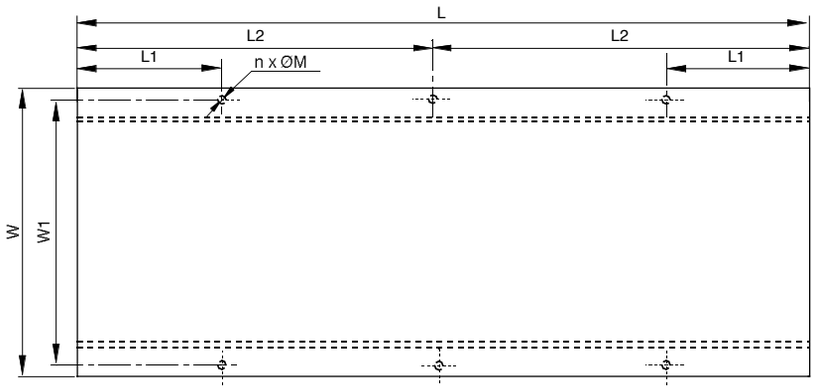

Pompa Tipi	Motor Gövdesi	DNs (mm)	DNd (mm)	L (mm)	W (mm)	H1 (mm)	H2 (mm)	A1 (mm)	A2 (mm)	L1 (mm)	L2 (mm)	n x M (nxØmm)	W1 (mm)
1 - NP 32/125 - 1.1/2	80	65	40	800	300	188	623	240	80	145	-	4x10	270
1 - NP 32/125 - 1.5/2	90	65	40	800	300	188	623	240	80	145	-	4x10	270
1 - NP 32/125 - 2.2/2	90	65	40	800	300	188	623	240	80	145	-	4x10	270
1 - NP 32/125 - 3/2	100	65	40	800	300	188	623	240	80	145	-	4x10	270
1 - NP 32/125 - 0.18/4	63	65	40	700	300	188	623	240	80	145	-	4x10	270
1 - NP 32/125 - 0.25/4	71	65	40	800	300	188	623	240	80	145	-	4x10	270
1 - NP 32/125 - 0.37/4	71	65	40	800	300	188	623	240	80	145	-	4x10	270
1 - NP 32/160 - 3/2	100	65	40	800	300	208	663	240	80	145	-	4x10	270
1 - NP 32/160 - 4/2	112	65	40	900	350	208	663	240	80	145	-	4x12	320
1 - NP 32/160 - 5.5/2	132	65	40	900	400	208	663	240	80	145	-	4x12	370
1 - NP 32/160 - 7.5/2	132	65	40	900	400	208	663	240	80	145	-	4x12	370
1 - NP 32/160 - 0.37/4	71	65	40	800	300	208	663	240	80	145	-	4x10	270
1 - NP 32/160 - 0.55/4	80	65	40	800	300	208	663	240	80	145	-	4x10	270
1 - NP 32/160 - 0.75/4	80	65	40	800	300	208	663	240	80	145	-	4x10	270
1 - NP 32/200 - 4/2	112	65	40	900	350	236	711	240	80	145	-	4x12	320
1 - NP 32/200 - 5.5/2	132	65	40	900	400	236	711	240	80	145	-	4x12	370
1 - NP 32/200 - 7.5/2	132	65	40	900	400	236	711	240	80	145	-	4x12	370
1 - NP 32/200 - 11/2	160	65	40	1000	450	258	733	240	80	145	-	4x12	410
1 - NP 32/200 - 0.55/4	80	65	40	800	300	236	711	240	80	145	-	4x10	270
1 - NP 32/200 - 0.75/4	80	65	40	800	300	236	711	240	80	145	-	4x10	270
1 - NP 32/200 - 1.1/4	90	65	40	800	300	236	711	240	80	145	-	4x10	270
1 - NP 32/250 - 7.5/2	132	65	40	900	400	278	798	240	100	145	-	4x12	360
1 - NP 32/250 - 11/2	160	65	40	1100	450	278	798	240	100	145	-	4x12	410
1 - NP 32/250 - 15/2	160	65	40	1100	450	278	798	240	100	145	-	4x12	410
1 - NP 32/250 - 1.1/4	90	65	40	800	400	256	776	240	100	145	-	4x10	370
1 - NP 32/250 - 1.5/4	90	65	40	800	400	256	776	240	100	145	-	4x10	370
1 - NP 32/250 - 2.2/4	100	65	40	900	400	256	776	240	100	145	-	4x12	370
1 - NP 32/250 - 3/4	100	65	40	900	400	256	776	240	100	145	-	4x12	370
1 - NP 40/125 - 2.2/2	90	80	50	800	300	190.5	663	245	80	145	-	4x10	270
1 - NP 40/125 - 3/2	100	80	50	900	300	190.5	663	245	80	145	-	4x12	270
1 - NP 40/125 - 4/2	112	80	50	900	350	190.5	663	245	80	145	-	4x12	320
1 - NP 40/125 - 5.5/2	132	80	50	900	400	210.5	683	245	80	145	-	4x12	360
1 - NP 40/125 - 0.25/4	71	80	50	800	300	190.5	663	245	80	145	-	4x10	270
1 - NP 40/125 - 0.37/4	71	80	50	800	300	190.5	663	245	80	145	-	4x10	270
1 - NP 40/125 - 0.55/4	80	80	50	800	300	190.5	663	245	80	145	-	4x10	270

NP.. SERİSİ ELEKTRİK MOTORLU BİR POMPALI YANGIN SAVUNMA SİSTEMİNİN BOYUTLARI

Pompa Tipi	Motor Gövdesi	DNs (mm)	DNd (mm)	L (mm)	W (mm)	H1 (mm)	H2 (mm)	A1 (mm)	A2 (mm)	L1 (mm)	L2 (mm)	n x M (nxØmm)	W1 (mm)
1 - NP 40/160 - 4/2	112	80	50	900	350	210.5	703	245	80	145	-	4x12	320
1 - NP 40/160 - 5.5/2	132	80	50	900	400	210.5	703	245	80	145	-	4x12	370
1 - NP 40/160 - 7.5/2	132	80	50	900	400	210.5	703	245	80	145	-	4x12	370
1 - NP 40/160 - 11/2	160	80	50	1000	450	260.5	753	245	80	145	-	4x12	410
1 - NP 40/160 - 0.55/4	80	80	50	800	300	210.5	703	245	80	145	-	4x10	270
1 - NP 40/160 - 0.75/4	80	80	50	800	300	210.5	703	245	80	145	-	4x10	270
1 - NP 40/160 - 1.1/4	90	80	50	800	300	210.5	703	245	80	145	-	4x10	270
1 - NP 40/200 - 7.5/2	132	80	50	900	400	238.5	751	245	100	145	-	4x12	370
1 - NP 40/200 - 11/2	160	80	50	1100	450	260.5	773	245	100	145	-	4x12	410
1 - NP 40/200 - 15/2	160	80	50	1100	450	260.5	773	245	100	145	-	4x12	410
1 - NP 40/200 - 0.75/4	80	80	50	800	400	238.5	751	245	100	145	-	4x10	370
1 - NP 40/200 - 1.1/4	90	80	50	800	400	238.5	751	245	100	145	-	4x10	370
1 - NP 40/200 - 1.5/4	90	80	50	800	400	238.5	751	245	100	145	-	4x10	370
1 - NP 40/200 - 2.2/4	100	80	50	900	400	238.5	751	245	100	145	-	4x12	370
1 - NP 40/250 - 11/2	160	80	50	1100	450	280.5	838	245	100	145	-	4x12	410
1 - NP 40/250 - 15/2	160	80	50	1100	450	280.5	838	245	100	145	-	4x12	410
1 - NP 40/250 - 18.5/2	160	80	50	1300	450	280.5	838	245	100	95	650	6x14	410
1 - NP 40/250 - 22/2	180	80	50	1400	500	280.5	838	245	100	95	700	6x14	460
1 - NP 40/250 - 30/2	200	80	50	1400	500	322.5	880	245	100	95	700	6x14	450
1 - NP 40/250 - 1.1/4	90	80	50	800	400	258.5	816	245	100	145	-	4x10	370
1 - NP 40/250 - 1.5/4	90	80	50	800	400	258.5	816	245	100	145	-	4x10	370
1 - NP 40/250 - 2.2/4	100	80	50	900	400	258.5	816	245	100	145	-	4x12	370
1 - NP 40/250 - 3/4	100	80	50	900	400	258.5	816	245	100	145	-	4x12	370
1 - NP 40/315 - 2.2/4	100	80	50	900	400	278.5	861	245	100	145	-	4x12	370
1 - NP 40/315 - 3/4	100	80	50	900	400	278.5	861	245	100	145	-	4x12	370
1 - NP 40/315 - 4/4	112	80	50	900	400	300.5	883	245	100	145	-	4x12	360
1 - NP 40/315 - 5.5/4	132	80	50	900	400	300.5	883	245	100	145	-	4x12	360
1 - NP 50/125 - 3/2	100	80	65	900	300	210.5	738	245	100	145	-	4x12	270
1 - NP 50/125 - 4/2	100	80	65	900	350	210.5	738	245	100	145	-	4x12	320
1 - NP 50/125 - 5.5/2	132	80	65	900	400	210.5	738	245	100	145	-	4x12	370
1 - NP 50/125 - 7.5/2	132	80	65	900	400	210.5	738	245	100	145	-	4x12	370
1 - NP 50/125 - 0.37/4	71	80	65	800	300	210.5	738	245	100	145	-	4x10	270
1 - NP 50/125 - 0.55/4	80	80	65	800	300	210.5	738	245	100	145	-	4x10	270
1 - NP 50/125 - 0.75/4	80	80	65	800	300	210.5	738	245	100	145	-	4x10	270
1 - NP 50/160 - 5.5/2	132	80	65	900	400	238.5	786	245	100	145	-	4x12	370
1 - NP 50/160 - 7.5/2	132	80	65	900	400	238.5	786	245	100	145	-	4x12	370
1 - NP 50/160 - 11/2	160	80	65	1100	450	260.5	808	245	100	145	-	4x12	410
1 - NP 50/160 - 0.75/4	80	80	65	800	400	238.5	786	245	100	145	-	4x10	370
1 - NP 50/160 - 1.1/4	90	80	65	800	400	238.5	786	245	100	145	-	4x10	370
1 - NP 50/160 - 1.5/4	90	80	65	800	400	238.5	786	245	100	145	-	4x10	370
1 - NP 50/200 - 11/2	160	80	65	1100	450	260.5	828	245	100	145	-	4x12	410
1 - NP 50/200 - 15/2	160	80	65	1100	450	260.5	828	245	100	145	-	4x12	410
1 - NP 50/200 - 18.5/2	160	80	65	1300	450	260.5	828	245	100	95	650	6x14	410
1 - NP 50/200 - 22/2	180	80	65	1400	500	280.5	848	245	100	95	700	6x14	455
1 - NP 50/200 - 1.1/4	90	80	65	800	400	238.5	806	245	100	145	-	4x10	370
1 - NP 50/200 - 1.5/4	90	80	65	800	400	238.5	806	245	100	145	-	4x10	370
1 - NP 50/200 - 2.2/4	100	80	65	900	400	238.5	806	245	100	145	-	4x12	370
1 - NP 50/200 - 3/4	100	80	65	900	400	238.5	806	245	100	145	-	4x12	370
1 - NP 50/250 - 18.5/2	160	80	65	1300	450	280.5	873	245	100	95	650	6x14	410
1 - NP 50/250 - 22/2	180	80	65	1400	500	280.5	873	245	100	95	700	6x14	460
1 - NP 50/250 - 30/2	200	80	65	1400	500	322.5	915	245	100	95	700	6x14	450
1 - NP 50/250 - 37/2	200	80	65	1400	500	322.5	915	245	100	95	700	6x14	450
1 - NP 50/250 - 2.2/4	100	80	65	900	400	258.5	851	245	100	145	-	4x12	370
1 - NP 50/250 - 3/4	100	80	65	900	400	258.5	851	245	100	145	-	4x12	370
1 - NP 50/250 - 4/4	112	80	65	900	400	280.5	873	245	100	145	-	4x12	360
1 - NP 50/250 - 5.5/4	132	80	65	900	400	280.5	873	245	100	145	-	4x12	360
1 - NP 50/315 - 4/4	112	100	65	1000	400	323	973	260	125	145	-	4x12	360
1 - NP 50/315 - 5.5/4	132	100	65	1000	400	323	973	260	125	145	-	4x12	360
1 - NP 50/315 - 7.5/4	132	100	65	1100	400	323	973	260	125	145	-	4x12	360
1 - NP 50/315 - 11/4	160	100	65	1100	450	323	973	260	125	145	-	4x12	360
1 - NP 65/125 - 4/2	112	100	80	900	400	236	791	265	100	145	-	4x12	370
1 - NP 65/125 - 5.5/2	112	100	80	900	400	236	791	265	100	145	-	4x12	370
1 - NP 65/125 - 7.5/2	132	100	80	900	400	236	791	265	100	145	-	4x12	370
1 - NP 65/125 - 11/2	160	100	80	1000	450	258	813	265	100	145	-	4x12	410
1 - NP 65/125 - 0.55/4	80	100	80	800	400	236	791	265	100	145	-	4x10	370
1 - NP 65/125 - 0.75/4	80	100	80	800	400	236	791	265	100	145	-	4x10	370
1 - NP 65/125 - 1.1/4	90	100	80	800	400	236	791	265	100	145	-	4x10	370
1 - NP 65/160 - 11/2	160	100	80	1100	450	258	833	265	100	145	-	4x12	410
1 - NP 65/160 - 15/2	160	100	80	1100	450	258	833	265	100	145	-	4x12	410
1 - NP 65/160 - 18.5/2	160	100	80	1300	450	258	833	265	100	95	650	6x14	410
1 - NP 65/160 - 1.1/4	90	100	80	800	400	236	811	265	100	145	-	4x10	370
1 - NP 65/160 - 1.5/4	90	100	80	800	400	236	811	265	100	145	-	4x10	370
1 - NP 65/160 - 2.2/4	100	100	80	900	400	236	811	265	100	145	-	4x12	370
1 - NP 65/200 - 18.5/2	160	100	80	1300	450	278	878	265	100	95	650	6x14	410
1 - NP 65/200 - 22/2	180	100	80	1400	500	278	878	265	100	95	700	6x14	460
1 - NP 65/200 - 30/2	200	100	80	1400	500	298	898	265	100	95	700	6x14	455
1 - NP 65/200 - 1.5/4	90	100	80	800	400	256	856	265	100	145	-	4x10	370
1 - NP 65/200 - 2.2/4	100	100	80	900	400	256	856	265	100	145	-	4x12	370
1 - NP 65/200 - 3/4	100	100	80	900	400	256	856	265	100	145	-	4x12	370
1 - NP 65/200 - 4/4	112	100	80	900	400	256	856	265	100	145	-	4x12	370
1 - NP 65/250 - 22/2	180	100	80	1400	500	298	923	265	100	95	700	6x14	460
1 - NP 65/250 - 30/2	200	100	80	1500	500	320	945	265	100	95	750	6x14	455
1 - NP 65/250 - 37/2	200	100	80	1500	500	320	945	265	100	95	750	6x14	455
1 - NP 65/250 - 45/2	225	100	80	1500	550	345	970	265	100	95	750	6x14	555
1 - NP 65/250 - 55/2	250	100	80	1600	600	370	995	265	100	145	800	6x16	555
1 - NP 65/250 - 3/4	100	100	80	900	500	298	923	265	100	145	-	4x12	460

NP.. SERİSİ ELEKTRİK MOTORLU BİR POMPALI YANGIN SAVUNMA SİSTEMİNİN BOYUTLARI

Pompa Tipi	Motor Gövdesi	DNs (mm)	DNd (mm)	L (mm)	W (mm)	H1 (mm)	H2 (mm)	A1 (mm)	A2 (mm)	L1 (mm)	L2 (mm)	n x M (nxØmm)	W1 (mm)
1 - NP 65/250 - 4/4	112	100	80	1000	500	298	923	265	100	145	-	4x12	460
1 - NP 65/250 - 5.5/4	132	100	80	1000	500	298	923	265	100	145	-	4x12	460
1 - NP 65/250 - 7.5/4	132	100	80	1100	500	298	923	265	100	145	-	4x12	460
1 - NP 65/315 - 5.5/4	132	100	80	1000	500	323	978	265	125	145	-	4x12	460
1 - NP 65/315 - 7.5/4	132	100	80	1100	500	323	978	265	125	145	-	4x12	460
1 - NP 65/315 - 11/4	160	100	80	1200	500	323	978	265	125	145	-	4x14	460
1 - NP 65/315 - 15/4	160	100	80	1200	500	323	978	265	125	145	-	4x14	460
1 - NP 65/315A - 30/2	200	125	80	1400	550	340	1000	295	125	95	700	6x14	505
1 - NP 65/315A - 37/2	200	125	80	1400	550	340	1000	295	125	95	700	6x14	505
1 - NP 65/315A - 45/2	225	125	80	1500	600	340	1000	295	125	95	750	6x14	555
1 - NP 65/315A - 55/2	250	125	80	1500	600	365	1025	295	125	95	750	6x16	555
1 - NP 65/315A - 75/2	280	125	80	1700	700	437	1097	295	125	145	900	6x16	645
1 - NP 65/315A - 90/2	280	125	80	1700	700	437	1097	295	125	145	900	6x16	645
1 - NP 65/400 - 11/4	160	100	80	1200	500	343	1078	300	125	145	-	4x14	460
1 - NP 65/400 - 15/4	160	100	80	1200	500	343	1078	300	125	145	-	4x14	460
1 - NP 65/400 - 18.5/4	180	100	80	1500	550	365	1100	300	125	95	750	6x14	505
1 - NP 65/400 - 22/4	180	100	80	1500	550	365	1100	300	125	95	750	6x14	505
1 - NP 65/400 - 30/4	200	100	80	1500	550	365	1100	300	125	95	750	6x14	505
1 - NP 80/160 - 11/2	160	125	100	1100	450	273	913	300	125	145	-	4x12	410
1 - NP 80/160 - 15/2	160	125	100	1100	450	273	913	300	125	145	-	4x12	410
1 - NP 80/160 - 18.5/2	160	125	100	1300	500	273	913	300	125	95	650	6x14	460
1 - NP 80/160 - 22/2	180	125	100	1400	500	273	913	300	125	95	700	6x14	460
1 - NP 80/160 - 1.5/4	90	125	100	800	400	251	891	300	125	145	-	4x10	370
1 - NP 80/160 - 2.2/4	100	125	100	900	400	251	891	300	125	145	-	4x12	370
1 - NP 80/160 - 3/4	100	125	100	900	400	251	891	300	125	145	-	4x12	370
1 - NP 80/200 - 22/2	180	125	100	1500	500	273	938	300	125	95	750	6x14	460
1 - NP 80/200 - 30/2	200	125	100	1500	500	315	980	300	125	95	750	6x14	450
1 - NP 80/200 - 37/2	200	125	100	1500	500	315	980	300	125	95	750	6x14	450
1 - NP 80/200 - 45/2	225	125	100	1600	550	340	1005	300	125	145	800	6x16	505
1 - NP 80/200 - 3/4	100	125	100	1000	400	273	938	300	125	145	-	4x12	360
1 - NP 80/200 - 4/4	112	125	100	1000	400	273	938	300	125	145	-	4x12	360
1 - NP 80/200 - 5.5/4	132	125	100	1000	400	273	938	300	125	145	-	4x12	360
1 - NP 80/250 - 37/2	200	125	100	1500	500	315	1010	300	125	95	750	6x14	455
1 - NP 80/250 - 45/2	225	125	100	1600	550	340	1035	300	125	145	800	6x16	405
1 - NP 80/250 - 55/2	250	125	100	1600	600	365	1060	300	125	145	800	6x16	555
1 - NP 80/250 - 75/2	280	125	100	1800	700	437	1132	300	125	145	900	6x20	645
1 - NP 80/250 - 4/4	112	125	100	1000	500	293	988	300	125	145	-	4x12	460
1 - NP 80/250 - 5.5/4	132	125	100	1000	500	293	988	300	125	145	-	4x12	460
1 - NP 80/250 - 7.5/4	132	125	100	1100	500	293	988	300	125	145	-	4x12	460
1 - NP 80/250 - 11/4	160	125	100	1100	500	293	988	300	125	145	-	4x12	460
1 - NP 80/315 - 7.5/4	132	125	100	1400	500	343	1073	300	125	95	700	6x14	460
1 - NP 80/315 - 11/4	160	125	100	1200	500	343	1073	300	125	145	-	4x14	460
1 - NP 80/315 - 15/4	160	125	100	1200	500	343	1073	300	125	145	-	4x14	460
1 - NP 80/315 - 18.5/4	180	125	100	1500	500	365	1095	300	125	95	750	6x14	455
1 - NP 80/400 - 18.5/4	180	125	100	1500	550	395	1165	300	125	95	750	6x14	505
1 - NP 80/400 - 22/4	180	125	100	1500	550	395	1165	300	125	95	750	6x14	505
1 - NP 80/400 - 30/4	200	125	100	1500	550	395	1165	300	125	95	750	6x14	505
1 - NP 80/400 - 37/4	225	125	100	1600	600	395	1165	300	125	145	800	6x16	555
1 - NP 100/160 - 30/2	200	150	125	1500	500	312.5	1125	315	125	95	750	6x14	455
1 - NP 100/160 - 37/2	200	150	125	1500	500	312.5	1125	315	125	95	750	6x14	455
1 - NP 100/160 - 45/2	225	150	125	1600	550	337.5	1150	315	125	145	800	6x16	405
1 - NP 100/160 - 3/4	100	150	125	1000	500	290.5	1103	315	125	145	-	4x12	460
1 - NP 100/160 - 4/4	112	150	125	1000	500	290.5	1103	315	125	145	-	4x12	460
1 - NP 100/160 - 5.5/4	132	150	125	1000	500	290.5	1103	315	125	145	-	4x12	460
1 - NP 100/160 - 7.5/4	132	150	125	1100	500	290.5	1103	315	125	145	-	4x12	460
1 - NP 100/200 - 30/2	200	150	125	1500	500	312.5	1125	315	125	95	750	6x14	455
1 - NP 100/200 - 37/2	200	150	125	1500	500	312.5	1125	315	125	95	750	6x14	455
1 - NP 100/200 - 45/2	225	150	125	1600	550	337.5	1150	315	125	145	800	6x16	505
1 - NP 100/200 - 55/2	250	150	125	1600	600	362.5	1175	315	125	145	800	6x16	555
1 - NP 100/200 - 3/4	100	150	125	1000	500	290.5	1103	315	125	145	-	4x12	460
1 - NP 100/200 - 4/4	112	150	125	1000	500	290.5	1103	315	125	145	-	4x12	460
1 - NP 100/200 - 5.5/4	132	150	125	1000	500	290.5	1103	315	125	145	-	4x12	460
1 - NP 100/200 - 7.5/4	132	150	125	1100	500	290.5	1103	315	125	145	-	4x12	460
1 - NP 100/250 - 45/2	225	150	125	1600	550	337.5	1150	315	140	145	800	6x16	505
1 - NP 100/250 - 55/2	250	150	125	1600	600	362.5	1175	315	140	145	800	6x16	555
1 - NP 100/250 - 75/2	280	150	125	1800	700	434.5	1247	315	140	145	900	6x20	645
1 - NP 100/250 - 90/2	280	150	125	1800	700	434.5	1247	315	140	145	900	6x20	645
1 - NP 100/250 - 110/2	315	150	125	1900	800	489.5	1302	315	140	145	950	6x20	740
1 - NP 100/250 - 5.5/4	132	150	125	1100	500	315.5	1128	315	140	145	-	4x12	460
1 - NP 100/250 - 7.5/4	132	150	125	1100	500	315.5	1128	315	140	145	-	4x12	460
1 - NP 100/250 - 11/4	160	150	125	1200	500	315.5	1128	315	140	145	-	4x14	460
1 - NP 100/250 - 15/4	160	150	125	1200	500	315.5	1128	315	140	145	-	4x14	460
1 - NP 100/315 - 11/4	160	150	125	1200	500	340.5	1188	315	140	145	-	4x14	460
1 - NP 100/315 - 15/4	160	150	125	1200	500	362.5	1210	315	140	145	-	4x14	455
1 - NP 100/315 - 18.5/4	180	150	125	1500	500	362.5	1210	315	140	95	750	6x14	455
1 - NP 100/315 - 22/4	180	150	125	1500	500	362.5	1210	315	140	95	750	6x14	455
1 - NP 100/315 - 30/4	200	150	125	1500	500	362.5	1210	315	140	95	750	6x14	455
1 - NP 100/400 - 22/4	180	150	125	1500	600	392.5	1280	315	140	95	750	6x14	555
1 - NP 100/400 - 30/4	200	150	125	1500	600	392.5	1280	315	140	95	750	6x14	555
1 - NP 100/400 - 37/4	225	150	125	1600	600	392.5	1280	315	140	145	800	6x16	555
1 - NP 100/400 - 45/4	225	150	125	1600	600	434.5	1322	315	140	145	800	6x16	550
1 - NP 100/400 - 55/4	250	150	125	1600	650	434.5	1322	315	140	145	800	6x16	600
1 - NP 125/200 - 45/2	225	200	150	1600	600	352.5	1290	344	140	145	800	6x16	555
1 - NP 125/200 - 55/2	250	200	150	1600	600	352.5	1290	344	140	145	800	6x16	555
1 - NP 125/200 - 75/2	280	200	150	1800	700	424.5	1362	344	140	145	900	6x20	645
1 - NP 125/200 - 7.5/4	132	200	150	1100	500	330.5	1268	344	140	145	-	4x12	460
1 - NP 125/200 - 11/4	160	200	150	1200	500	330.5	1268	344	140	145	-	4x14	460
1 - NP 125/200 - 15/4	160	200	150	1200	500	330.5	1268	344	140	145	-	4x14	460

NP.. SERİSİ ELEKTRİK MOTORLU BİR POMPALI YANGIN SAVUNMA SİSTEMİNİN BOYUTLARI

Pompa Tipi	Motor Gövdesi	DNs (mm)	DNd (mm)	L (mm)	W (mm)	H1 (mm)	H2 (mm)	A1 (mm)	A2 (mm)	L1 (mm)	L2 (mm)	n x M (nxØmm)	W1 (mm)
1 - NP 125/250 - 11/4	160	200	150	1200	500	330.5	1308	344	140	145	-	4x14	460
1 - NP 125/250 - 15/4	160	200	150	1200	500	330.5	1308	344	140	145	-	4x14	460
1 - NP 125/250 - 18.5/4	180	200	150	1500	500	352.5	1330	344	140	95	750	6x14	455
1 - NP 125/250 - 22/4	180	200	150	1500	500	352.5	1330	344	140	95	750	6x14	455
1 - NP 125/315 - 15/4	160	200	150	1200	600	382.5	1360	344	140	145	-	4x14	555
1 - NP 125/315 - 18.5/4	180	200	150	1500	600	382.5	1360	344	140	95	750	6x14	555
1 - NP 125/315 - 22/4	180	200	150	1500	600	382.5	1360	344	140	95	750	6x14	555
1 - NP 125/315 - 30/4	200	200	150	1500	600	382.5	1360	344	140	95	750	6x14	555
1 - NP 125/315 - 37/4	225	200	150	1600	600	382.5	1360	344	140	145	800	6x16	555
1 - NP 125/400 - 37/4	225	200	150	1600	600	459.5	1482	344	140	145	800	6x16	550
1 - NP 125/400 - 45/4	225	200	150	1600	600	459.5	1482	344	140	145	800	6x16	550
1 - NP 125/400 - 55/4	250	200	150	1600	650	459.5	1482	344	140	145	800	6x16	600
1 - NP 125/400 - 75/4	280	200	150	1800	700	459.5	1482	344	140	145	900	6x20	645
1 - NP 150/200 - 11/4	160	250	200	1100	600	382.5	1425	385	160	145	-	4x14	555
1 - NP 150/200 - 15/4	160	250	200	1100	600	382.5	1425	385	160	145	-	4x14	555
1 - NP 150/200 - 18.5/4	180	250	200	1300	600	382.5	1425	385	160	95	700	6x14	555
1 - NP 150/250 - 15/4	160	250	200	1100	600	382.5	1445	385	160	145	-	4x14	555
1 - NP 150/250 - 18.5/4	180	250	200	1300	600	382.5	1445	385	160	95	700	6x14	555
1 - NP 150/250 - 22/4	180	250	200	1300	600	382.5	1445	385	160	95	700	6x14	555
1 - NP 150/250 - 30/4	200	250	200	1400	600	382.5	1445	385	160	95	750	6x14	555
1 - NP 150/315 - 22/4	180	250	200	1400	700	382.5	1470	385	160	95	750	6x14	555
1 - NP 150/315 - 30/4	200	250	200	1400	700	382.5	1470	385	160	95	750	6x14	555
1 - NP 150/315 - 37/4	225	250	200	1500	700	382.5	1470	385	160	145	800	6x16	555
1 - NP 150/315 - 45/4	225	250	200	1500	700	424.5	1512	385	160	145	800	6x16	555
1 - NP 150/400 - 45/4	225	250	200	1500	650	459.5	1597	385	160	145	800	6x16	600
1 - NP 150/400 - 55/4	250	250	200	1500	650	459.5	1597	385	160	145	800	6x16	600
1 - NP 150/400 - 75/4	280	250	200	1700	700	459.5	1597	385	160	145	900	6x20	645
1 - NP 150/400 - 90/4	280	250	200	1700	700	479.5	1617	385	160	145	900	6x20	640
1 - NP 150/500 - 90/4	280	250	200	1900	900	564.5	1777	385	200	145	1000	6x20	840
1 - NP 150/500 - 110/4	315	250	200	2000	900	564.5	1777	385	200	145	1050	6x20	840
1 - NP 150/500 - 132/4	315	250	200	2100	900	564.5	1777	385	200	145	1100	6x20	840
1 - NP 150/500 - 160/4	315	250	200	2100	900	584.5	1797	385	200	145	1100	6x20	840

NORM POMPA KESİT ÇİZİMİ (NP)

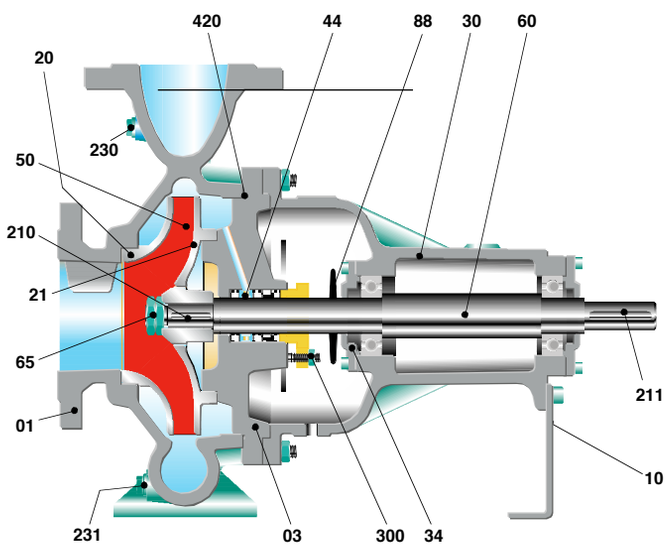

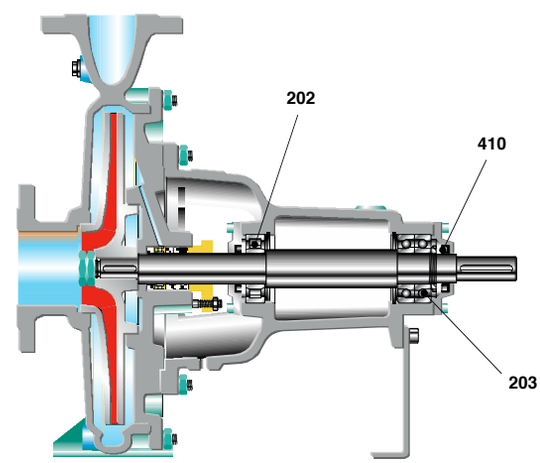

01 Salyangoz gövde
03 Salmastra kutusu
10 Destek ayak
20 Aşınma bileziği (Gövde)
21 Aşınma bileziği (Salmastra kutusu)
30 Rulman yatağı
34 Rulman kapağı
44 Mekanik salmastra
50 Çark
60 Pompa mili
65 Çark samunu
88 Su Sıçratma diski
200 Bilyalı rulman
202 Silindirik makaralı rulman
203 Eğiy makaralı rulman
210 Çark kaması
211 Kaplin kaması
230 Hava alma tapası
231 Boşatma tapası
300 Glen saplama ve somunu
410 Yağ keçesi
420 O-ring

Tabloda bulunmayan pompa modelleri için Wilo'ya başvurunuz.

NP.. SERİSİ ELEKTRİK MOTORLU İKİ POMPALI YANGIN SAVUNMA SİSTEMİNİN BOYUTLARI

L1, L2, W1, W2 ve nxØM ölçüleri şasenin kaide üzerine montajı içindir.

Tablolarda belirtilmeyen yangın savunma sistemleri hakkında bilgi edinmek için lütfen firmamıza danışınız.

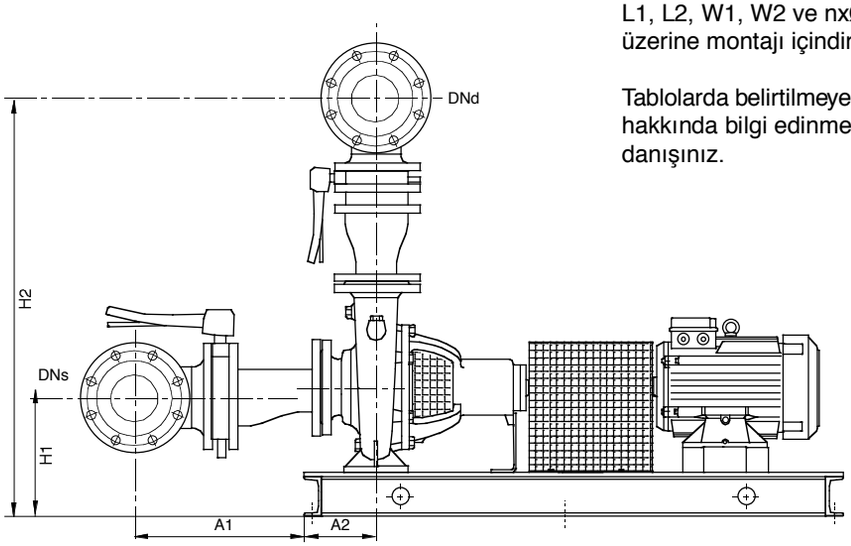

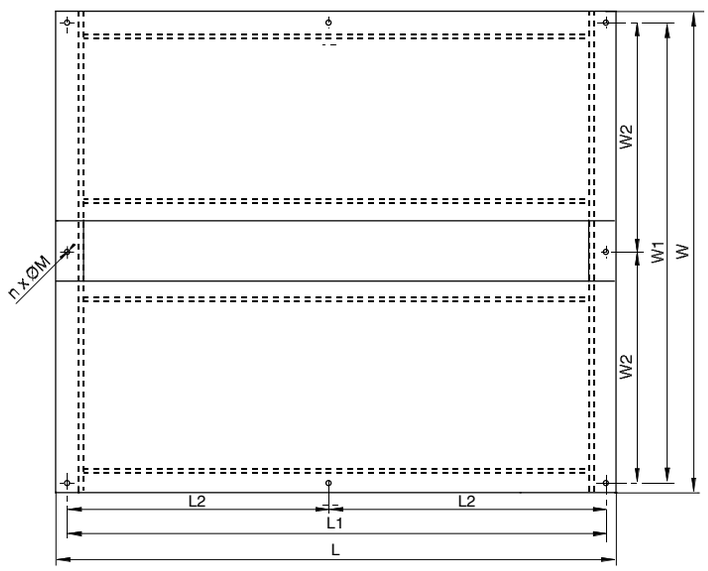

Pompa Tipi	Motor Gövdesi	DNs (mm)	DNd (mm)	L (mm)	W (mm)	H1 (mm)	H2 (mm)	A1 (mm)	A2 (mm)	L1 (mm)	L2 (mm)	n x M (nxØmm)	W1 (mm)
2-NP 32/125 - 1.1/2	80	80	65	900	1000	188	736	350	125	870	-	8x10	970
2-NP 32/125 - 1.5/2	90	80	65	900	1000	188	736	350	125	870	-	8x10	970
2-NP 32/125 - 2.2/2	90	80	65	900	1000	188	736	350	125	870	-	8x10	970
2-NP 32/125 - 3/2	100	80	65	900	1000	188	736	350	125	870	-	8x10	970
2-NP 32/125 - 0.18/4	63	80	65	800	1000	188	736	350	125	770	-	8x10	970
2-NP 32/125 - 0.25/4	71	80	65	900	1000	188	736	350	125	870	-	8x10	970
2-NP 32/125 - 0.37/4	71	80	65	900	1000	188	736	350	125	870	-	8x10	970
2-NP 32/160 - 3/2	100	80	65	900	1000	208	776	350	125	870	-	8x10	970
2-NP 32/160 - 4/2	112	80	65	1000	1000	208	776	350	125	970	-	8x12	970
2-NP 32/160 - 5.5/2	132	80	65	1000	1000	208	776	350	125	970	-	8x12	970
2-NP 32/160 - 7.5/2	132	80	65	1000	1000	208	776	350	125	970	-	8x12	970
2-NP 32/160 - 0.37/4	71	80	65	900	1000	208	776	350	125	870	-	8x10	970
2-NP 32/160 - 0.55/4	80	80	65	900	1000	208	776	350	125	870	-	8x10	970
2-NP 32/160 - 0.75/4	80	80	65	900	1000	208	776	350	125	870	-	8x10	970
2-NP 32/200 - 4/2	112	80	65	1000	1000	236	824	350	125	970	-	8x12	970
2-NP 32/200 - 5.5/2	132	80	65	1000	1000	236	824	350	125	970	-	8x12	970
2-NP 32/200 - 7.5/2	132	80	65	1000	1000	236	824	350	125	970	-	8x12	970
2-NP 32/200 - 11/2	160	80	65	1100	1000	258	824	345	130	1060	-	8x12	960
2-NP 32/200 - 0.55/4	80	80	65	900	1000	236	824	350	125	870	-	8x10	970
2-NP 32/200 - 0.75/4	80	80	65	900	1000	236	824	350	125	870	-	8x10	970
2-NP 32/200 - 1.1/4	90	80	65	900	1000	236	824	350	125	870	-	8x10	970
2-NP 32/250 - 7.5/2	132	80	65	1000	1000	278	911	345	150	960	-	8x12	960
2-NP 32/250 - 11/2	160	80	65	1200	1000	278	911	345	150	1160	-	8x12	960
2-NP 32/250 - 15/2	160	80	65	1200	1000	278	911	345	150	1160	-	8x12	960
2-NP 32/250 - 1.1/4	90	80	65	900	1000	256	889	350	145	870	-	8x10	970
2-NP 32/250 - 1.5/4	90	80	65	900	1000	256	889	350	145	870	-	8x10	970
2-NP 32/250 - 2.2/4	100	80	65	1000	1000	256	889	350	145	970	-	8x12	970
2-NP 32/250 - 3/4	100	80	65	1000	1000	256	889	350	145	970	-	8x12	970

NP.. SERİSİ ELEKTRİK MOTORLU İKİ POMPALI YANGIN SAVUNMA SİSTEMİNİN BOYUTLARI

Pompa Tipi	Motor Gövdesi	DNs (mm)	DNd (mm)	L (mm)	W (mm)	H1 (mm)	H2 (mm)	A1 (mm)	A2 (mm)	L1 (mm)	L2 (mm)	n x M (nxØmm)	W1 (mm)
2-NP 40/125 - 2.2/2	90	125	100	900	1000	190.5	788	378	125	870	-	8x10	970
2-NP 40/125 - 3/2	100	125	100	1000	1000	190.5	788	378	125	970	-	8x12	970
2-NP 40/125 - 4/2	112	125	100	1000	1000	190.5	788	378	125	970	-	8x12	970
2-NP 40/125 - 5.5/2	132	125	100	1000	1000	210.5	808	373	130	960	-	8x12	960
2-NP 40/125 - 0.25/4	71	125	100	900	1000	190.5	788	378	125	870	-	8x10	970
2-NP 40/125 - 0.37/4	71	125	100	900	1000	190.5	788	378	125	870	-	8x10	970
2-NP 40/125 - 0.55/4	80	125	100	900	1000	190.5	788	378	125	870	-	8x10	970
2-NP 40/160 - 4/2	112	125	100	1000	1000	210.5	828	378	125	970	-	8x12	970
2-NP 40/160 - 5.5/2	132	125	100	1000	1000	210.5	828	378	125	970	-	8x12	970
2-NP 40/160 - 7.5/2	132	125	100	1000	1000	210.5	828	378	125	970	-	8x12	970
2-NP 40/160 - 11/2	160	125	100	1100	1000	260.5	878	373	130	1060	-	8x12	960
2-NP 40/160 - 0.55/4	80	125	100	900	1000	210.5	828	378	125	870	-	8x10	970
2-NP 40/160 - 0.75/4	80	125	100	900	1000	210.5	828	378	125	870	-	8x10	970
2-NP 40/160 - 1.1/4	90	125	100	900	1000	210.5	828	378	125	870	-	8x10	970
2-NP 40/200 - 7.5/2	132	125	100	1000	1000	238.5	876	378	145	970	-	8x12	970
2-NP 40/200 - 11/2	160	125	100	1200	1000	260.5	898	373	150	1160	-	8x12	960
2-NP 40/200 - 15/2	160	125	100	1200	1000	260.5	898	373	150	1160	-	8x12	960
2-NP 40/200 - 0.75/4	80	125	100	900	1000	238.5	876	378	145	870	-	8x10	970
2-NP 40/200 - 1.1/4	90	125	100	900	1000	238.5	876	378	145	870	-	8x10	970
2-NP 40/200 - 1.5/4	90	125	100	900	1000	238.5	876	378	145	870	-	8x10	970
2-NP 40/200 - 2.2/4	100	125	100	1000	1000	238.5	876	378	145	970	-	8x12	970
2-NP 40/250 - 11/2	160	125	100	1200	1000	280.5	963	373	150	1160	-	8x12	960
2-NP 40/250 - 15/2	160	125	100	1200	1000	280.5	963	373	150	1160	-	8x12	960
2-NP 40/250 - 18.5/2	160	125	100	1400	1000	280.5	963	373	150	1360	680	8x14	960
2-NP 40/250 - 22/2	180	125	100	1500	1500	280.5	963	373	150	1460	730	8x14	1460
2-NP 40/250 - 30/2	200	125	100	1500	1500	322.5	1005	423	100	1450	725	8x14	1450
2-NP 40/250 - 1.1/4	90	125	100	900	1000	258.5	941	378	145	870	-	8x10	970
2-NP 40/250 - 1.5/4	90	125	100	900	1000	258.5	941	378	145	870	-	8x10	970
2-NP 40/250 - 2.2/4	100	125	100	1000	1000	258.5	941	378	145	970	-	8x12	970
2-NP 40/250 - 3/4	100	125	100	1000	1000	258.5	941	378	145	970	-	8x12	970
2-NP 40/315 - 2.2/4	100	125	100	1000	1000	278.5	986	378	145	970	-	8x12	970
2-NP 40/315 - 3/4	100	125	100	1000	1000	278.5	986	378	145	970	-	8x12	970
2-NP 40/315 - 4/4	112	125	100	1000	1000	300.5	1008	373	150	960	-	8x12	960
2-NP 40/315 - 5.5/4	132	125	100	1000	1000	300.5	1008	373	150	960	-	8x12	960
2-NP 50/125 - 3/2	100	150	125	1000	1000	210.5	871	390	145	970	-	8x12	970
2-NP 50/125 - 4/2	100	150	125	1000	1000	210.5	871	390	145	970	-	8x12	970
2-NP 50/125 - 5.5/2	132	150	125	1000	1000	210.5	871	390	145	970	-	8x12	970
2-NP 50/125 - 7.5/2	132	150	125	1000	1000	210.5	871	390	145	970	-	8x12	970
2-NP 50/125 - 0.37/4	71	150	125	900	1000	210.5	871	390	145	870	-	8x10	970
2-NP 50/125 - 0.55/4	80	150	125	900	1000	210.5	871	390	145	870	-	8x10	970
2-NP 50/125 - 0.75/4	80	150	125	900	1000	210.5	871	390	145	870	-	8x10	970
2-NP 50/ 160 - 5.5/2	132	150	125	1000	1000	238.5	919	390	145	970	-	8x12	970
2-NP 50/ 160 - 7.5/2	132	150	125	1000	1000	238.5	919	390	145	970	-	8x12	970
2-NP 50/ 160 - 11/2	160	150	125	1200	1000	260.5	941	385	150	1160	-	8x12	960
2-NP 50/ 160 - 0.75/4	80	150	125	900	1000	238.5	919	390	145	870	-	8x10	970
2-NP 50/ 160 - 1.1/4	90	150	125	900	1000	238.5	919	390	145	870	-	8x10	970
2-NP 50/ 160 - 1.5/4	90	150	125	900	1000	238.5	919	390	145	870	-	8x10	970
2-NP 50/200 - 11/2	160	150	125	1200	1000	260.5	961	385	150	1160	-	8x12	960
2-NP 50/200 - 15/2	160	150	125	1200	1000	260.5	961	385	150	1160	-	8x12	960
2-NP 50/200 - 18.5/2	160	150	125	1400	1000	260.5	961	385	150	1360	680	8x14	960
2-NP 50/200 - 22/2	180	150	125	1500	1500	280.5	981	380	155	1455	728	8x14	1455
2-NP 50/200 - 1.1/4	90	150	125	900	1000	238.5	939	390	145	870	-	8x10	970
2-NP 50/200 - 1.5/4	90	150	125	900	1000	238.5	939	390	145	870	-	8x10	970
2-NP 50/200 - 2.2/4	100	150	125	1000	1000	238.5	939	390	145	970	-	8x12	970
2-NP 50/200 - 3/4	100	150	125	1000	1000	238.5	939	390	145	970	-	8x12	970
2-NP 50/250 - 18.5/2	160	150	125	1400	1000	280.5	1006	385	150	1360	680	8x14	960
2-NP 50/250 - 22/2	180	150	125	1500	1500	280.5	1006	385	150	1460	730	8x14	1460
2-NP 50/250 - 30/2	200	150	125	1500	1500	322.5	1048	375	160	1450	725	8x14	1450
2-NP 50/250 - 37/2	200	150	125	1500	1500	322.5	1048	375	160	1450	725	8x14	1450
2-NP 50/250 - 2.2/4	100	150	125	1000	1000	258.5	936	390	145	970	-	8x12	970
2-NP 50/250 - 3/4	100	150	125	1000	1000	258.5	936	390	145	970	-	8x12	970
2-NP 50/250 - 4/4	112	150	125	1000	1000	280.5	1006	385	150	960	-	8x12	960
2-NP 50/250 - 5.5/4	132	150	125	1000	1000	280.5	1006	385	150	960	-	8x12	960
2-NP 50/315 - 4/4	112	150	125	1100	1000	323	1106	400	175	1060	-	8x12	960
2-NP 50/315 - 5.5/4	132	150	125	1100	1000	323	1106	400	175	1060	-	8x12	960
2-NP 50/315 - 7.5/4	132	150	125	1200	1000	323	1106	400	175	1160	-	8x12	960
2-NP 50/315 - 11/4	160	150	125	1200	1000	323	1106	400	175	1160	-	8x12	960
2-NP 65/125 - 4/2	112	200	150	1000	1000	236	936	435	145	970	-	8x12	970
2-NP 65/125 - 5.5/2	112	200	150	1000	1000	236	936	435	145	970	-	8x12	970
2-NP 65/125 - 7.5/2	132	200	150	1000	1000	236	936	435	145	970	-	8x12	970
2-NP 65/125 - 11/2	160	200	150	1100	1000	258	958	430	150	1060	-	8x12	960
2-NP 65/125 - 0.55/4	80	200	150	900	1000	236	936	435	145	870	-	8x10	970
2-NP 65/125 - 0.75/4	80	200	150	900	1000	236	936	435	145	870	-	8x10	970
2-NP 65/125 - 1.1/4	90	200	150	900	1000	236	936	435	145	870	-	8x10	970
2-NP 65/160 - 11/2	160	200	150	1200	1000	258	978	430	150	1160	-	8x12	960
2-NP 65/160 - 15/2	160	200	150	1200	1000	258	978	430	150	1160	-	8x12	960
2-NP 65/160 - 18.5/2	160	200	150	1400	1000	258	978	430	150	1360	680	8x14	960
2-NP 65/160 - 1.1/4	90	200	150	900	1000	236	956	435	145	870	-	8x10	970
2-NP 65/160 - 1.5/4	90	200	150	900	1000	236	956	435	145	870	-	8x10	970
2-NP 65/160 - 2.2/4	100	200	150	1000	1000	236	956	435	145	970	-	8x12	970
2-NP 65/200 - 18.5/2	160	200	150	1400	1000	278	1023	430	150	1360	680	8x14	960
2-NP 65/200 - 22/2	180	200	150	1500	1500	278	1023	430	150	1460	730	8x14	1460
2-NP 65/200 - 30/2	200	200	150	1500	1500	298	1043	425	155	1455	728	8x14	1455
2-NP 65/200 - 1.5/4	90	200	150	900	1000	256	1001	435	145	870	-	8x10	970
2-NP 65/200 - 2.2/4	100	200	150	1000	1000	256	1001	435	145	970	-	8x12	970
2-NP 65/200 - 3/4	100	200	150	1000	1000	256	1001	435	145	970	-	8x12	970
2-NP 65/200 - 4/4	112	200	150	1000	1000	256	1001	435	145	970	-	8x12	970
2-NP 65/250 - 22/2	180	200	150	1500	1500	298	1068	430	150	1460	730	8x14	1460
2-NP 65/250 - 30/2	200	200	150	1600	1500	320	1090	425	155	1555	778	8x14	1455
2-NP 65/250 - 37/2	200	200	150	1600	1500	320	1090	425	155	1555	778	8x14	1455
2-NP 65/250 - 45/2	225	200	150	1600	1500	345	1115	425	155	1555	778	8x14	1455
2-NP 65/250 - 55/2	250	200	150	1700	1500	370	1140	430	150	1655	828	8x16	1455
2-NP 65/250 - 3/4	100	200	150	1000	1000	298	1068	430	150	960	-	8x12	960
2-NP 65/250 - 4/4	112	200	150	1100	1000	298	1068	430	150	1060	-	8x12	960
2-NP 65/250 - 5.5/4	132	200	150	1100	1000	298	1068	430	150	1060	-	8x12	960
2-NP 65/250 - 7.5/4	132	200	150	1200	1000	298	1068	430	150	1160	-	8x12	960
2-NP 65/315 - 5.5/4	132	200	150	1100	1000	323	1123	430	175	1060	-	8x12	960
2-NP 65/315 - 7.5/4	132	200	150	1200	1000	323	1123	430	175	1160	-	8x12	960
2-NP 65/315 - 11/4	160	200	150	1300	1000	323	1123	430	175	1260	-	8x14	960
2-NP 65/315 - 15/4	160	200	150	1300	1000	323	1123	430	175	1260	-	8x14	960

NP.. SERİSİ ELEKTRİK MOTORLU İKİ POMPALI YANGIN SAVUNMA SİSTEMİNİN BOYUTLARI

Pompa Tipi	Motor Gövdesi	DNs (mm)	DNd (mm)	L (mm)	W (mm)	H1 (mm)	H2 (mm)	A1 (mm)	A2 (mm)	L1 (mm)	L2 (mm)	n x M (nxØmm)	W1 (mm)
2-NP 65/315A - 30/2	200	250	200	1500	1500	340	1170	485	180	1460	730	8x14	1460
2-NP 65/315A - 37/2	200	250	200	1500	1500	340	1170	485	180	1455	728	8x14	1455
2-NP 65/315A - 45/2	225	250	200	1600	1500	340	1170	485	180	1555	778	8x14	1455
2-NP 65/315A - 55/2	250	250	200	1600	1500	365	1195	485	180	1555	778	8x16	1455
2-NP 65/315A - 75/2	280	250	200	1800	2000	437	1267	475	190	1745	873	8x16	1955
2-NP 65/315A - 90/2	280	250	200	1800	2000	437	1267	475	190	1745	873	8x16	1955
2-NP 65/400 - 11/4	160	200	150	1300	1000	343	1223	230	175	1260	-	8x14	960
2-NP 65/400 - 15/4	160	200	150	1300	1000	343	1223	230	175	1260	-	8x14	960
2-NP 65/400 - 18.5/4	180	200	150	1600	1000	365	1245	225	180	1555	778	8x14	955
2-NP 65/400 - 22/4	180	200	150	1600	1500	365	1245	225	180	1555	778	8x14	1455
2-NP 65/400 - 30/4	200	200	150	1600	1500	365	1245	225	180	1555	778	8x14	1455
2-NP 80/160 - 11/2	160	250	200	1200	1000	273	1078	495	175	1160	-	8x12	960
2-NP 80/160 - 15/2	160	250	200	1200	1000	273	1078	495	175	1160	-	8x12	960
2-NP 80/160 - 18.5/2	160	250	200	1400	1000	273	1078	495	175	1360	680	8x14	960
2-NP 80/160 - 22/2	180	250	200	1500	1500	273	1078	495	175	1460	730	8x14	1460
2-NP 80/160 - 1.5/4	90	250	200	900	1000	251	1056	500	170	870	-	8x10	970
2-NP 80/160 - 2.2/4	100	250	200	1000	1000	251	1056	500	170	970	-	8x12	970
2-NP 80/160 - 3/4	100	250	200	1000	1000	251	1056	500	170	970	-	8x12	970
2-NP 80/200 - 22/2	180	250	200	1600	1500	273	1103	495	175	1560	780	8x14	1460
2-NP 80/200 - 30/2	200	250	200	1600	1500	315	1145	485	185	1550	775	8x14	1450
2-NP 80/200 - 37/2	200	250	200	1600	1500	315	1145	485	185	1550	775	8x14	1450
2-NP 80/200 - 45/2	225	250	200	1700	1500	340	1170	490	180	1655	828	8x16	1455
2-NP 80/200 - 3/4	100	250	200	1100	1000	273	1103	495	175	1060	-	8x12	960
2-NP 80/200 - 4/4	112	250	200	1100	1000	273	1103	495	175	1060	-	8x12	960
2-NP 80/200 - 5.5/4	132	250	200	1100	1000	273	1103	495	175	1060	-	8x12	960
2-NP 80/250 - 37/2	200	250	200	1600	1500	315	1175	490	180	1555	778	8x14	1455
2-NP 80/250 - 45/2	225	250	200	1700	1500	340	1200	490	180	1655	828	8x16	1455
2-NP 80/250 - 55/2	250	250	200	1700	1500	365	1225	495	175	1655	828	8x16	1455
2-NP 80/250 - 75/2	280	250	200	1900	1600	437	1297	485	185	1845	923	8x20	1545
2-NP 80/250 - 4/4	112	250	200	1100	1000	293	1153	495	175	1060	-	8x12	960
2-NP 80/250 - 5.5/4	132	250	200	1100	1000	293	1153	495	175	1060	-	8x12	960
2-NP 80/250 - 7.5/4	132	250	200	1200	1000	293	1153	495	175	1160	-	8x12	960
2-NP 80/250 - 11/4	160	250	200	1200	1000	293	1153	495	175	1160	-	8x12	960
2-NP 80/315 - 7.5/4	132	250	200	1500	1000	343	1238	495	175	1460	730	8x14	960
2-NP 80/315 - 11/4	160	250	200	1300	1000	343	1238	495	175	1260	-	8x14	960
2-NP 80/315 - 15/4	160	250	200	1300	1000	343	1238	495	175	1260	-	8x14	960
2-NP 80/315 - 18.5/4	180	250	200	1600	1000	365	1260	545	125	1555	778	8x14	955
2-NP 80/400 - 18.5/4	180	250	200	1600	1000	395	1330	490	180	1555	778	8x14	955
2-NP 80/400 - 22/4	180	250	200	1600	1500	395	1330	490	180	1555	778	8x14	1455
2-NP 80/400 - 30/4	200	250	200	1600	1500	395	1330	490	180	1555	778	8x14	1455
2-NP 80/400 - 37/4	225	250	200	1700	1500	395	1330	490	180	1655	828	8x16	1455
2-NP 100/160 - 30/2	200	300	250	1600	1500	312.5	1315	530	180	1555	778	8x14	1455
2-NP 100/160 - 37/2	200	300	250	1600	1500	312.5	1315	530	180	1555	778	8x14	1455
2-NP 100/160 - 45/2	225	300	250	1700	1500	337.5	1340	530	180	1655	828	8x16	1455
2-NP 100/160 - 3/4	100	300	250	1100	1000	290.5	1293	535	175	1060	-	8x12	960
2-NP 100/160 - 4/4	112	300	250	1100	1000	290.5	1293	535	175	1060	-	8x12	960
2-NP 100/160 - 5.5/4	132	300	250	1100	1000	290.5	1293	535	175	1060	-	8x12	960
2-NP 100/160 - 7.5/4	132	300	250	1200	1000	290.5	1293	535	175	1160	-	8x12	960
2-NP 100/200 - 30/2	200	300	250	1600	1500	312.5	1315	530	180	1555	778	8x14	1455
2-NP 100/200 - 37/2	200	300	250	1600	1500	312.5	1315	530	180	1555	778	8x14	1455
2-NP 100/200 - 45/2	225	300	250	1700	1500	337.5	1340	530	180	1655	828	8x16	1455
2-NP 100/200 - 55/2	250	300	250	1700	1500	362.5	1365	530	180	1655	828	8x16	1455
2-NP 100/200 - 3/4	100	300	250	1100	1000	290.5	1293	535	175	1060	-	8x12	960
2-NP 100/200 - 4/4	112	300	250	1100	1000	290.5	1293	535	175	1060	-	8x12	960
2-NP 100/200 - 5.5/4	132	300	250	1100	1000	290.5	1293	535	175	1060	-	8x12	960
2-NP 100/200 - 7.5/4	132	300	250	1200	1000	290.5	1293	535	175	1160	-	8x12	960
2-NP 100/250 - 45/2	225	300	250	1700	1500	337.5	1340	530	195	1655	828	8x16	1455
2-NP 100/250 - 55/2	250	300	250	1700	1500	362.5	1365	530	195	1655	828	8x16	1455
2-NP 100/250 - 75/2	280	300	250	1900	1600	434.5	1437	520	205	1845	923	8x20	1545
2-NP 100/250 - 90/2	280	300	250	1900	1600	434.5	1437	520	205	1845	923	8x20	1545
2-NP 100/250 - 110/2	315	300	250	2000	1600	489.5	1492	515	210	1940	970	8x20	1540
2-NP 100/250 - 5.5/4	132	300	250	1200	1000	315.5	1318	535	190	1160	-	8x12	960
2-NP 100/250 - 7.5/4	132	300	250	1200	1000	315.5	1318	535	190	1160	-	8x12	960
2-NP 100/250 - 11/4	160	300	250	1300	1000	315.5	1318	535	190	1260	-	8x14	960
2-NP 100/250 - 15/4	160	300	250	1300	1000	315.5	1318	535	190	1260	-	8x14	960
2-NP 100/315 - 11/4	160	300	250	1300	1000	340.5	1378	535	190	1260	-	8x14	960
2-NP 100/315 - 15/4	160	300	250	1300	1000	362.5	1400	530	195	1255	-	8x14	955
2-NP 100/315 - 18.5/4	180	300	250	1600	1000	362.5	1400	530	195	1555	778	8x14	955
2-NP 100/315 - 22/4	180	300	250	1600	1500	362.5	1400	530	195	1555	778	8x14	1455
2-NP 100/315 - 30/4	200	300	250	1600	1500	362.5	1400	530	195	1555	778	8x14	1455
2-NP 100/315A - 55/2	250	300	250	1600	1500	362.5	1400	530	195	1555	778	8x16	1455
2-NP 100/315A - 75/2	280	300	250	1800	2000	434.5	1472	520	205	1745	873	8x20	1945
2-NP 100/315A - 90/2	280	300	250	1800	2000	434.5	1472	520	205	1745	873	8x20	1945
2-NP 100/315A - 110/2	315	300	250	1900	2000	489.5	1527	515	210	1840	920	8x20	1940
2-NP 100/315A - 132/2	315	300	250	1900	2000	489.5	1527	515	210	1840	920	8x20	1940
2-NP 100/400 - 22/4	180	300	250	1600	1500	392.5	1470	530	195	1555	778	8x14	1455
2-NP 100/400 - 30/4	200	300	250	1600	1500	392.5	1470	530	195	1555	778	8x14	1455
2-NP 100/400 - 37/4	225	300	250	1700	1500	392.5	1470	530	195	1655	828	8x16	1455
2-NP 100/400 - 45/4	225	300	250	1700	1500	434.5	1512	520	205	1645	823	8x16	1445
2-NP 100/400 - 55/4	250	300	250	1700	1500	434.5	1512	520	205	1645	823	8x16	1445
2-NP 125/200 - 45/2	225	300	250	1700	1500	352.5	1480	554	195	1655	828	8x16	1455
2-NP 125/200 - 55/2	250	300	250	1700	1500	352.5	1480	554	195	1655	828	8x16	1455
2-NP 125/200 - 75/2	280	300	250	1900	1600	424.5	1552	549	200	1845	923	8x20	1545
2-NP 125/200 - 7.5/4	132	300	250	1200	1000	330.5	1458	559	190	1160	-	8x12	960
2-NP 125/200 - 11/4	160	300	250	1300	1000	330.5	1458	559	190	1260	-	8x14	960
2-NP 125/200 - 15/4	160	300	250	1300	1000	330.5	1458	559	190	1260	-	8x14	960
2-NP 125/250 - 11/4	160	300	250	1300	1000	330.5	1498	559	190	1260	-	8x14	960
2-NP 125/250 - 15/4	160	300	250	1300	1000	330.5	1498	559	190	1260	-	8x14	960
2-NP 125/250 - 18.5/4	180	300	250	1600	1000	352.5	1520	554	195	1555	778	8x14	955
2-NP 125/250 - 22/4	180	300	250	1600	1500	352.5	1520	554	195	1555	778	8x14	1455
2-NP 125/315 - 15/4	160	300	250	1300	1000	382.5	1550	554	195	1255	-	8x14	955
2-NP 125/315 - 18.5/4	180	300	250	1600	1000	382.5	1550	554	195	1555	778	8x14	955
2-NP 125/315 - 22/4	180	300	250	1600	1500	382.5	1550	554	195	1555	778	8x14	1455
2-NP 125/315 - 30/4	200	300	250	1600	1500	382.5	1550	554	195	1555	778	8x14	1455
2-NP 125/315 - 37/4	225	300	250	1700	1500	382.5	1550	554	195	1655	828	8x16	1455
2-NP 125/400 - 37/4	225	300	250	1700	1500	459.5	1672	544	205	1645	823	8x16	1445
2-NP 125/400 - 45/4	225	300	250	1700	1500	459.5	1672	544	205	1645	823	8x16	1445
2-NP 125/400 - 55/4	250	300	250	1700	1500	459.5	1672	544	205	1645	823	8x16	1445
2-NP 125/400 - 75/4	280	300	250	1900	1600	459.5	1672	544	205	1845	923	8x20	1545

Tabloda bulunmayan pompa modelleri için Wilo'ya başvurunuz.

NP.. SERİSİ ELEKTRİK MOTORLU ÜÇ POMPALI YANGIN SAVUNMA SİSTEMİNİN BOYUTLARI

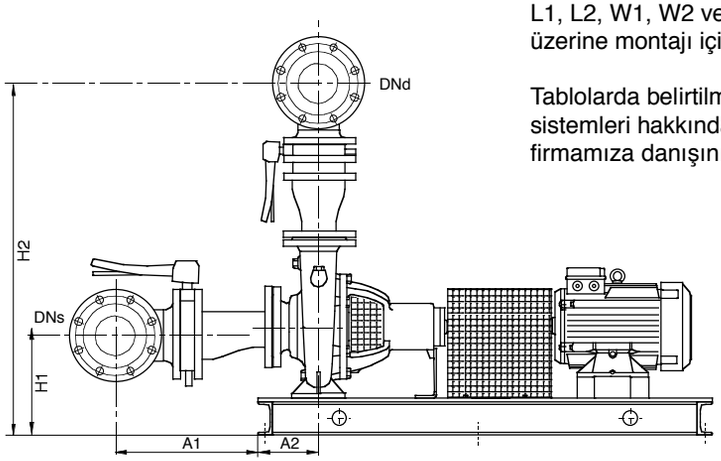

L1, L2, W1, W2 ve nxØM ölçüleri şasenin kaide üzerine montajı içindir.

Tablolarda belirtilmeyen yangın savunma sistemleri hakkında bilgi edinmek için lütfen firmamıza danışınız.

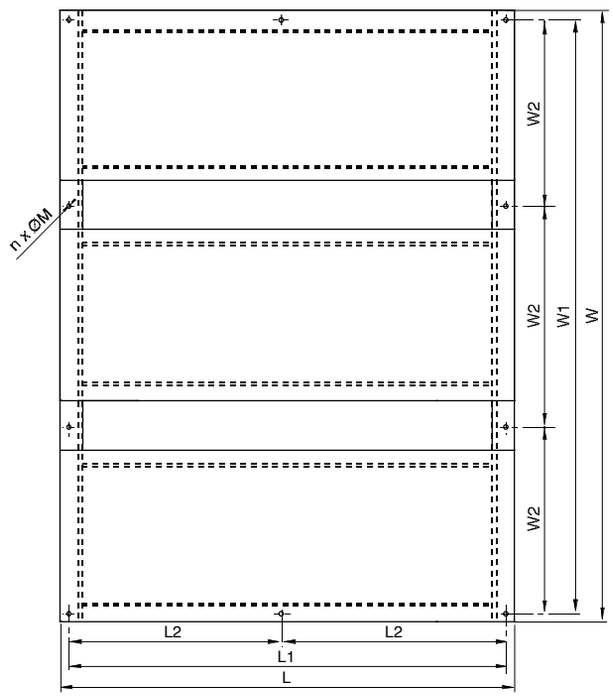

Pompa Tipi	Motor Gövdesi	DNs (mm)	DNd (mm)	L (mm)	W (mm)	H1 (mm)	H2 (mm)	A1 (mm)	A2 (mm)	L1 (mm)	L2 (mm)	n x M (nxØmm)	W1 (mm)
3-NP 32/125 - 1.1/2	80	100	80	900	1500	188	743	360	125	870	-	10x10	1470
3-NP 32/125 - 1.5/2	90	100	80	900	1500	188	743	360	125	870	-	10x10	1470
3-NP 32/125 - 2.2/2	90	100	80	900	1500	188	743	360	125	870	-	10x10	1470
3-NP 32/125 - 3/2	100	100	80	900	1500	188	743	360	125	870	-	10x10	1470
3-NP 32/125 - 0.18/4	63	100	80	800	1500	188	743	360	125	770	-	10x10	1470
3-NP 32/125 - 0.25/4	71	100	80	900	1500	188	743	360	125	870	-	10x10	1470
3-NP 32/125 - 0.37/4	71	100	80	900	1500	188	743	360	125	870	-	10x10	1470
3-NP 32/160 - 3/2	100	100	80	900	1500	208	783	360	125	870	-	10x10	1470
3-NP 32/160 - 4/2	112	100	80	1000	1500	208	783	360	125	970	-	10x12	1470
3-NP 32/160 - 5.5/2	132	100	80	1000	1500	208	783	360	125	970	-	10x12	1470
3-NP 32/160 - 7.5/2	132	100	80	1000	1500	208	783	360	125	970	-	10x12	1470
3-NP 32/160 - 0.37/4	71	100	80	900	1500	208	783	360	125	870	-	10x10	1470
3-NP 32/160 - 0.55/4	80	100	80	900	1500	208	783	360	125	870	-	10x10	1470
3-NP 32/160 - 0.75/4	80	100	80	900	1500	208	783	360	125	870	-	10x10	1470
3-NP 32/200 - 4/2	112	100	80	1000	1500	236	831	360	125	970	-	10x12	1470
3-NP 32/200 - 5.5/2	132	100	80	1000	1500	236	831	360	125	970	-	10x12	1470
3-NP 32/200 - 7.5/2	132	100	80	1000	1500	236	831	360	125	970	-	10x12	1470
3-NP 32/200 - 11/2	160	100	80	1100	1500	258	853	355	130	1060	-	10x12	1460
3-NP 32/200 - 0.55/4	80	100	80	900	1500	236	831	360	125	870	-	10x10	1470
3-NP 32/200 - 0.75/4	80	100	80	900	1500	236	831	360	125	870	-	10x10	1470
3-NP 32/200 - 1.1/4	90	100	80	900	1500	236	831	360	125	870	-	10x10	1470

NP.. SERİSİ ELEKTRİK MOTORLU ÜÇ POMPALI YANGIN SAVUNMA SİSTEMİNİN BOYUTLARI

Pompa Tipi	Motor Gövdesi	DNs (mm)	DNd (mm)	L (mm)	W (mm)	H1 (mm)	H2 (mm)	A1 (mm)	A2 (mm)	L1 (mm)	L2 (mm)	n x M (nxØmm)	W1 (mm)
3-NP 32/250 - 7.5/2	132	100	80	1000	1500	278	918	355	150	960	-	10x12	1460
3-NP 32/250 - 11/2	160	100	80	1200	1500	278	918	355	150	1160	-	10x12	1460
3-NP 32/250 - 15/2	160	100	80	1200	1500	278	918	355	150	1160	-	10x12	1460
3-NP 32/250 - 1.1/4	90	100	80	900	1500	256	896	360	145	870	-	10x10	1470
3-NP 32/250 - 1.5/4	90	100	80	900	1500	256	896	360	145	870	-	10x10	1470
3-NP 32/250 - 2.2/4	100	100	80	1000	1500	256	896	360	145	970	-	10x12	1470
3-NP 32/250 - 3/4	100	100	80	1000	1500	256	896	360	145	970	-	10x12	1470
3-NP 40/125 - 2.2/2	90	150	125	900	1500	190.5	801	390	125	870	-	10x10	1470
3-NP 40/125 - 3/2	100	150	125	1000	1500	190.5	801	390	125	970	-	10x12	1470
3-NP 40/125 - 4/2	112	150	125	1000	1500	190.5	801	390	125	970	-	10x12	1470
3-NP 40/125 - 5.5/2	132	150	125	1000	1500	210.5	821	385	130	960	-	10x12	1460
3-NP 40/125 - 0.25/4	71	150	125	900	1500	190.5	801	390	125	870	-	10x10	1470
3-NP 40/125 - 0.37/4	71	150	125	900	1500	190.5	801	390	125	870	-	10x10	1470
3-NP 40/125 - 0.55/4	80	150	125	900	1500	190.5	801	390	125	870	-	10x10	1470
3-NP 40/160 - 4/2	112	150	125	1000	1500	210.5	841	390	125	970	-	10x12	1470
3-NP 40/160 - 5.5/2	132	150	125	1000	1500	210.5	841	390	125	970	-	10x12	1470
3-NP 40/160 - 7.5/2	132	150	125	1000	1500	210.5	841	390	125	970	-	10x12	1470
3-NP 40/160 - 11/2	160	150	125	1100	1500	260.5	891	385	130	1060	-	10x12	1460
3-NP 40/160 - 0.55/4	80	150	125	900	1500	210.5	841	390	125	870	-	10x10	1470
3-NP 40/160 - 0.75/4	80	150	125	900	1500	210.5	841	390	125	870	-	10x10	1470
3-NP 40/160 - 1.1/4	90	150	125	900	1500	210.5	841	390	125	870	-	10x10	1470
3-NP 40/200 - 7.5/2	132	150	125	1000	1500	238.5	889	390	145	970	-	10x12	1470
3-NP 40/200 - 11/2	160	150	125	1200	1500	260.5	911	385	150	1160	-	10x12	1460
3-NP 40/200 - 15/2	160	150	125	1200	1500	260.5	911	385	150	1160	-	10x12	1460
3-NP 40/200 - 0.75/4	80	150	125	900	1500	238.5	889	390	145	870	-	10x10	1470
3-NP 40/200 - 1.1/4	90	150	125	900	1500	238.5	889	390	145	870	-	10x10	1470
3-NP 40/200 - 1.5/4	90	150	125	900	1500	238.5	889	390	145	870	-	10x10	1470
3-NP 40/200 - 2.2/4	100	150	125	1000	1500	238.5	889	390	145	970	-	10x12	1470
3-NP 40/250 - 11/2	160	150	125	1200	1500	280.5	976	385	150	1160	-	10x12	1460
3-NP 40/250 - 15/2	160	150	125	1200	1500	280.5	976	385	150	1160	-	10x12	1460
3-NP 40/250 - 18.5/2	160	150	125	1400	1500	280.5	976	385	150	1360	680	10x14	1460
3-NP 40/250 - 22/2	180	150	125	1500	2380	280.5	976	385	150	1460	730	10x14	2340
3-NP 40/250 - 30/2	200	150	125	1500	2380	322.5	1018	435	100	1450	725	10x14	2330
3-NP 40/250 - 1.1/4	90	150	125	900	2380	258.5	954	390	145	870	-	10x10	1470
3-NP 40/250 - 1.5/4	90	150	125	900	1500	258.5	954	390	145	870	-	10x10	1470
3-NP 40/250 - 2.2/4	100	150	125	1000	1500	258.5	954	390	145	970	-	10x12	1470
3-NP 40/250 - 3/4	100	150	125	1000	1500	258.5	954	390	145	970	-	10x12	1470
3-NP 40/315 - 2.2/4	100	150	125	1000	1500	278.5	999	390	145	970	-	10x12	1470
3-NP 40/315 - 3/4	100	150	125	1000	1500	278.5	999	390	145	970	-	10x12	1470
3-NP 40/315 - 4/4	112	150	125	1000	1500	300.5	1021	385	150	960	-	10x12	1460
3-NP 40/315 - 5.5/4	132	150	125	1000	1500	300.5	1021	385	150	960	-	10x12	1460
3-NP 50/125 - 3/2	100	200	150	1000	1500	210.5	883	415	145	970	-	10x12	1470
3-NP 50/125 - 4/2	100	200	150	1000	1500	210.5	883	415	145	970	-	10x12	1470
3-NP 50/125 - 5.5/2	132	200	150	1000	1500	210.5	883	415	145	970	-	10x12	1470
3-NP 50/125 - 7.5/2	132	200	150	1000	1500	210.5	883	415	145	970	-	10x12	1470
3-NP 50/125 - 0.37/4	71	200	150	900	1500	210.5	883	415	145	870	-	10x10	1470
3-NP 50/125 - 0.55/4	80	200	150	900	1500	210.5	883	415	145	870	-	10x10	1470
3-NP 50/125 - 0.75/4	80	200	150	900	1500	210.5	883	415	145	870	-	10x10	1470
3-NP 50/ 160 - 5.5/2	132	200	150	1000	1500	238.5	931	415	145	970	-	10x12	1470
3-NP 50/ 160 - 7.5/2	132	200	150	1000	1500	238.5	931	415	145	970	-	10x12	1470
3-NP 50/ 160 - 11/2	160	200	150	1200	1500	260.5	953	410	150	1160	-	10x12	1460
3-NP 50/ 160 - 0.75/4	80	200	150	900	1500	238.5	931	415	145	870	-	10x10	1470
3-NP 50/ 160 - 1.1/4	90	200	150	900	1500	238.5	931	415	145	870	-	10x10	1470
3-NP 50/ 160 - 1.5/4	90	200	150	900	1500	238.5	931	415	145	870	-	10x10	1470
3-NP 50/200 - 11/2	160	200	150	1200	1500	260.5	973	410	150	1160	-	10x12	1460
3-NP 50/200 - 15/2	160	200	150	1200	1500	260.5	973	410	150	1160	-	10x12	1460
3-NP 50/200 - 18.5/2	160	200	150	1400	1500	260.5	973	410	150	1360	680	10x14	1460
3-NP 50/200 - 22/2	180	200	150	1500	2380	280.5	993	405	155	1455	728	10x14	2335
3-NP 50/200 - 1.1/4	90	200	150	900	1500	238.5	951	415	145	870	-	10x10	1470
3-NP 50/200 - 1.5/4	90	200	150	900	1500	238.5	951	415	145	870	-	10x10	1470
3-NP 50/200 - 2.2/4	100	200	150	1000	1500	238.5	951	415	145	970	-	10x12	1470
3-NP 50/200 - 3/4	100	200	150	1000	1500	238.5	951	415	145	970	-	10x12	1470
3-NP 50/250 - 18.5/2	160	200	150	1400	1500	280.5	1018	410	150	1360	680	10x14	1460
3-NP 50/250 - 22/2	180	200	150	1500	2380	280.5	1018	410	150	1460	730	10x14	2340
3-NP 50/250 - 30/2	200	200	150	1500	2380	322.5	1060	400	160	1450	725	10x14	2330
3-NP 50/250 - 37/2	200	200	150	1500	2380	322.5	1060	400	160	1450	725	10x14	2330
3-NP 50/250 - 2.2/4	100	200	150	1000	1500	258.5	996	415	145	970	-	10x12	1470
3-NP 50/250 - 3/4	100	200	150	1000	1500	258.5	996	415	145	970	-	10x12	1470
3-NP 50/250 - 4/4	112	200	150	1000	1500	280.5	1018	410	150	960	-	10x12	1460
3-NP 50/250 - 5.5/4	132	200	150	1000	1500	280.5	1018	410	150	960	-	10x12	1460
3-NP 50/315 - 4/4	112	200	150	1100	1500	323	1118	425	175	1060	-	10x12	1460
3-NP 50/315 - 5.5/4	132	200	150	1100	1500	323	1118	425	175	1060	-	10x12	1460
3-NP 50/315 - 7.5/4	132	200	150	1200	1500	323	1118	425	175	1160	-	10x12	1460
3-NP 50/315 - 11/4	160	200	150	1200	1500	323	1118	425	175	1160	-	10x12	1460

NP.. SERİSİ ELEKTRİK MOTORLU ÜÇ POMPALI YANGIN SAVUNMA SİSTEMİNİN BOYUTLARI

Pompa Tipi	Motor Gövdesi	DNs (mm)	DNd (mm)	L (mm)	W (mm)	H1 (mm)	H2 (mm)	A1 (mm)	A2 (mm)	L1 (mm)	L2 (mm)	n x M (nxØmm)	W1 (mm)
3-NP 65/125 - 4/2	112	250	200	1000	1500	236	961	460	145	970	-	10x12	1470
3-NP 65/125 - 5.5/2	112	250	200	1000	1500	236	961	460	145	970	-	10x12	1470
3-NP 65/125 - 7.5/2	132	250	200	1000	1500	236	961	460	145	970	-	10x12	1470
3-NP 65/125 - 11/2	160	250	200	1100	1500	258	983	455	150	1060	-	10x12	1460
3-NP 65/125 - 0.55/4	80	250	200	900	1500	236	961	460	145	870	-	10x10	1470
3-NP 65/125 - 0.75/4	80	250	200	900	1500	236	961	460	145	870	-	10x10	1470
3-NP 65/125 - 1.1/4	90	250	200	900	1500	236	961	460	145	870	-	10x10	1470
3-NP 65/160 - 11/2	160	250	200	1200	1500	258	1003	455	150	1160	-	10x12	1460
3-NP 65/160 - 15/2	160	250	200	1200	1500	258	1003	455	150	1160	-	10x12	1460
3-NP 65/160 - 18.5/2	160	250	200	1400	1500	258	1003	455	150	1360	680	10x14	1460
3-NP 65/160 - 1.1/4	90	250	200	900	1500	236	981	460	145	870	-	10x10	1470
3-NP 65/160 - 1.5/4	90	250	200	900	1500	236	981	460	145	870	-	10x10	1470
3-NP 65/160 - 2.2/4	100	250	200	1000	1500	236	981	460	145	970	-	10x12	1470
3-NP 65/200 - 18.5/2	160	250	200	1400	1500	278	1048	455	150	1360	680	10x14	1460
3-NP 65/200 - 22/2	180	250	200	1500	2380	278	1048	455	150	1460	730	10x14	2340
3-NP 65/200 - 30/2	200	250	200	1500	2380	298	1068	450	155	1455	728	10x14	2335
3-NP 65/200 - 1.5/4	90	250	200	900	1500	256	1026	460	145	870	-	10x10	1470
3-NP 65/200 - 2.2/4	100	250	200	1000	1500	256	1026	460	145	970	-	10x12	1470
3-NP 65/200 - 3/4	100	250	200	1000	1500	256	1026	460	145	970	-	10x12	1470
3-NP 65/200 - 4/4	112	250	200	1000	1500	256	1026	460	145	970	-	10x12	1470
3-NP 65/250 - 22/2	180	250	200	1500	2380	298	1093	455	150	1460	730	10x14	2340
3-NP 65/250 - 30/2	200	250	200	1600	2380	320	1115	450	155	1555	778	10x14	2335
3-NP 65/250 - 37/2	200	250	200	1600	2380	320	1115	450	155	1555	778	10x14	2335
3-NP 65/250 - 45/2	225	250	200	1600	2380	345	1140	450	155	1555	778	10x14	2335
3-NP 65/250 - 55/2	250	250	200	1700	2380	370	1165	455	150	1655	828	10x16	2335
3-NP 65/250 - 3/4	100	250	200	1000	1500	298	1093	455	150	960	-	10x12	1460
3-NP 65/250 - 4/4	112	250	200	1100	1500	298	1093	455	150	1060	-	10x12	1460
3-NP 65/250 - 5.5/4	132	250	200	1100	1500	298	1093	455	150	1060	-	10x12	1460
3-NP 65/250 - 7.5/4	132	250	200	1200	1500	298	1093	455	150	1160	-	10x12	1460
3-NP 65/315 - 5.5/4	132	250	200	1100	1500	323	1148	455	175	1060	-	10x12	1460
3-NP 65/315 - 7.5/4	132	250	200	1200	1500	323	1148	455	175	1160	-	10x12	1460
3-NP 65/315 - 11/4	160	250	200	1300	1500	323	1148	455	175	1260	-	10x14	1460
3-NP 65/315 - 15/4	160	250	200	1300	1500	323	1148	455	175	1260	-	10x14	1460
3-NP 65/315A - 30/2	200	250	200	1500	2380	340	1170	485	180	1455	730	10x14	2335
3-NP 65/315A - 37/2	200	250	200	1500	2380	340	1170	485	180	1455	728	10x14	2335
3-NP 65/315A - 45/2	225	250	200	1600	2380	340	1170	485	180	1555	778	10x14	2335
3-NP 65/315A - 55/2	250	250	200	1600	2380	365	1195	485	180	1555	778	10x16	2335
3-NP 65/315A - 75/2	280	250	200	1800	3000	437	1267	475	190	1745	873	10x16	2945
3-NP 65/315A - 90/2	280	250	200	1800	3000	437	1267	475	190	1745	873	10x16	2945
3-NP 65/400 - 11/4	160	250	200	1300	1500	343	1248	490	175	1260	-	10x14	1460
3-NP 65/400 - 15/4	160	250	200	1300	1500	343	1248	490	175	1260	-	10x14	1460
3-NP 65/400 - 18.5/4	180	250	200	1600	1500	365	1270	485	180	1555	778	10x14	1455
3-NP 65/400 - 22/4	180	250	200	1600	2380	365	1270	485	180	1555	778	10x14	2335
3-NP 65/400 - 30/4	200	250	200	1600	2380	365	1270	485	180	1555	778	10x14	2335
3-NP 80/160 - 11/2	160	250	250	1200	1500	273	1103	495	175	1160	-	8x12	1460
3-NP 80/160 - 15/2	160	250	250	1200	1500	273	1103	495	175	1160	-	8x12	1460
3-NP 80/160 - 18.5/2	160	250	250	1400	1500	273	1103	495	175	1360	680	10x14	1460
3-NP 80/160 - 22/2	180	250	250	1500	2380	273	1103	495	175	1460	730	10x14	2340
3-NP 80/160 - 1.5/4	90	250	250	900	1500	251	1081	500	170	870	-	10x10	1470
3-NP 80/160 - 2.2/4	100	250	250	1000	1500	251	1081	500	170	970	-	10x12	1470
3-NP 80/160 - 3/4	100	250	250	1000	1500	251	1081	500	170	970	-	10x12	1470
3-NP 80/200 - 22/2	180	250	250	1600	2380	273	1128	495	175	1560	780	10x14	2340
3-NP 80/200 - 30/2	200	250	250	1600	2380	315	1170	485	185	1550	775	10x14	2330
3-NP 80/200 - 37/2	200	250	250	1600	2380	315	1170	485	185	1550	775	10x14	2330
3-NP 80/200 - 45/2	225	250	250	1700	2380	340	1195	490	180	1655	828	10x16	2335
3-NP 80/200 - 3/4	100	250	250	1100	1500	273	1128	495	175	1060	-	10x12	1460
3-NP 80/200 - 4/4	112	250	250	1100	1500	273	1128	495	175	1060	-	10x12	1460
3-NP 80/200 - 5.5/4	132	250	250	1100	1500	273	1128	495	175	1060	-	10x12	1460
3-NP 80/250 - 37/2	200	250	250	1600	2380	315	1200	490	180	1555	778	10x14	2335
3-NP 80/250 - 45/2	225	250	250	1700	2380	340	1225	490	180	1655	828	10x16	2335
3-NP 80/250 - 55/2	250	250	250	1700	2380	365	1250	495	175	1655	828	10x16	2335
3-NP 80/250 - 75/2	280	250	250	1900	2400	437	1322	485	185	1845	923	10x20	2345
3-NP 80/250 - 4/4	112	250	250	1100	1500	293	1178	495	175	1060	-	10x12	1460
3-NP 80/250 - 5.5/4	132	250	250	1100	1500	293	1178	495	175	1060	-	10x12	1460
3-NP 80/250 - 7.5/4	132	250	250	1200	1500	293	1178	495	175	1160	-	10x12	1460
3-NP 80/250 - 11/4	160	250	250	1200	1500	293	1178	495	175	1160	-	10x12	1460
3-NP 80/315 - 7.5/4	132	250	250	1500	1500	343	1263	495	175	1460	730	10x14	1460
3-NP 80/315 - 11/4	160	250	250	1300	1500	343	1263	495	175	1260	-	10x14	1460
3-NP 80/315 - 15/4	160	250	250	1300	1500	343	1263	495	175	1260	-	10x14	1460
3-NP 80/315 - 18.5/4	180	250	250	1600	1500	365	1285	545	125	1555	778	10x14	1455
3-NP 80/400 - 18.5/4	180	250	250	1600	1500	395	1355	490	180	1555	778	10x14	1455
3-NP 80/400 - 22/4	180	250	250	1600	2380	395	1355	490	180	1555	778	10x14	2335
3-NP 80/400 - 30/4	200	250	250	1600	2380	395	1355	490	180	1555	778	10x14	2335
3-NP 80/400 - 37/4	225	250	250	1700	2380	395	1355	490	180	1655	828	10x16	2335

Tabloda bulunmayan pompa modelleri için Wilo'ya başvurunuz.

BP.. SERİSİ ELEKTRİK MOTORLU BİR POMPALI YANGIN SAVUNMA SİSTEMİNİN BOYUTLARI

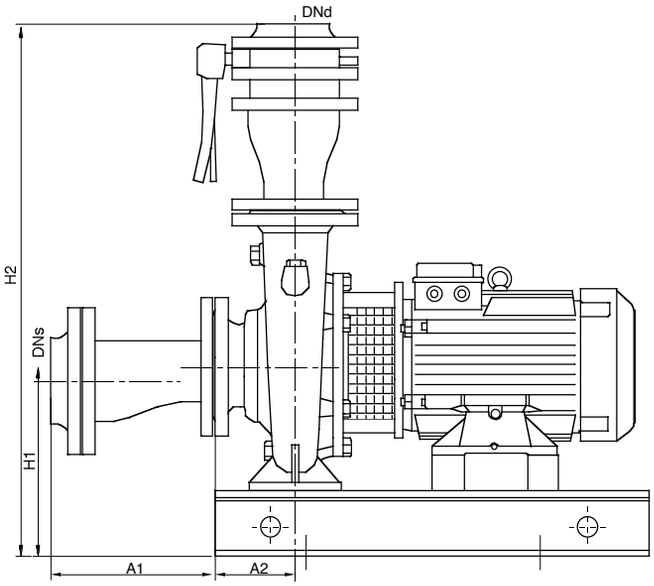

L1, W1 ve nxØM ölçüleri şasenin kaide üzerine montajı içindir.

Tablolarda belirtilmeyen yangın savunma sistemleri hakkında bilgi edinmek için lütfen firmamıza danışınız.

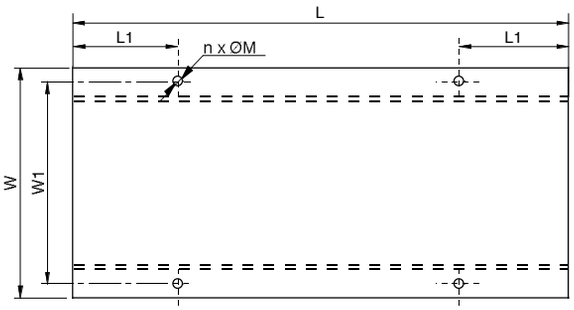

Pompa Tipi	Motor Gövdesi	DNs (mm)	DNd (mm)	L (mm)	W (mm)	H1 (mm)	H2 (mm)	A1 (mm)	A2 (mm)	L1 (Ømm)	n x M (nxØmm)	W1 (mm)
1-BP32/125 - 1.1/2	80	65	40	500	300	188	623	240	80	150	4x10	270
1-BP32/125 - 1.5/2	90	65	40	500	300	188	623	240	80	150	4x10	270
1-BP32/125 - 2.2/2	90	65	40	500	300	188	623	240	80	150	4x10	270
1-BP32/125 - 3/2	100	65	40	500	300	188	623	240	80	150	4x10	270
1-BP32/125 - 0.25/4	71	65	40	500	300	188	623	240	80	150	4x10	270
1-BP32/125 - 0.37/4	71	65	40	500	300	188	623	240	80	150	4x10	270
1-BP32/160 - 3/2	100	65	40	500	300	208	663	240	80	150	4x10	270
1-BP32/160 - 4/2	112	65	40	600	350	208	663	240	80	150	4x12	320
1-BP32/160 - 5.5/2	132	65	40	600	400	208	663	240	80	150	4x12	370
1-BP32/160 - 7.5/2	132	65	40	600	400	208	663	240	80	150	4x12	370
1-BP32/160 - 0.37/4	71	65	40	500	300	208	663	240	80	150	4x10	270
1-BP32/160 - 0.55/4	80	65	40	500	300	208	663	240	80	150	4x10	270
1-BP32/160 - 0.75/4	80	65	40	500	300	208	663	240	80	150	4x10	270
1-BP32/200 - 4/2	112	65	40	600	350	236	771	240	80	150	4x12	320
1-BP32/200 - 5.5/2	132	65	40	600	400	236	771	240	80	150	4x12	370
1-BP32/200 - 7.5/2	132	65	40	600	400	236	771	240	80	150	4x12	370
1-BP32/200 - 11/2	160	65	40	800	450	258	733	240	80	150	4x12	410
1-BP32/200 - 0.55/4	80	65	40	500	300	236	711	240	80	150	4x10	270
1-BP32/200 - 0.75/4	80	65	40	500	300	236	711	240	80	150	4X10	270
1-BP32/200 - 1.1/4	90	65	40	500	300	236	711	240	80	150	4X10	270
1-BP32/250 - 7.5/2	132	65	40	700	400	278	798	240	100	150	4x12	360
1-BP32/250 - 11/2	160	65	40	800	450	278	798	240	100	150	4x12	410
1-BP32/250 - 15/2	160	65	40	800	450	278	798	240	100	150	4x12	410
1-BP32/250 - 1.1/4	90	65	40	500	400	256	776	240	100	150	4x10	370
1-BP32/250 - 1.5/4	90	65	40	500	400	256	776	240	100	150	4x10	370
1-BP32/250 - 2.2/4	100	65	40	600	400	256	776	240	100	150	4X12	370
1-BP32/250 - 3/4	100	65	40	600	400	256	776	240	100	150	4X12	370
1-BP40/125 - 2.2/2	90	80	50	500	300	190.5	663	245	80	150	4x10	270
1-BP40/125 - 3/2	100	80	50	500	300	190.5	663	245	80	150	4x12	270
1-BP40/125 - 4/2	112	80	50	600	350	190.5	663	245	80	150	4x12	320
1-BP40/125 - 5.5/2	132	80	50	600	400	210.5	683	245	80	150	4x12	360
1-BP40/125 - 0.25/4	71	80	50	500	300	190.5	663	245	80	150	4x10	270
1-BP40/125 - 0.37/4	71	80	50	500	300	190.5	663	245	80	150	4x10	270
1-BP40/125 - 0.55/4	80	80	50	500	300	190.5	663	245	80	150	4x10	270
1-BP40/160 - 4/2	112	80	50	600	350	210.5	703	245	80	150	4x12	320
1-BP40/160 - 5.5/2	132	80	50	600	400	210.5	703	245	80	150	4x12	370
1-BP40/160 - 7.5/2	132	80	50	600	400	210.5	703	245	80	150	4x12	370
1-BP40/160 - 11/2	160	80	50	800	450	260.5	753	245	80	150	4x12	410
1-BP40/160 - 0.55/4	80	80	50	500	300	210.5	703	245	80	150	4x10	270
1-BP40/160 - 0.75/4	80	80	50	500	300	210.5	703	245	80	150	4x10	270
1-BP40/160 - 1.1/4	90	80	50	500	300	210.5	703	245	80	150	4x10	270
1-BP40/200 - 7.5/2	132	80	50	700	400	238.5	751	245	100	150	4x12	370
1-BP40/200 - 11/2	160	80	50	800	450	260.5	773	245	100	150	4x12	410
1-BP40/200 - 15/2	160	80	50	800	450	260.5	773	245	100	150	4x12	410
1-BP40/200 - 0.75/4	80	80	50	500	400	238.5	751	245	100	150	4x10	370
1-BP40/200 - 1.1/4	80	80	50	500	400	238.5	751	245	100	150	4x10	370
1-BP40/200 - 1.5/4	80	80	50	500	400	238.5	751	245	100	150	4x10	370
1-BP40/200 - 2.2/4	90	80	50	600	400	238.5	751	245	100	150	4x12	370

BP.. SERİSİ ELEKTRİK MOTORLU İKİ POMPALI YANGIN SAVUNMA SİSTEMİNİN BOYUTLARI

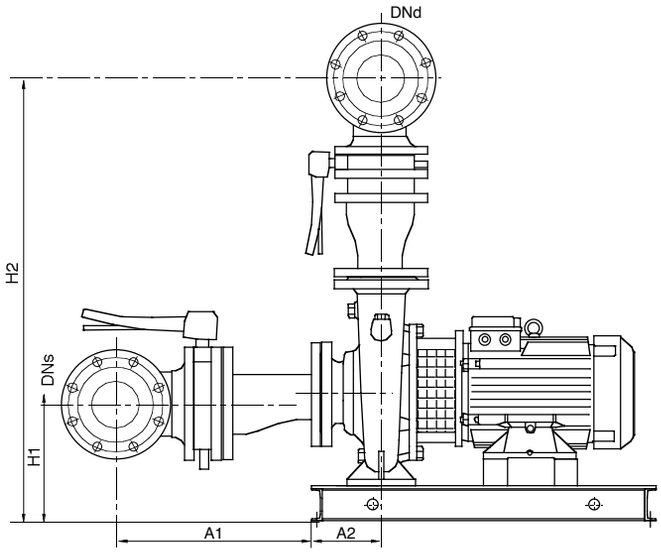

L1, W1, W2 ve nxØM ölçüleri şasenin kaide üzerine montajı içindir.

Tablolarda belirtilmeyen yangın savunma sistemleri hakkında bilgi edinmek için lütfen firmamıza danışınız.

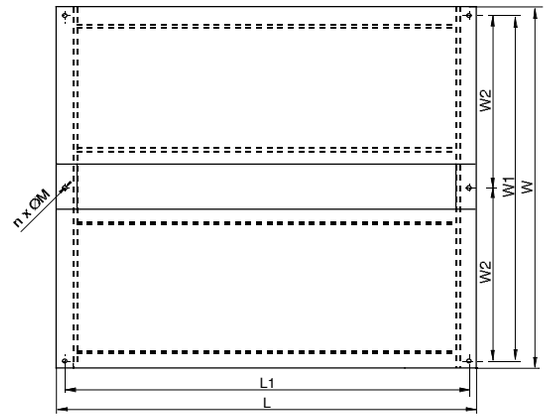

Pompa Tipi	Motor Gövdesi	DNs (mm)	DNd (mm)	L (mm)	W (mm)	H1 (mm)	H2 (mm)	A1 (mm)	A2 (mm)	L1 (mm)	n x M (nxØmm)	W1 (mm)	W2 (mm)
2-BP32/125 - 1.1/2	80	80	65	600	1000	188	736	350	125	570	6x10	970	485
2-BP32/125 - 1.5/2	90	80	65	600	1000	188	736	350	125	570	6x10	970	485
2-BP32/125 - 2.2/2	90	80	65	600	1000	188	736	350	125	570	6x10	970	485
2-BP32/125 - 3/2	100	80	65	600	1000	188	736	350	125	570	6x10	970	485
2-BP32/125 - 0.25/4	71	80	65	600	1000	188	736	350	125	570	6x10	970	485
2-BP32/125 - 0.37/4	71	80	65	600	1000	188	736	350	125	570	6x10	970	485
2-BP32/160 - 3/2	100	80	65	600	1000	208	776	350	125	570	6x10	970	485
2-BP32/160 - 4/2	112	80	65	700	1000	208	776	350	125	670	6x12	970	485
2-BP32/160 - 5.5/2	132	80	65	700	1000	208	776	350	125	670	6x12	970	485
2-BP32/160 - 7.5/2	132	80	65	700	1000	208	776	350	125	670	6x12	970	485
2-BP32/160 - 0.37/4	71	80	65	600	1000	208	776	350	125	570	6x10	970	485
2-BP32/160 - 0.55/4	80	80	65	600	1000	208	776	350	125	570	6x10	970	485
2-BP32/160 - 0.75/4	80	80	65	600	1000	208	776	350	125	570	6x10	970	485
2-BP32/200 - 4/2	112	80	65	700	1000	236	824	350	125	670	6x12	970	485
2-BP32/200 - 5.5/2	132	80	65	700	1000	236	824	350	125	670	6x12	970	485
2-BP32/200 - 7.5/2	132	80	65	700	1000	236	824	350	125	670	6x12	970	485
2-BP32/200 - 11/2	160	80	65	900	1000	258	846	345	130	860	6x12	960	480
2-BP32/200 - 0.55/4	80	80	65	600	1000	236	824	350	125	570	6x10	970	485
2-BP32/200 - 0.75/4	80	80	65	600	1000	236	824	350	125	570	6x10	970	485
2-BP32/200 - 1.1/4	90	80	65	600	1000	236	824	350	125	570	6x10	970	485
2-BP32/250 - 7.5/2	132	80	65	800	1000	278	911	345	150	760	6x12	960	480
2-BP32/250 - 11/2	160	80	65	900	1000	278	911	345	150	860	6x12	960	480
2-BP32/250 - 15/2	160	80	65	900	1000	278	911	345	150	860	6x12	960	480
2-BP32/250 - 1.1/4	90	80	65	600	1000	256	889	350	145	570	6x10	970	485
2-BP32/250 - 1.5/4	90	80	65	600	1000	256	889	350	145	570	6x10	970	485
2-BP32/250 - 2.2/4	100	80	65	700	1000	256	889	350	145	670	6x12	970	485
2-BP32/250 - 3/4	100	80	65	700	1000	256	889	350	145	670	6x12	970	485
2-BP40/125 - 2.2/2	90	125	100	600	1000	190.5	788	378	125	570	6x10	970	485
2-BP40/125 - 3/2	100	125	100	600	1000	190.5	788	378	125	570	6x12	970	485
2-BP40/125 - 4/2	112	125	100	700	1000	190.5	788	378	125	670	6x12	970	485
2-BP40/125 - 5.5/2	132	125	100	700	1000	210.5	808	373	130	660	6x12	960	480
2-BP40/125 - 0.25/4	71	125	100	600	1000	190.5	788	378	125	570	6x10	970	485
2-BP40/125 - 0.37/4	71	125	100	600	1000	190.5	788	378	125	570	6x10	970	485
2-BP40/125 - 0.55/4	80	125	100	600	1000	190.5	788	378	125	570	6x10	970	485
2-BP40/160 - 4/2	112	125	100	700	1000	210.5	828	378	125	670	6x10	970	485
2-BP40/160 - 5.5/2	132	125	100	700	1000	210.5	828	378	125	670	6x12	970	485
2-BP40/160 - 7.5/2	132	125	100	700	1000	210.5	828	378	125	670	6x12	970	485
2-BP40/160 - 11/2	160	125	100	900	1000	260.5	878	373	130	860	6x12	960	480
2-BP40/160 - 0.55/4	80	125	100	600	1000	210.5	828	378	125	570	6x10	970	485
2-BP40/160 - 0.75/4	80	125	100	600	1000	210.5	828	378	125	570	6x10	970	485
2-BP40/160 - 1.1/4	90	125	100	600	1000	210.5	828	378	125	570	6x10	970	485
2-BP40/200 - 7.5/2	132	125	100	800	1000	238.5	876	378	145	770	6x12	970	485
2-BP40/200 - 11/2	160	125	100	900	1000	260.5	898	373	150	860	6x12	960	480
2-BP40/200 - 15/2	160	125	100	900	1000	260.5	898	373	150	860	6x12	960	480
2-BP40/200 - 0.75/4	80	125	100	600	1000	238.5	876	378	145	570	6x10	970	485
2-BP40/200 - 1.1/4	90	125	100	600	1000	238.5	876	378	145	570	6x10	970	485
2-BP40/200 - 1.5/4	90	125	100	600	1000	238.5	876	378	145	570	6x10	970	485
2-BP40/200 - 2.2/4	100	125	100	700	1000	238.5	876	378	145	670	6x12	970	485

BP.. SERİSİ ELEKTRİK MOTORLU İKİ POMPALI YANGIN SAVUNMA SİSTEMİNİN BOYUTLARI

Pompa Tipi	Motor Gövdesi	DNs (mm)	DNd (mm)	L (mm)	W (mm)	H1 (mm)	H2 (mm)	A1 (mm)	A2 (mm)	L1 (mm)	n x M (nxØmm)	W1 (mm)	W2 (mm)
2-BP40/250 - 11/2	160	125	100	900	1000	280.5	963	373	150	860	6x12	960	480
2-BP40/250 - 15/2	160	125	100	900	1000	280.5	963	373	150	860	6x12	960	480
2-BP40/250 - 18.5/2	160	125	100	900	1000	280.5	963	373	150	860	6x14	960	480
2-BP40/250 - 22/2	180	125	100	1000	1500	280.5	963	373	150	960	6x14	1460	730
2-BP40/250 - 30/2	200	125	100	1000	1500	322.5	1005	423	100	950	6x14	1450	725
2-BP40/250 - 1.1/4	90	125	100	600	1000	258.5	941	378	145	570	6x10	970	485
2-BP40/250 - 1.5/4	90	125	100	600	1000	258.5	941	378	145	570	6x10	970	485
2-BP40/250 - 2.2/4	100	125	100	700	1000	258.5	941	378	145	670	6x12	970	485
2-BP40/250 - 3/4	100	125	100	700	1000	258.5	941	378	145	670	6x12	970	485
2-BP40/315 - 2.2/4	100	125	100	700	1000	278.5	986	378	145	670	6x12	970	485
2-BP40/315 - 3/4	100	125	100	700	1000	278.5	986	378	145	670	6x12	970	485
2-BP40/315 - 4/4	112	125	100	700	1000	300.5	1008	378	150	660	6x12	960	480
2-BP40/315 - 5.5/4	132	125	100	800	1000	300.5	1008	378	150	760	6x12	960	480
2-BP50/125 - 3/2	100	150	125	700	1000	210.5	871	390	145	670	6x12	970	485
2-BP50/125 - 4/2	100	150	125	700	1000	210.5	871	390	145	670	6x12	970	485
2-BP50/125 - 5.5/2	132	150	125	800	1000	210.5	871	390	145	770	6x12	970	485
2-BP50/125 - 7.5/2	132	150	125	800	1000	210.5	871	390	145	770	6x12	970	485
2-BP50/125 - 0.37/4	71	150	125	600	1000	210.5	871	390	145	570	6x10	970	485
2-BP50/125 - 0.55/4	80	150	125	600	1000	210.5	871	390	145	570	6x10	970	485
2-BP50/125 - 0.75/4	80	150	125	600	1000	210.5	871	390	145	570	6x10	970	485
2-BP50/160 - 5.5/2	132	150	125	800	1000	238.5	919	390	145	770	6x12	970	485
2-BP50/160 - 7.5/2	132	150	125	800	1000	238.5	919	390	145	770	6x12	970	485
2-BP50/160 - 11/2	160	150	125	900	1000	260.5	941	385	150	860	6x12	960	480
2-BP50/160 - 0.75/4	80	150	125	600	1000	238.5	919	390	145	570	6x10	970	485
2-BP50/160 - 1.1/4	90	150	125	600	1000	238.5	919	390	145	570	6x10	970	485
2-BP50/160 - 1.5/4	90	150	125	600	1000	238.5	919	390	145	570	6x10	970	485
2-BP50/200 - 11/2	160	150	125	900	1000	260.5	961	385	150	860	6x12	960	480
2-BP50/200 - 15/2	160	150	125	900	1000	260.5	961	385	150	860	6x12	960	480
2-BP50/200 - 18.5/2	160	150	125	900	1000	260.5	961	385	150	860	6x14	960	480
2-BP50/200 - 22/2	180	150	125	1000	1500	280.5	981	380	155	955	6x14	1455	727.5
2-BP50/200 - 1.1/4	90	150	125	600	1000	238.5	939	390	145	570	6x10	970	485
2-BP50/200 - 1.5/4	90	150	125	600	1000	238.5	939	390	145	570	6x10	970	485
2-BP50/200 - 2.2/4	100	150	125	700	1000	238.5	939	390	145	670	6x12	970	485
2-BP50/200 - 3/4	100	150	125	700	1000	238.5	939	390	145	670	6x12	970	485
2-BP50/250 - 18.5/2	160	150	125	900	1000	280.5	1006	385	150	860	6x14	960	480
2-BP50/250 - 22/2	180	150	125	1000	1500	280.5	1006	385	150	960	6x14	1460	730
2-BP50/250 - 30/2	200	150	125	1000	1500	322.5	1048	375	160	950	6x14	1450	725
2-BP50/250 - 37/2	200	150	125	1000	1500	322.5	1048	375	160	950	6x14	1450	725
2-BP50/250 - 2.2/4	100	150	125	800	1000	258.5	984	390	145	770	6x12	970	485
2-BP50/250 - 3/4	100	150	125	800	1000	258.5	984	390	145	770	6x12	970	485
2-BP50/250 - 4/4	112	150	125	800	1000	280.5	1046	385	150	760	6x12	960	480
2-BP50/250 - 5.5/4	132	150	125	800	1000	280.5	1046	385	150	760	6x12	960	480
2-BP50/315 - 4/4	112	150	125	700	1000	325.5	1106	385	175	660	6x12	960	480
2-BP50/315 - 5/4	132	150	125	800	1000	325.5	1106	385	175	760	6x12	960	480
2-BP50/315 - 7.5/4	132	150	125	800	1000	325.5	1106	385	175	760	6x12	960	480
2-BP50/315 - 11/4	160	150	125	1000	1000	325.5	1106	385	175	960	6x12	960	480
2-BP65/125 - 4/2	112	200	150	700	1000	236	936	435	145	670	6x12	970	485
2-BP65/125 - 5.5/2	112	200	150	800	1000	236	936	435	145	770	6x12	970	485
2-BP65/125 - 7.5/2	132	200	150	800	1000	236	936	435	145	770	6x12	970	485
2-BP65/125 - 11/2	160	200	150	900	1000	258	958	430	150	860	6x12	960	480
2-BP65/125 - 0.55/4	80	200	150	600	1000	236	936	435	145	570	6x10	970	485
2-BP65/125 - 0.75/4	80	200	150	600	1000	236	936	435	145	570	6x10	970	485
2-BP65/125 - 1.1/4	90	200	150	650	1000	236	936	435	145	620	6x10	970	485
2-BP65/160 - 11/2	160	200	150	900	1000	258	978	430	150	860	6x12	960	480
2-BP65/160 - 15/2	160	200	150	900	1000	258	978	430	150	860	6x12	960	480
2-BP65/160 - 18.5/2	160	200	150	900	1000	258	978	430	150	860	6x14	960	480
2-BP65/160 - 1.1/4	90	200	150	650	1000	236	956	435	145	620	6x10	970	485
2-BP65/160 - 1.5/4	90	200	150	650	1000	236	956	435	145	620	6x10	970	485
2-BP65/160 - 2.2/4	100	200	150	700	1000	236	956	435	145	670	6x12	970	485
2-BP65/200 - 18.5/2	160	200	150	900	1000	278	1023	430	150	860	6x14	960	480
2-BP65/200 - 22/2	180	200	150	1000	1500	278	1023	430	150	960	6x14	1460	730
2-BP65/200 - 30/2	200	200	150	1000	1500	298	1043	425	155	955	6x14	1455	727.5
2-BP65/200 - 1.5/4	90	200	150	650	1000	256	1001	435	145	620	6x10	970	485
2-BP65/200 - 2.2/4	100	200	150	700	1000	256	1001	435	145	670	6x12	970	485
2-BP65/200 - 3/4	100	200	150	700	1000	256	1001	435	145	670	6x12	970	485
2-BP65/200 - 4/4	112	200	150	700	1000	256	1001	435	145	670	6x12	970	485
2-BP65/250 - 22/2	180	200	150	1000	1500	298	1068	430	150	960	6x14	1460	730
2-BP65/250 - 30/2	200	200	150	1000	1500	320	1090	425	155	955	6x14	1455	727.5
2-BP65/250 - 37/2	200	200	150	1000	1500	320	1090	425	155	955	6x14	1455	727.5
2-BP65/250 - 45/2	225	200	150	1100	1500	345	1115	425	155	1055	6x14	1455	727.5
2-BP65/250 - 3/4	100	200	150	700	1000	298	1068	430	150	660	6x12	960	480
2-BP65/250 - 4/4	112	200	150	700	1000	298	1068	430	150	660	6x12	960	480
2-BP65/250 - 5.5/4	132	200	150	800	1000	298	1068	430	150	760	6x12	960	480
2-BP65/250 - 7.5/4	132	200	150	800	1000	298	1068	430	150	760	6x12	960	480

ASPH.. SERİSİ ELEKTRİK MOTORLU BİR POMPALI YANGIN SAVUNMA SİSTEMİNİN BOYUTLARI

YATAY ÇİFT EMİŞLİ BÖLÜNEBİLİR GÖVDELİ POMPA (ASPH)

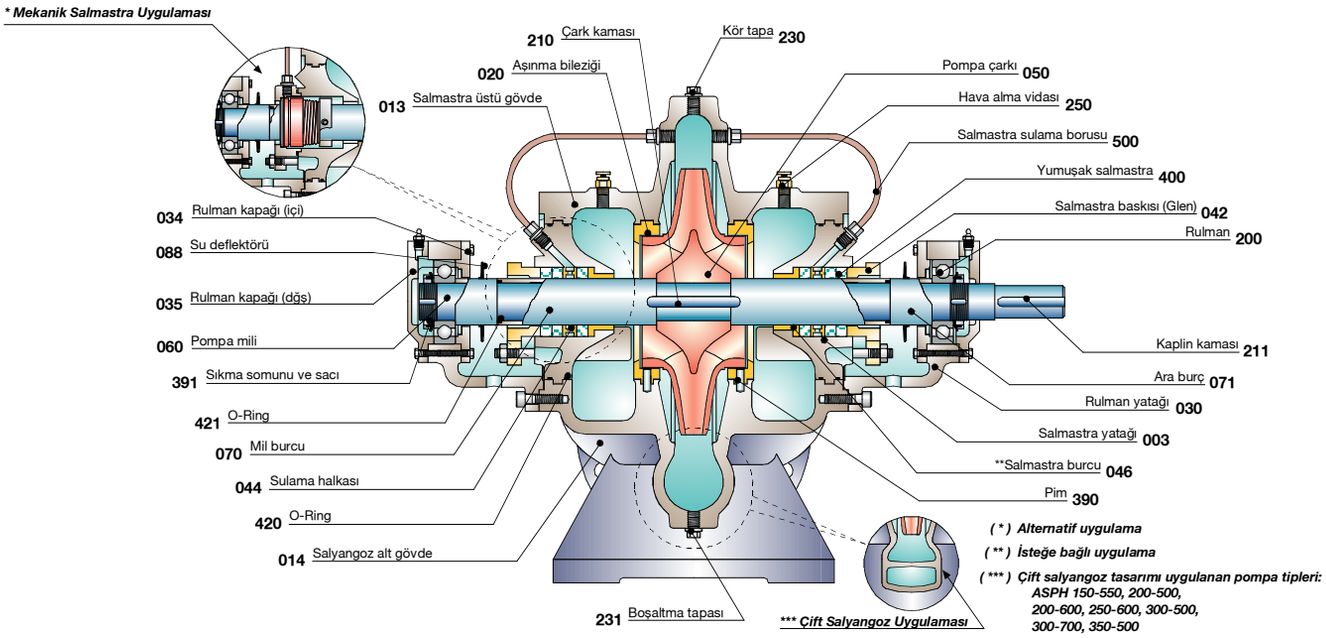

Pompa Tipi	Motor Gücü	DNs (mm)	DNd (mm)	L (mm)	L1 (mm)	L2 (mm)	A (mm)	W (mm)	W1 (mm)	H1 (mm)	H2 (mm)	B1 (mm)	B2 (mm)	B3 (mm)	B4 (mm)	n x M (nxØmm)
1-ASPH 65/250-30/2	200	125	100	1800	200	700	310	650	605	290	315	295	325	325	150	6x14
1-ASPH 65/250-37/2	200	125	100	1800	200	700	310	650	605	290	315	295	325	325	150	6x14
1-ASPH 65/250-45/2	225	125	100	1800	200	700	310	650	605	290	315	295	325	325	150	6x14
1-ASPH 65/250-55/2	250	125	100	1900	200	750	310	650	605	290	315	295	325	325	150	6x14
1-ASPH 65/250-75/2	280	125	100	2000	200	800	310	650	600	310	290	295	325	325	150	6x16
1-ASPH 80/250-30/2	200	150	125	1800	200	700	310	650	605	290	315	310	325	325	230	6x14
1-ASPH 80/250-37/2	200	150	125	1800	200	700	310	650	605	290	315	310	325	325	230	6x14
1-ASPH 80/250-45/2	225	150	125	1800	200	700	310	650	605	290	315	310	325	325	230	6x14
1-ASPH 80/250-55/2	250	150	125	1800	200	700	310	650	605	290	315	310	325	325	230	6x14
1-ASPH 80/250-75/2	280	150	125	2000	200	800	310	650	600	310	290	310	325	325	230	6x16
1-ASPH 80/250-90/2	280	150	125	2000	200	800	310	650	600	310	290	310	325	325	275	6x16
1-ASPH 80/315-45/2	225	150	125	1700	200	650	310	600	555	290	265	125	300	300	275	6x14
1-ASPH 80/315-55/2	250	150	125	1800	200	700	310	600	555	290	265	125	300	300	275	6x14
1-ASPH 80/315-75/2	280	150	125	2000	200	800	310	650	600	310	290	125	325	325	275	6x16
1-ASPH 80/315-90/2	280	150	125	2000	200	800	310	650	600	310	290	125	325	325	275	6x16
1-ASPH 80/315-110/2	315	150	125	2100	200	850	310	700	645	347	298	125	350	350	275	6x18
1-ASPH 100/250-45/2	225	200	150	1900	200	750	350	750	700	315	385	329	375	375	230	6x16
1-ASPH 100/250-55/2	250	200	150	2000	200	800	350	750	700	315	385	329	375	375	230	6x16
1-ASPH 100/250-75/2	280	200	150	2100	200	850	350	750	700	335	365	329	375	375	230	6x16
1-ASPH 100/250-90/2	280	200	150	2100	200	850	350	750	700	335	365	329	375	375	230	6x16
1-ASPH 100/250-110/2	315	200	150	2200	200	900	350	750	695	357	338	329	375	375	230	6x18
1-ASPH 100/250-132/2	315	200	150	1900	200	750	350	750	695	357	338	329	375	375	230	6x18
1-ASPH 100/250-160/2	315	200	150	1900	200	750	350	750	695	357	338	329	375	375	230	6x18
1-ASPH 100/250-185/2	315	200	150	2000	200	800	350	750	695	397	298	329	375	375	230	6x18
1-ASPH 100/315-75/2	280	200	150	2100	200	850	350	750	695	335	360	329	375	375	230	6x18
1-ASPH 100/315-90/2	280	200	150	2100	200	850	350	750	695	335	360	329	375	375	230	6x18
1-ASPH 100/315-110/2	315	200	150	2200	200	900	350	750	695	357	338	329	375	375	230	6x18
1-ASPH 100/315-132/2	315	200	150	2000	200	800	350	750	695	357	338	329	375	375	230	6x18
1-ASPH 100/315-160/2	315	200	150	2000	200	800	350	750	695	357	338	329	375	375	230	6x18
1-ASPH 100/315-185/2	315	200	150	2100	200	850	350	750	690	397	293	329	375	375	230	6x18
1-ASPH 125/450-37/4	225	250	150	2000	200	800	450	950	900	330	570	410	475	475	270	6x16
1-ASPH 125/450-45/4	225	250	150	2000	200	800	450	950	900	330	570	410	475	475	270	6x16
1-ASPH 125/450-55/4	250	250	150	2100	200	850	450	950	900	330	570	410	475	475	270	6x16
1-ASPH 125/450-75/4	280	250	150	2200	200	900	450	950	895	350	545	410	475	475	270	6x18
1-ASPH 125/450-90/4	280	250	150	2200	200	900	450	950	895	350	545	410	475	475	270	6x18
1-ASPH 125/450-110/4	315	250	150	2300	200	950	450	950	895	372	523	410	475	475	270	6x18
1-ASPH 125/450-132/4	315	250	150	2100	200	850	450	950	895	372	523	410	475	475	270	6x18
1-ASPH 125/450-160/4	315	250	150	2100	200	850	450	950	895	372	523	410	475	475	270	6x18
1-ASPH 200/400-90/4	280	300	250	2400	200	1000	500	900	845	410	435	461	450	450	475	6x18
1-ASPH 200/400-110/4	315	300	250	2500	200	1050	500	900	845	432	413	461	450	450	475	6x18
1-ASPH 200/400-132/4	315	300	250	2300	200	950	500	900	845	432	413	461	450	450	475	6x18
1-ASPH 200/400-160/4	315	300	250	2300	200	950	500	900	840	432	408	461	450	450	475	6x18
1-ASPH 200/400-185/4	315	300	250	2400	200	1000	500	900	840	472	368	461	450	450	475	6x18
1-ASPH 200/500-132/4	315	300	250	2300	200	950	500	1100	1040	432	608	411	550	550	425	6x18
1-ASPH 200/500-160/4	315	300	250	2300	200	950	500	1100	1040	432	608	411	550	550	425	6x18
1-ASPH 200/500-185/4	315	300	250	2400	200	1000	500	1100	1040	472	568	411	550	550	425	6x22
1-ASPH 200/500-200/4	315	300	250	2400	200	1000	500	1100	1040	472	568	411	550	550	425	6x22
1-ASPH 200/500-250/4	355	300	250	2500	200	1050	500	1100	1040	472	568	411	550	550	425	6x22
1-ASPH 200/500-315/4	355	300	250	2500	200	1050	500	1100	1040	472	568	411	550	550	425	6x22
1-ASPH 200/500-355/4	355	300	250	2500	200	1050	500	1100	1040	472	568	411	550	550	425	6x22
1-ASPH 200/500-400/4	400	300	250	2600	200	1100	500	1100	1040	472	568	411	550	550	425	6x22

Tabloda bulunmayan pompa modelleri için Wilo'ya başvurunuz.

WRH.. SERİSİ ELEKTRİK MOTORLU BİR POMPALI YANGIN SAVUNMA SİSTEMİNİN BOYUTLARI

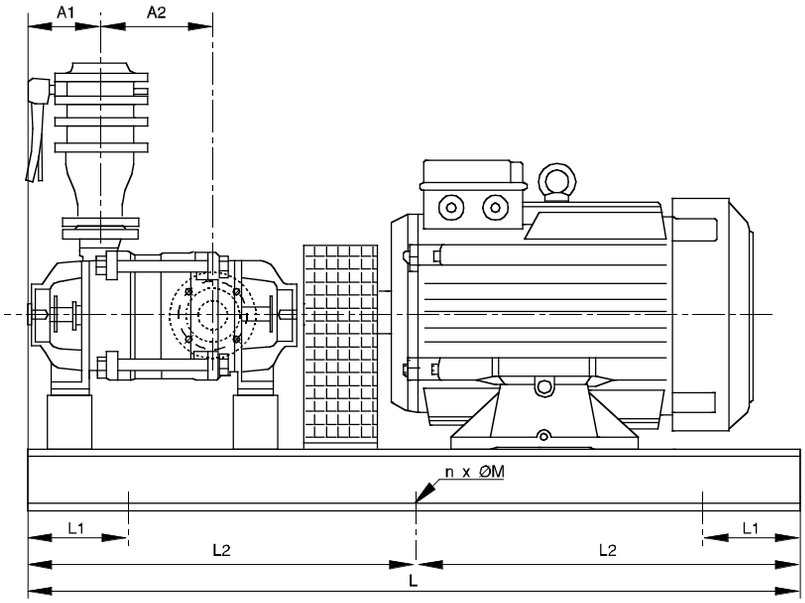

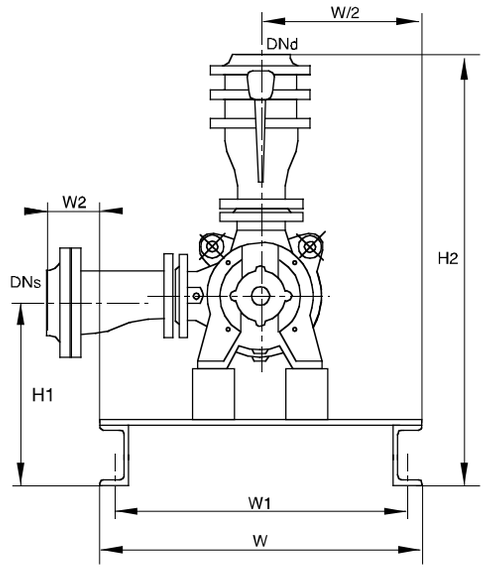

L1, L2, W1 ve nxØM ölçüleri şasenin kaide üzerine montajı içindir.
Tablolarda ölçüleri verilmeyen sistemler için lütfen firmamıza danışınız.

Pompa Tipi	Motor Gövdesi	DNs (mm)	DNd (mm)	L (mm)	W (mm)	H1 (mm)	H2 (mm)	A1 (mm)	A2 (mm)	L1 (mm)	L2 (mm)	n x M (nxØmm)	W1 (mm)	W2 (mm)
1-WRH 32/2 - 0.18/4	63	50	40	750	350	210.5	655	165	114	100	375	4x12	320	192
1-WRH 32/2 - 0.25/4	71	50	40	800	350	210.5	655	165	114	100	400	4x12	320	192
1-WRH 32/2 - 0.37/4	71	50	40	800	350	210.5	655	165	114	100	400	4x12	320	192
1-WRH 32/2 - 1.5/2	90	50	40	850	350	210.5	655	165	114	100	425	4x12	320	192
1-WRH 32/2 - 2.2/2	90	50	40	850	350	210.5	655	165	114	100	425	4x12	320	192
1-WRH 32/2 - 3/2	100	50	40	900	350	210.5	655	165	114	100	450	4x12	320	192
1-WRH 32/3 - 0.37/4	71	50	40	800	350	210.5	655	165	157	100	400	4x12	320	192
1-WRH 32/3 - 0.55/4	80	50	40	850	350	210.5	655	165	157	100	425	4x12	320	192
1-WRH 32/3 - 3/2	100	50	40	950	350	210.5	655	165	157	100	475	4x12	320	192
1-WRH 32/3 - 4/2	112	50	40	950	350	210.5	655	165	157	100	475	4x12	320	192
1-WRH 32/3 - 5.5/2	132	50	40	1000	400	210.5	655	165	157	100	500	4x12	370	167
1-WRH 32/4 - 0.37/4	71	50	40	850	350	210.5	655	165	200	100	425	4x12	320	192
1-WRH 32/4 - 0.55/4	80	50	40	900	350	210.5	655	165	200	100	450	4x12	320	192
1-WRH 32/4 - 0.75/4	80	50	40	900	350	210.5	655	165	200	100	450	4x12	320	192
1-WRH 32/4 - 3/2	100	50	40	950	350	210.5	655	165	200	100	475	4x12	320	192
1-WRH 32/4 - 4/2	112	50	40	1000	350	210.5	655	165	200	100	500	4x12	320	192
1-WRH 32/4 - 5.5/2	132	50	40	1050	400	210.5	655	165	200	100	525	4x12	360	167
1-WRH 32/4 - 7.5/2	132	50	40	1050	400	210.5	655	165	200	100	525	4x14	360	167
1-WRH 32/5 - 0.55/4	80	50	40	950	350	210.5	655	165	243	100	475	4x12	320	192
1-WRH 32/5 - 0.75/4	80	50	40	950	350	210.5	655	165	243	100	475	4x12	320	192
1-WRH 32/5 - 1.1/4	90	50	40	950	350	210.5	655	165	243	100	475	4x12	320	192
1-WRH 32/5 - 4/2	112	50	40	1050	350	210.5	655	165	243	100	525	4x12	310	192
1-WRH 32/5 - 5.5/2	132	50	40	1100	400	210.5	655	165	243	100	550	4x14	360	167
1-WRH 32/5 - 7.5/2	132	50	40	1100	400	210.5	655	165	243	100	550	4x14	360	167
1-WRH 32/6 - 0.55/4	80	50	40	950	350	210.5	655	165	286	100	475	4x12	320	192
1-WRH 32/6 - 0.75/4	80	50	40	950	350	210.5	655	165	286	100	475	4x12	320	192
1-WRH 32/6 - 1.1/4	90	50	40	1000	350	210.5	655	165	286	100	500	4x12	320	192
1-WRH 32/6 - 5.5/2	132	50	40	1150	400	210.5	655	165	286	100	575	4x14	360	167
1-WRH 32/6 - 7.5/2	132	50	40	1150	400	210.5	655	165	286	100	575	4x14	360	167
1-WRH 32/6 - 11/2	160	50	40	1300	450	260.5	705	165	286	150	650	6x12	410	142
1-WRH 32/7 - 0.75/4	80	50	40	1000	350	210.5	655	165	329	100	500	4x12	320	192
1-WRH 32/7 - 1.1/4	90	50	40	1050	350	210.5	655	165	329	100	525	4x12	320	192
1-WRH 32/7 - 1.5/4	90	50	40	1050	350	210.5	655	165	329	100	525	4x12	310	192
1-WRH 32/7 - 5.5/2	132	50	40	1200	400	210.5	655	165	329	100	600	4x14	360	167
1-WRH 32/7 - 7.5/2	132	50	40	1200	400	210.5	655	165	329	100	600	4x14	360	167
1-WRH 32/7 - 11/2	160	50	40	1350	450	260.5	705	165	329	150	675	6x12	405	142
1-WRH 32/8 - 0.75/4	80	50	40	1050	350	210.5	655	165	372	100	525	4x12	310	192
1-WRH 32/8 - 1.1/4	90	50	40	1100	350	210.5	655	165	372	100	550	4x12	310	192
1-WRH 32/8 - 1.5/4	90	50	40	1100	350	210.5	655	165	372	100	550	4x12	310	192

WRH.. SERİSİ ELEKTRİK MOTORLU BİR POMPALI YANGIN SAVUNMA SİSTEMİNİN BOYUTLARI

Pompa Tipi	Motor Gövdesi	DNs (mm)	DNd (mm)	L (mm)	W (mm)	H1 (mm)	H2 (mm)	A1 (mm)	A2 (mm)	L1 (mm)	L2 (mm)	n x M (nxØmm)	W1 (mm)	W2 (mm)
1-WRH 32/8 - 7.5/2	132	50	40	1250	400	210.5	655	165	372	150	625	6x12	360	167
1-WRH 32/8 - 11/2	160	50	40	1350	450	260.5	705	165	372	150	675	6x12	405	142
1-WRH 32/8 - 15/2	160	50	40	1350	450	260.5	705	165	372	150	675	6x12	405	142
1-WRH 32/9 - 1.1/4	90	50	40	1150	350	210.5	655	165	415	100	575	4x14	310	192
1-WRH 32/9 - 1.5/4	90	50	40	1150	350	210.5	655	165	415	100	575	4x14	310	192
1-WRH 32/9 - 2.2/4	100	50	40	1200	350	210.5	655	165	415	100	600	4x14	310	192
1-WRH 32/9 - 7.5/2	132	50	40	1250	400	210.5	655	165	415	150	625	6x12	360	167
1-WRH 32/9 - 11/2	160	50	40	1400	450	260.5	705	165	415	150	700	6x12	405	142
1-WRH 32/9 - 15/2	160	50	40	1400	450	260.5	705	165	415	150	700	6x16	405	142
1-WRH 32/10 - 1.1/4	90	50	40	1200	350	210.5	655	165	458	100	600	4x14	310	192
1-WRH 32/10 - 1.5/4	90	50	40	1200	350	210.5	655	165	458	100	600	4x14	310	192
1-WRH 32/10 - 2.2/4	100	50	40	1250	350	210.5	655	165	458	150	625	6x12	310	192
1-WRH 32/10 - 7.5/2	132	50	40	1300	400	210.5	655	165	458	150	650	6x12	360	167
1-WRH 32/10 - 11/2	160	50	40	1450	450	260.5	705	165	458	150	725	6x16	405	142
1-WRH 32/10 - 15/2	160	50	40	1450	450	260.5	705	165	458	150	725	6x16	405	142
1-WRH 32/11 - 1.1/4	90	50	40	1200	350	210.5	655	165	501	100	600	4x14	310	192
1-WRH 32/11 - 1.5/4	90	50	40	1200	350	210.5	655	165	501	100	600	4x14	310	192
1-WRH 32/11 - 2.2/4	100	50	40	1250	350	210.5	655	165	501	150	625	6x12	310	192
1-WRH 32/11 - 11/2	160	50	40	1500	450	260.5	705	165	501	150	750	6x16	405	142
1-WRH 32/11 - 15/2	160	50	40	1500	450	260.5	705	165	501	150	750	6x16	405	142
1-WRH 32/11 - 18.5/2	160	50	40	1800	450	260.5	705	165	501	150	900	6x16	405	142
1-WRH 32/12 - 1.1/4	90	50	40	1250	350	210.5	655	165	544	150	625	6x12	310	192
1-WRH 32/12 - 1.5/4	90	50	40	1250	350	210.5	655	165	544	150	625	6x12	310	192
1-WRH 32/12 - 2.2/4	100	50	40	1300	350	210.5	655	165	544	150	650	6x12	310	192
1-WRH 32/12 - 11/2	160	50	40	1550	450	260.5	705	165	544	150	775	6x16	405	142
1-WRH 32/12 - 15/2	160	50	40	1550	450	260.5	705	165	544	150	775	6x16	405	142
1-WRH 32/12 - 18.5/2	160	50	40	1850	450	260.5	705	165	544	150	925	6x16	405	142
1-WRH 32/13 - 1.5/4	90	50	40	1300	350	210.5	655	165	587	150	650	6x12	310	192
1-WRH 32/13 - 2.2/4	100	50	40	1350	350	210.5	655	165	587	150	675	6x12	310	192
1-WRH 32/13 - 3/4	100	50	40	1350	350	210.5	655	165	587	150	675	6x12	310	192
1-WRH 32/13 - 11/2	160	50	40	1600	450	260.5	705	165	587	150	800	6x16	405	142
1-WRH 32/13 - 15/2	160	50	40	1600	450	260.5	705	165	587	150	800	6x16	405	142
1-WRH 32/13 - 18.5/2	160	50	40	1900	450	260.5	705	165	587	150	950	6x16	405	142
1-WRH 32/13 - 22/2	180	50	40	1950	450	280.5	725	165	587	150	975	6x16	405	142
1-WRH 32/14 - 1.5/4	90	50	40	1350	350	210.5	655	165	630	150	675	6x12	310	192
1-WRH 32/14 - 2.2/4	100	50	40	1400	350	210.5	655	165	630	150	700	6x12	310	192
1-WRH 32/14 - 3/4	100	50	40	1400	350	210.5	655	165	630	150	700	6x12	305	192
1-WRH 40/2 - 0.55/4	80	65	50	800	350	236	746	165	133	100	400	4x12	320	240
1-WRH 40/2 - 0.75/4	80	65	50	800	350	236	746	165	133	100	400	4x12	320	240
1-WRH 40/2 - 1.1/4	90	65	50	850	350	236	746	165	133	100	425	4x12	320	240
1-WRH 40/2 - 4/2	112	65	50	950	350	236	746	165	133	100	475	4x12	310	240
1-WRH 40/2 - 5.5/2	132	65	50	1000	400	236	746	165	133	100	500	4x14	360	215
1-WRH 40/2 - 7.5/2	132	65	50	1000	400	236	746	165	133	100	500	4x14	360	215
1-WRH 40/2 - 11/2	160	65	50	1150	450	258	768	165	133	100	575	4x14	410	190
1-WRH 40/3 - 0.75/4	80	65	50	850	350	236	746	165	188	100	425	4x12	320	240
1-WRH 40/3 - 1.1/4	90	65	50	900	350	236	746	165	188	100	450	4x12	310	240
1-WRH 40/3 - 1.5/4	90	65	50	900	350	236	746	165	188	100	450	4x12	310	240
1-WRH 40/3 - 2.2/4	100	65	50	950	350	236	746	165	188	100	475	4x12	310	240
1-WRH 40/3 - 5.5/2	132	65	50	1050	400	236	746	165	188	100	525	4x14	360	215
1-WRH 40/3 - 7.5/2	132	65	50	1050	400	236	746	165	188	100	525	4x14	360	215
1-WRH 40/3 - 11/2	160	65	50	1200	450	258	768	165	188	100	600	4x14	405	190
1-WRH 40/3 - 15/2	160	65	50	1200	450	258	768	165	188	100	600	4x14	405	190
1-WRH 40/4 - 1.1/4	90	65	50	950	350	236	746	165	243	100	475	4x12	310	240
1-WRH 40/4 - 1.5/4	90	65	50	950	350	236	746	165	243	100	475	4x12	310	240
1-WRH 40/4 - 2.2/4	100	65	50	1000	350	236	746	165	243	100	500	4x14	310	240
1-WRH 40/4 - 7.5/2	132	65	50	1100	400	236	746	165	243	100	550	4x14	360	215
1-WRH 40/4 - 11/2	160	65	50	1250	450	258	768	165	243	150	625	6x12	405	190
1-WRH 40/4 - 15/2	160	65	50	1250	450	258	768	165	243	150	625	6x12	405	190
1-WRH 40/4 - 18.5/2	160	65	50	1550	450	258	768	165	243	150	775	6x16	405	190
1-WRH 40/5 - 1.1/4	90	65	50	1000	350	236	746	165	298	100	500	4x14	310	240
1-WRH 40/5 - 1.5/4	90	65	50	1000	350	236	746	165	298	100	500	4x14	310	240
1-WRH 40/5 - 2.2/4	100	65	50	1050	350	236	746	165	298	100	525	4x14	310	240
1-WRH 40/5 - 3/4	100	65	50	1050	350	236	746	165	298	100	525	4x14	310	240
1-WRH 40/5 - 11/2	160	65	50	1300	450	258	768	165	298	150	650	6x12	405	190
1-WRH 40/5 - 15/2	160	65	50	1300	450	258	768	165	298	150	650	6x16	405	190
1-WRH 40/5 - 18.5/2	160	65	50	1600	450	258	768	165	298	150	800	6x16	405	190
1-WRH 40/5 - 22/2	180	65	50	1650	450	278	788	165	298	150	825	6x16	405	190

WRH.. SERİSİ ELEKTRİK MOTORLU BİR POMPALI YANGIN SAVUNMA SİSTEMİNİN BOYUTLARI

Pompa Tipi	Motor Gövdesi	DNs (mm)	DNd (mm)	L (mm)	W (mm)	H1 (mm)	H2 (mm)	A1 (mm)	A2 (mm)	L1 (mm)	L2 (mm)	n x M (nxØmm)	W1 (mm)	W2 (mm)
1-WRH 40/6 - 1.5/4	90	65	50	1050	350	236	746	165	353	100	525	4x14	310	240
1-WRH 40/6 - 2.2/4	100	65	50	1100	350	236	746	165	353	100	550	4x14	310	240
1-WRH 40/6 - 3/4	100	65	50	1100	350	236	746	165	353	100	550	4x14	310	240
1-WRH 40/6 - 4/4	112	65	50	1150	350	236	746	165	353	100	575	4x14	310	240
1-WRH 40/6 - 11/2	160	65	50	1350	450	258	768	165	353	150	675	6x16	405	190
1-WRH 40/6 - 15/2	160	65	50	1350	450	258	768	165	353	150	675	6x16	405	190
1-WRH 40/6 - 18.5/2	160	65	50	1650	450	258	768	165	353	150	825	6x16	405	190
1-WRH 40/6 - 22/2	180	65	50	1700	450	278	788	165	353	150	850	6x16	405	190
1-WRH 40/6 - 30/2	200	65	50	1750	500	320	830	165	353	150	875	6x16	450	165
1-WRH 40/7 - 2.2/4	100	65	50	1200	350	236	746	165	408	100	600	4x14	310	240
1-WRH 40/7 - 3/4	100	65	50	1200	350	236	746	165	408	100	600	4x14	310	240
1-WRH 40/7 - 4/4	112	65	50	1200	400	236	746	165	408	100	600	4x14	355	215
1-WRH 40/7 - 15/2	160	65	50	1400	450	258	768	165	408	150	700	6x16	405	190
1-WRH 40/7 - 18.5/2	160	65	50	1700	450	258	768	165	408	150	850	6x16	405	190
1-WRH 40/7 - 22/2	180	65	50	1750	450	278	788	165	408	150	875	6x16	405	190
1-WRH 40/7 - 30/2	200	65	50	1800	500	320	830	165	408	150	900	6x16	450	165
1-WRH 40/8 - 2.2/4	100	65	50	1250	350	236	746	165	463	150	625	6x12	305	240
1-WRH 40/8 - 3/4	100	65	50	1250	350	236	746	165	463	150	625	6x12	305	240
1-WRH 40/8 - 4/4	112	65	50	1250	400	236	746	165	463	150	625	6x12	355	215
1-WRH 40/8 - 5.5/4	132	65	50	1300	400	236	746	165	463	150	650	6x12	355	215
1-WRH 40/8 - 15/2	160	65	50	1450	450	258	768	165	463	150	725	6x16	405	190
1-WRH 40/8 - 18.5/2	160	65	50	1750	450	258	768	165	463	150	875	6x16	405	190
1-WRH 40/8 - 22/2	180	65	50	1800	450	278	788	165	463	150	900	6x16	405	190
1-WRH 40/8 - 30/2	200	65	50	1850	500	320	830	165	463	150	925	6x16	450	165
1-WRH 40/8 - 37/2	200	65	50	1850	500	320	830	165	463	150	925	6x16	450	165
1-WRH 40/9 - 2.2/4	100	65	50	1300	350	236	746	165	518	150	650	6x12	305	240
1-WRH 40/9 - 3/4	100	65	50	1300	350	236	746	165	518	150	650	6x12	305	240
1-WRH 40/9 - 4/4	112	65	50	1300	400	236	746	165	518	150	650	6x12	355	215
1-WRH 40/9 - 5.5/4	132	65	50	1350	400	236	746	165	518	150	675	6x16	355	215
1-WRH 40/9 - 18.5/4	160	65	50	1800	450	278	788	165	518	150	900	6x16	405	190
1-WRH 40/9 - 22/2	180	65	50	1850	450	278	788	165	518	150	925	6x16	400	190
1-WRH 40/9 - 30/2	200	65	50	1900	500	320	830	165	518	150	950	6x16	450	165
1-WRH 40/9 - 37/2	200	65	50	1900	500	320	830	165	518	150	950	6x18	450	165
1-WRH 40/10 - 2.2/4	100	65	50	1350	350	236	746	165	573	150	675	6x12	305	240
1-WRH 40/10 - 3/4	100	65	50	1350	350	236	746	165	573	150	675	6x12	305	240
1-WRH 40/10 - 4/4	112	65	50	1350	400	236	746	165	573	150	675	6x16	355	215
1-WRH 40/10 - 5.5/4	132	65	50	1400	400	236	746	165	573	150	700	6x16	355	215
1-WRH 40/10 - 18.5/2	160	65	50	1850	450	258	768	165	573	150	925	6x16	405	190
1-WRH 40/10 - 22/2	180	65	50	1900	450	278	788	165	573	150	950	6x16	400	190
1-WRH 40/10 - 30/2	200	65	50	1950	500	320	830	165	573	150	975	6x18	450	165
1-WRH 40/10 - 37/2	200	65	50	1950	500	320	830	165	573	150	975	6x18	450	165
1-WRH 40/10 - 45/2	225	65	50	2000	550	345	855	165	573	150	1000	6x18	500	140
1-WRH 40/11 - 3/4	100	65	50	1400	350	236	746	165	628	150	700	6x16	305	240
1-WRH 40/11 - 4/4	112	65	50	1450	400	236	746	165	628	150	725	6x16	355	215
1-WRH 40/11 - 5.5/4	132	65	50	1500	400	236	746	165	628	150	750	6x16	355	215
1-WRH 40/11 - 7.5/4	132	65	50	1500	400	236	746	165	628	150	750	6x16	355	215
1-WRH 40/11 - 22/2	180	65	50	1950	450	278	788	165	628	150	975	6x16	400	190
1-WRH 40/11 - 30/2	200	65	50	2000	500	320	830	165	628	150	1000	6x18	450	165
1-WRH 40/11 - 37/2	200	65	50	2000	500	320	830	165	628	150	1000	6x18	450	165
1-WRH 40/11 - 45/2	225	65	50	2100	550	345	855	165	628	150	1050	6x18	500	140
1-WRH 40/12 - 3/4	100	65	50	1450	350	236	746	165	683	150	725	6x16	305	240
1-WRH 40/12 - 4/4	112	65	50	1500	400	236	746	165	683	150	750	6x16	355	215
1-WRH 40/12 - 5.5/4	132	65	50	1550	400	236	746	165	683	150	775	6x16	355	215
1-WRH 40/12 - 7.5/4	132	65	50	1550	400	236	746	165	683	150	775	6x16	355	215
1-WRH 40/12 - 22/2	180	65	50	2000	450	278	788	165	683	150	1000	6x16	400	190
1-WRH 40/12 - 30/2	200	65	50	2050	500	320	830	165	683	150	1025	6x18	450	165
1-WRH 40/12 - 37/2	200	65	50	2050	500	320	830	165	683	150	1025	6x18	450	165
1-WRH 40/12 - 45/2	225	65	50	2150	550	345	855	165	683	150	1075	6x18	500	140
1-WRH 40/12 - 55/2	250	65	50	2200	600	370	880	165	683	150	1100	6x18	550	115
1-WRH 40/13 - 3/4	100	65	50	1500	350	236	746	165	738	150	750	6x16	305	240
1-WRH 40/13 - 4/4	112	65	50	1550	400	236	746	165	738	150	775	6x16	355	215
1-WRH 40/13 - 5.5/4	132	65	50	1600	400	236	746	165	738	150	800	6x16	355	215
1-WRH 40/13 - 7.5/4	132	65	50	1650	400	236	746	165	738	150	825	6x16	355	215
1-WRH 50/2 - 1.1/4	90	80	65	900	400	238.5	796	175	152	100	450	4x14	360	235
1-WRH 50/2 - 1.5/4	90	80	65	900	400	238.5	796	175	152	100	450	4x14	360	235
1-WRH 50/2 - 2.2/4	100	80	65	950	400	238.5	796	175	152	100	475	4x14	360	235
1-WRH 50/2 - 7.5/2	132	80	65	1050	400	238.5	796	175	152	100	525	4x14	355	235
1-WRH 50/2 - 11/2	160	80	65	1200	450	260.5	818	175	152	100	600	4x16	405	210
1-WRH 50/2 - 15/2	160	80	65	1200	450	260.5	818	175	152	100	600	4x16	405	210

WRH.. SERİSİ ELEKTRİK MOTORLU BİR POMPALI YANGIN SAVUNMA SİSTEMİNİN BOYUTLARI

Pompa Tipi	Motor Gövdesi	DNs (mm)	DNd (mm)	L (mm)	W (mm)	H1 (mm)	H2 (mm)	A1 (mm)	A2 (mm)	L1 (mm)	L2 (mm)	n x M (nxØmm)	W1 (mm)	W2 (mm)
1-WRH 50/3 - 1.5/4	9 0	80	65	950	400	238.5	796	175	214	100	475	4x14	360	235
1-WRH 50/3 - 2.2/4	100	80	65	1000	400	238.5	796	175	214	100	500	4x14	360	235
1-WRH 50/3 - 3/4	100	80	65	1000	400	238.5	796	175	214	100	500	4x14	355	235
1-WRH 50/3 - 11/2	160	80	65	1250	450	260.5	818	175	214	150	625	6x16	405	210
1-WRH 50/3 - 15/2	160	80	65	1250	450	260.5	818	175	214	150	625	6x16	405	210
1-WRH 50/3 - 18.5/2	160	80	65	1550	450	260.5	818	175	214	150	775	6x16	405	210
1-WRH 50/3 - 22/2	180	80	65	1600	450	280.5	838	175	214	150	800	6x16	405	210
1-WRH 50/4 - 2.2/4	100	80	65	1050	400	238.5	796	175	276	100	525	4x14	355	235
1-WRH 50/4 - 3/4	100	80	65	1050	400	238.5	796	175	276	100	525	4x14	355	235
1-WRH 50/4 - 4/4	112	80	65	1100	400	238.5	796	175	276	100	550	4x14	355	235
1-WRH 50/4 - 1.5/2	160	80	65	1300	450	238.5	796	175	276	150	650	6x16	405	210
1-WRH 50/4 - 18.5/2	160	80	65	1600	450	260.5	818	175	276	150	800	6x16	405	210
1-WRH 50/4 - 22/2	180	80	65	1650	450	280.5	838	175	276	150	825	6x16	400	210
1-WRH 50/4 - 30/2	200	80	65	1700	500	322.5	880	175	276	150	850	6x16	450	185
1-WRH 50/5 - 2.2/4	100	80	65	1150	400	238.5	796	175	338	100	575	4x14	355	235
1-WRH 50/5 - 3/4	100	80	65	1150	400	238.5	796	175	338	100	575	4x14	355	235
1-WRH 50/5 - 4/4	112	80	65	1150	400	238.5	796	175	338	100	575	4x14	355	235
1-WRH 50/5 - 5.5/4	132	80	65	1200	400	238.5	796	175	338	100	600	4x16	355	235
1-WRH 50/5 - 18.5/2	160	80	65	1650	450	260.5	818	175	338	150	825	6x16	405	210
1-WRH 50/5 - 22/2	180	80	65	1700	450	280.5	838	175	338	150	850	6x16	400	210
1-WRH 50/5 - 30/2	200	80	65	1750	500	322.5	880	175	338	150	875	6x16	450	185
1-WRH 50/5 - 37/2	200	80	65	1750	500	322.5	880	175	338	150	875	6x16	450	185
1-WRH 50/6 - 3/4	100	80	65	1200	400	238.5	796	175	400	100	600	4x16	355	235
1-WRH 50/6 - 4/4	112	80	65	1200	400	238.5	796	175	400	100	600	4x16	355	235
1-WRH 50/6 - 5.5/4	132	80	65	1300	400	238.5	796	175	400	150	650	6x16	355	235
1-WRH 50/6 - 7.5/4	132	80	65	1300	400	238.5	796	175	400	150	650	6x16	355	235
1-WRH 50/6 - 22/2	180	80	65	1750	450	280.5	838	175	400	150	875	6x16	400	210
1-WRH 50/6 - 30/2	200	80	65	1800	500	322.5	880	175	400	150	900	6x18	450	185
1-WRH 50/6 - 37/2	200	80	65	1800	500	322.5	880	175	400	150	900	6x18	450	185
1-WRH 50/6 - 45/2	225	80	65	1850	500	347.5	905	175	400	150	925	6x18	500	185
1-WRH 50/7 - 3/4	100	80	65	1250	400	238.5	796	175	462	150	625	6x16	355	235
1-WRH 50/7 - 4/4	112	80	65	1300	400	238.5	796	175	462	150	650	6x16	355	235
1-WRH 50/7 - 5.5/4	132	80	65	1350	400	238.5	796	175	462	150	675	6x16	355	235
1-WRH 50/7 - 7.5/4	132	80	65	1400	400	238.5	796	175	462	150	700	6x16	355	235
1-WRH 50/7 - 30/2	200	80	65	1850	500	322.5	880	175	462	150	925	6x18	450	185
1-WRH 50/7 - 37/2	200	80	65	1850	500	322.5	880	175	462	150	925	6x18	450	185
1-WRH 50/7 - 45/2	225	80	65	1950	500	347.5	905	175	462	150	975	6x18	500	185
1-WRH 50/7 - 55/2	250	80	65	2000	600	372.5	930	175	462	150	1000	6x18	550	135
1-WRH 50/8 - 4/4	112	80	65	1350	400	238.5	796	175	524	150	675	6x16	355	235
1-WRH 50/8 - 5.5/4	132	80	65	1400	400	238.5	796	175	524	150	700	6x16	355	235
1-WRH 50/8 - 7.5/4	132	80	65	1450	400	238.5	796	175	524	150	725	6x16	350	235
1-WRH 50/8 - 11/4	160	80	65	1550	450	260.5	818	175	524	150	775	6x16	400	210
1-WRH 50/8 - 30/2	200	80	65	1950	500	322.5	880	175	524	150	975	6x18	450	185
1-WRH 50/8 - 37/2	200	80	65	1950	500	322.5	880	175	524	150	975	6x18	450	185
1-WRH 50/8 - 45/2	225	80	65	2000	550	347.5	905	175	524	150	1000	6x18	500	160
1-WRH 50/8 - 55/2	250	80	65	2050	600	372.5	930	175	524	150	1025	6x18	550	135
1-WRH 50/8 - 75/2	280	80	65	2200	650	444.5	1002	175	524	150	1100	6x20	595	110
1-WRH 50/9 - 4/4	112	80	65	1400	400	238.5	796	175	586	150	700	6x16	355	235
1-WRH 50/9 - 5.5/4	132	80	65	1450	400	238.5	796	175	586	150	725	6x16	355	235
1-WRH 50/9 - 7.5/4	132	80	65	1500	400	238.5	796	175	586	150	750	6x16	350	235
1-WRH 50/9 - 11/4	160	80	65	1600	450	260.5	818	175	586	150	800	6x16	400	210
1-WRH 50/9 - 30/2	200	80	65	2000	500	322.5	880	175	586	150	1000	6x18	450	185
1-WRH 50/9 - 37/2	200	80	65	2000	500	322.5	880	175	586	150	1000	6x18	450	185
1-WRH 50/9 - 45/2	225	80	65	2050	550	347.5	905	175	586	150	1025	6x18	500	160
1-WRH 50/9 - 55/2	250	80	65	2100	600	372.5	930	175	586	150	1050	6x18	550	135
1-WRH 50/9 - 75/2	280	80	65	2300	650	444.5	1002	175	586	150	1150	6x20	595	110
1-WRH 50/10 - 4/4	112	80	65	1450	400	238.5	796	175	648	150	725	6x16	350	235
1-WRH 50/10 - 5.5/4	132	80	65	1500	400	238.5	796	175	648	150	750	6x16	350	235
1-WRH 50/10 - 7.5/4	132	80	65	1550	400	238.5	796	175	648	150	775	6x16	350	235
1-WRH 50/10 - 11/4	160	80	65	1650	450	260.5	818	175	648	150	825	6x16	400	210
1-WRH 50/10 - 37/2	200	80	65	2050	500	322.5	880	175	648	150	1025	6x18	450	185
1-WRH 50/10 - 45/2	225	80	65	2100	550	347.5	905	175	648	150	1050	6x18	500	160
1-WRH 50/10 - 55/2	250	80	65	2150	600	372.5	930	175	648	150	1075	6x18	545	135
1-WRH 50/10 - 75/2	280	80	65	2350	650	444.5	1002	175	648	150	1175	6x20	595	110
1-WRH 50/11 - 5.5/4	132	80	65	1600	400	238.5	796	175	710	150	800	6x16	350	235
1-WRH 50/11 - 7.5/4	132	80	65	1650	400	238.5	796	175	710	150	825	6x16	350	235
1-WRH 50/11 - 11/4	160	80	65	1750	450	260.5	818	175	710	150	875	6x18	400	210
1-WRH 50/12 - 5.5/4	132	80	65	1650	400	238.5	796	175	772	150	825	6x16	350	235
1-WRH 50/12 - 7.5/4	132	80	65	1700	400	238.5	796	175	772	150	850	6x18	350	235
1-WRH 50/12 - 11/4	160	80	65	1800	450	260.5	818	175	772	150	900	6x18	400	210
1-WRH 50/12 - 15/4	160	80	65	1800	450	260.5	818	175	772	150	900	6x18	400	210

WRH.. SERİSİ ELEKTRİK MOTORLU BİR POMPALI YANGIN SAVUNMA SİSTEMİNİN BOYUTLARI

Pompa Tipi	Motor Gövdesi	DNs (mm)	DNd (mm)	L (mm)	W (mm)	H1 (mm)	H2 (mm)	A1 (mm)	A2 (mm)	L1 (mm)	L2 (mm)	n x M (nxØmm)	W1 (mm)	W2 (mm)
1-WRH 65/2 - 2.2/4	100	100	80	1000	450	256	846	195	178	100	500	4x14	405	255
1-WRH 65/2 - 3/4	100	100	80	1000	450	256	846	195	178	100	500	4x14	405	255
1-WRH 65/2 - 4/4	112	100	80	1050	450	256	846	195	178	100	525	4x14	405	255
1-WRH 65/2 - 18.5/2	160	100	80	1550	450	278	868	195	178	150	775	6x16	405	255
1-WRH 65/2 - 22/2	180	100	80	1600	450	278	868	195	178	150	800	6x16	405	255
1-WRH 65/2 - 30/2	200	100	80	1600	500	320	910	195	178	150	800	6x16	450	230
1-WRH 65/2 - 37/2	200	100	80	1600	500	320	910	195	178	150	800	6x16	450	230
1-WRH 65/3 - 4/4	112	100	80	1100	450	256	846	195	249	100	550	4x14	405	255
1-WRH 65/3 - 5.5/4	132	100	80	1150	450	256	846	195	249	100	575	4x16	405	255
1-WRH 65/3 - 7.5/4	132	100	80	1200	450	256	846	195	249	100	600	4x16	405	255
1-WRH 65/3 - 30/2	200	100	80	1700	500	320	910	195	249	150	850	6x16	450	230
1-WRH 65/3 - 37/2	200	100	80	1700	500	320	910	195	249	150	850	6x18	450	230
1-WRH 65/3 - 45/2	225	100	80	1750	550	345	935	195	249	150	875	6x18	500	205
1-WRH 65/3 - 55/2	250	100	80	1800	600	370	960	195	249	150	900	6x18	550	180
1-WRH 65/4 - 5.5/4	132	100	80	1250	450	256	846	195	320	150	625	6x16	405	255
1-WRH 65/4 - 7.5/4	132	100	80	1250	450	256	846	195	320	150	625	6x16	405	255
1-WRH 65/4 - 11/4	160	100	80	1400	450	278	868	195	320	150	700	6x16	405	255
1-WRH 65/4 - 37/2	200	100	80	1750	500	320	910	195	320	150	875	6x18	450	230
1-WRH 65/4 - 45/2	225	100	80	1850	550	345	935	195	320	150	925	6x18	500	205
1-WRH 65/4 - 55/2	250	100	80	1900	600	370	960	195	320	150	950	6x18	550	180
1-WRH 65/4 - 75/2	280	100	80	2050	650	442	1032	195	320	150	1025	6x20	595	155
1-WRH 65/5 - 5.5/4	132	100	80	1300	450	256	846	195	391	150	650	6x16	405	255
1-WRH 65/5 - 7.5/4	132	100	80	1350	450	256	846	195	391	150	675	6x16	400	255
1-WRH 65/5 - 11/4	160	100	80	1450	450	278	868	195	391	150	725	6x16	400	255
1-WRH 65/5 - 45/2	225	100	80	1900	550	345	935	195	391	150	950	6x18	500	205
1-WRH 65/5 - 55/2	250	100	80	1950	600	370	960	195	391	150	975	6x18	550	180
1-WRH 65/5 - 75/2	280	100	80	2100	650	442	1032	195	391	150	1050	6x20	595	155
1-WRH 65/5 - 90/2	280	100	80	2200	650	442	1032	195	391	150	1100	6x20	595	155
1-WRH 65/6 - 7.5/4	132	100	80	1400	450	256	846	195	462	150	700	6x16	400	255
1-WRH 65/6 - 11/4	160	100	80	1500	450	278	868	195	462	150	750	6x16	400	255
1-WRH 65/6 - 15/4	160	100	80	1500	450	278	868	195	462	150	750	6x16	400	255
1-WRH 65/6 - 55/2	250	100	80	2000	600	370	960	195	462	150	1000	6x18	550	180
1-WRH 65/6 - 75/2	280	100	80	2200	650	442	1032	195	462	150	1100	6x20	595	155
1-WRH 65/6 - 90/2	280	100	80	2250	650	442	1032	195	462	150	1125	6x20	590	155
1-WRH 65/6 - 110/2	315	100	80	2300	700	497	1087	195	462	150	1150	6x20	640	130
1-WRH 65/7 - 7.5/4	132	100	80	1500	450	276	866	195	533	150	750	6x16	400	255
1-WRH 65/7 - 11/4	160	100	80	1600	450	278	868	195	533	150	800	6x18	400	255
1-WRH 65/7 - 15/4	160	100	80	1600	450	278	868	195	533	150	800	6x18	400	255
1-WRH 65/7 - 75/2	280	100	80	2250	650	442	1032	195	533	150	1125	6x20	595	155
1-WRH 65/7 - 90/2	280	100	80	2300	650	442	1032	195	533	150	1150	6x20	590	155
1-WRH 65/7 - 110/2	315	100	80	2400	700	497	1087	195	533	150	1200	6x20	640	130
1-WRH 65/8 - 11/4	160	100	80	1650	450	278	868	195	604	150	825	6x18	400	255
1-WRH 65/8 - 15/4	160	100	80	1650	450	278	868	195	604	150	825	6x18	400	255
1-WRH 65/8 - 18.5/4	180	100	80	2000	450	278	868	195	604	150	1000	6x18	400	255
1-WRH 65/8 - 75/2	280	100	80	2350	650	442	1032	195	604	150	1175	6x20	595	155
1-WRH 65/8 - 90/2	280	100	80	2400	650	442	1032	195	604	150	1200	6x20	590	155
1-WRH 65/8 - 110/2	315	100	80	2450	700	497	1087	195	604	150	1225	6x24	640	130
1-WRH 65/8 - 132/2	315	100	80	2200	700	497	1087	195	604	150	1100	6x24	640	130
1-WRH 65/9 - 11/4	160	100	80	1750	450	278	868	195	675	150	875	6x18	400	255
1-WRH 65/9 - 15/4	160	100	80	1750	450	278	868	195	675	150	875	6x18	400	255
1-WRH 65/9 - 18.5/4	180	100	80	2100	450	278	868	195	675	150	1050	6x18	400	255
1-WRH 65/9 - 90/2	280	100	80	2450	650	442	1032	195	675	150	1225	6x20	590	155
1-WRH 65/9 - 110/2	315	100	80	2550	700	497	1087	195	675	150	1275	6x24	640	130
1-WRH 65/9 - 132/2	315	100	80	2300	700	497	1087	195	675	150	1150	6x24	640	130
1-WRH 65/9 - 160/2	315	100	80	2300	750	497	1087	195	675	150	1150	6x24	690	105
1-WRH 65/10 - 11/4	160	100	80	1800	450	278	868	195	746	150	900	6x18	400	255
1-WRH 65/10 - 15/4	160	100	80	1800	450	278	868	195	746	150	900	6x18	400	255
1-WRH 65/10 - 18.5/4	180	100	80	2150	450	278	868	195	746	150	1075	6x18	400	255
1-WRH 65/10 - 22/4	180	100	80	2150	450	278	868	195	746	150	1075	6x18	400	255
1-WRH 65/10 - 90/2	280	100	80	2550	650	442	1032	195	746	150	1275	6x20	590	155
1-WRH 65/10 - 110/2	315	100	80	2600	700	497	1087	195	746	150	1300	6x24	640	130
1-WRH 65/10 - 132/2	315	100	80	2350	700	497	1087	195	746	150	1175	6x24	640	130
1-WRH 65/10 - 160/2	315	100	80	2350	750	497	1087	195	746	150	1175	6x24	690	105
1-WRH 65/11 - 15/4	160	100	80	1900	450	278	868	195	817	150	950	6x18	400	255
1-WRH 65/11 - 18.5/4	180	100	80	2200	450	278	868	195	817	150	1100	6x18	400	255
1-WRH 65/11 - 22/4	180	100	80	2200	450	278	868	195	817	150	1100	6x18	400	255
1-WRH 80/2 - 4/4	112	125	100	1150	550	281	961	250	195	150	575	4x16	505	290
1-WRH 80/2 - 5.5/4	132	125	100	1200	550	281	961	250	195	150	600	4x16	505	290
1-WRH 80/2 - 7.5/4	132	125	100	1250	550	281	961	250	195	150	625	6x16	505	290
1-WRH 80/2 - 11/4	160	125	100	1350	550	303	983	250	195	150	675	6x16	500	290
1-WRH 80/2 - 30/2	200	125	100	1750	550	325	1005	250	195	150	875	6x18	500	290

WRH.. SERİSİ ELEKTRİK MOTORLU BİR POMPALI YANGIN SAVUNMA SİSTEMİNİN BOYUTLARI

Pompa Tipi	Motor Gövdesi	DNs (mm)	DNd (mm)	L (mm)	W (mm)	H1 (mm)	H2 (mm)	A1 (mm)	A2 (mm)	L1 (mm)	L2 (mm)	n x M (nxØmm)	W1 (mm)	W2 (mm)
1-WRH 80/2 - 37/2	200	125	100	1750	550	325	1005	250	195	150	875	6x18	500	290
1-WRH 80/2 - 45/2	225	125	100	1800	550	340	1020	250	195	150	900	6x18	500	290
1-WRH 80/2 - 55/2	250	125	100	1850	600	365	1045	250	195	150	925	6x18	550	265
1-WRH 80/2 - 75/2	280	125	100	2050	650	437	1117	250	195	150	1025	6x20	595	240
1-WRH 80/3 - 5.5/4	132	125	100	1300	550	281	961	250	278	150	650	6x16	505	290
1-WRH 80/3 - 7.5/4	132	125	100	1350	550	281	961	250	278	150	675	6x16	500	290
1-WRH 80/3 - 11/4	160	125	100	1450	550	303	983	250	278	150	725	6x16	500	290
1-WRH 80/3 - 15/4	160	125	100	1450	550	303	983	250	278	150	725	6x16	500	290
1-WRH 80/3 - 45/2	225	125	100	1900	550	340	1020	250	278	150	950	6x18	500	290
1-WRH 80/3 - 55/2	250	125	100	1950	600	365	1045	250	278	150	975	6x18	550	265
1-WRH 80/3 - 75/2	280	125	100	2100	650	437	1117	250	278	150	1050	6x20	595	240
1-WRH 80/3 - 90/2	280	125	100	2150	650	437	1117	250	278	150	1075	6x20	595	240
1-WRH 80/4 - 7.5/4	132	125	100	1400	550	281	961	250	361	150	700	6x16	500	290
1-WRH 80/4 - 11/4	160	125	100	1550	550	303	983	250	361	150	775	6x18	500	290
1-WRH 80/4 - 15/4	160	125	100	1550	550	303	983	250	361	150	775	6x18	500	290
1-WRH 80/4 - 18.5/4	180	125	100	1850	550	303	983	250	361	150	925	6x18	500	290
1-WRH 80/4 - 75/2	280	125	100	2200	650	437	1117	250	361	150	1100	6x20	595	240
1-WRH 80/4 - 90/2	280	125	100	2250	650	437	1117	250	361	150	1125	6x20	590	240
1-WRH 80/4 - 110/2	315	125	100	2300	700	492	1172	250	361	150	1150	6x20	640	215
1-WRH 80/4 - 132/2	315	125	100	2050	700	492	1172	250	361	150	1025	6x24	640	215
1-WRH 80/5 - 11/4	160	125	100	1600	550	303	983	250	444	150	800	6x18	500	290
1-WRH 80/5 - 15/4	160	125	100	1600	550	303	983	250	444	150	800	6x18	500	290
1-WRH 80/5 - 18.5/4	180	125	100	1950	550	303	983	250	444	150	975	6x18	500	290
1-WRH 80/5 - 22/4	180	125	100	1950	550	303	983	250	444	150	975	6x18	500	290
1-WRH 80/5 - 75/2	280	125	100	2300	650	437	1117	250	444	150	1150	6x20	595	240
1-WRH 80/5 - 90/2	280	125	100	2350	650	437	1117	250	444	150	1175	6x20	590	240
1-WRH 80/5 - 110/2	315	125	100	2400	700	492	1172	250	444	150	1200	6x24	640	215
1-WRH 80/5 - 132/2	315	125	100	2150	700	492	1172	250	444	150	1075	6x24	640	215
1-WRH 80/5 - 160/2	315	125	100	2150	750	492	1172	250	444	150	1075	6x24	690	190
1-WRH 80/6 - 11/4	160	125	100	1700	550	303	983	250	527	150	850	6x18	500	290
1-WRH 80/6 - 15/4	160	125	100	1700	550	303	983	250	527	150	850	6x18	500	290
1-WRH 80/6 - 18.5/4	180	125	100	2050	550	303	983	250	527	150	1025	6x18	500	290
1-WRH 80/6 - 22/4	180	125	100	2050	550	303	983	250	527	150	1025	6x18	500	290
1-WRH 80/6 - 30/4	200	125	100	2050	550	325	1005	250	527	150	1025	6x18	495	290
1-WRH 80/6 - 90/2	280	125	100	2400	650	437	1117	250	527	150	1200	6x20	590	240
1-WRH 80/6 - 110/2	315	125	100	2500	700	492	1172	250	527	150	1250	6x24	640	215
1-WRH 80/6 - 132/2	315	125	100	2250	700	492	1172	250	527	150	1125	6x24	640	215
1-WRH 80/6 - 160/2	315	125	100	2250	750	492	1172	250	527	150	1125	6x24	690	190
1-WRH 80/6 - 185/2	315	125	100	2350	750	492	1172	250	527	150	1175	6x24	690	190
1-WRH 80/7 - 15/4	160	125	100	1800	550	303	983	250	610	150	900	6x18	500	290
1-WRH 80/7 - 18.5/4	180	125	100	2100	550	303	983	250	610	150	1050	6x18	500	290
1-WRH 80/7 - 22/4	180	125	100	2100	550	303	983	250	610	150	1050	6x18	500	290
1-WRH 80/7 - 30/4	200	125	100	2150	550	325	1005	250	610	150	1075	6x18	495	290
1-WRH 80/8 - 15/4	160	125	100	1850	550	303	983	250	693	150	925	6x18	500	290
1-WRH 80/8 - 18.5/4	180	125	100	2200	550	303	983	250	693	150	1100	6x18	495	290
1-WRH 80/8 - 22/4	180	125	100	2200	550	303	983	250	693	150	1100	6x18	495	290
1-WRH 80/8 - 30/4	200	125	100	2250	550	325	1005	250	693	150	1125	6x18	495	290
1-WRH 80/8 - 37/4	225	125	100	2350	550	340	1020	250	693	150	1175	6x20	495	290
1-WRH 80/8 - 45/4	225	125	100	2350	550	340	1020	250	693	150	1175	6x20	495	290
1-WRH 80/9 - 18.5/4	180	125	100	2300	550	303	983	250	776	150	1150	6x18	495	290
1-WRH 80/9 - 22/4	180	125	100	2300	550	303	983	250	776	150	1150	6x18	495	290
1-WRH 80/9 - 30/4	200	125	100	2300	550	325	1005	250	776	150	1150	6x18	495	290
1-WRH 80/9 - 37/4	225	125	100	2400	550	340	1020	250	776	150	1200	6x20	495	290
1-WRH 80/9 - 45/4	225	125	100	2400	550	340	1020	250	776	150	1200	6x20	495	290
1-WRH 80/10 - 18.5/4	180	125	100	2350	550	303	983	250	859	150	1175	6x18	495	290
1-WRH 80/10 - 22/4	180	125	100	2350	550	303	983	250	859	150	1175	6x18	495	290
1-WRH 80/10 - 30/4	200	125	100	2400	550	325	1005	250	859	150	1200	6x20	495	290
1-WRH 80/10 - 37/4	225	125	100	2500	550	340	1020	250	859	150	1250	6x20	495	290
1-WRH 80/10 - 45/4	225	125	100	2500	550	340	1020	250	859	150	1250	6x20	495	290
1-WRH 80/11 - 22/4	180	125	100	2550	550	303	983	325	942	150	1275	6x20	495	290
1-WRH 80/11 - 30/4	200	125	100	2550	550	325	1005	325	942	150	1275	6x20	495	290
1-WRH 80/11 - 37/4	225	125	100	2650	550	340	1020	325	942	150	1325	6x20	495	290
1-WRH 80/11 - 45/4	225	125	100	2650	550	340	1020	325	942	150	1325	6x20	495	290
1-WRH 80/12 - 22/4	180	125	100	2600	550	303	983	325	1025	150	1300	6x20	495	290
1-WRH 80/12 - 30/4	200	125	100	2650	550	325	1005	325	1025	150	1325	6x20	495	290
1-WRH 80/12 - 37/4	225	125	100	2750	550	340	1020	325	1025	150	1375	6x20	495	290
1-WRH 80/12 - 45/4	225	125	100	2750	550	340	1020	325	1025	150	1375	6x20	495	290
1-WRH 80/12 - 55/4	250	125	100	2750	600	365	1045	325	1025	150	1375	6x20	545	265
1-WRH 80/13 - 30/4	200	125	100	2750	550	325	1005	325	1108	150	1375	6x20	495	290
1-WRH 80/13 - 37/4	225	125	100	2850	550	340	1020	325	1108	150	1425	6x20	495	290
1-WRH 80/13 - 45/4	225	125	100	2850	550	340	1020	325	1108	150	1425	6x20	495	290
1-WRH 80/13 - 55/4	250	125	100	2850	600	365	1045	325	1108	150	1425	6x20	545	265

WRH.. SERİSİ ELEKTRİK MOTORLU BİR POMPALI YANGIN SAVUNMA SİSTEMİNİN BOYUTLARI

Pompa Tipi	Motor Gövdesi	DNs (mm)	DNd (mm)	L (mm)	W (mm)	H1 (mm)	H2 (mm)	A1 (mm)	A2 (mm)	L1 (mm)	L2 (mm)	n x M (nxØmm)	W1 (mm)	W2 (mm)
1-WRH 80/14 - 30/4	200	125	100	2800	550	325	1005	325	1191	150	1400	6x20	495	290
1-WRH 80/14 - 37/4	225	125	100	2900	550	340	1020	325	1191	150	1450	6x20	495	290
1-WRH 80/14 - 45/4	225	125	100	2900	550	340	1020	325	1191	150	1450	6x20	495	290
1-WRH 80/14 - 55/4	250	125	100	2950	600	365	1045	325	1191	150	1475	6x20	545	265
1-WRH 80/14 - 75/4	280	125	100	3100	650	437	1117	325	1191	150	1550	6x24	590	240
1-WRH 80/15 - 30/4	200	125	100	2900	550	325	1005	325	1274	150	1450	6x20	495	290
1-WRH 80/15 - 37/4	225	125	100	3000	550	340	1020	325	1274	150	1500	6x20	495	290
1-WRH 80/15 - 45/4	225	125	100	3000	550	340	1020	325	1274	150	1500	6x20	495	290
1-WRH 80/15 - 55/4	250	125	100	3000	600	365	1045	325	1274	150	1500	6x20	545	265
1-WRH 80/15 - 75/4	280	125	100	2900	650	437	1117	325	1274	150	1450	6x24	590	240
1-WRH 100/2 - 15/4	160	150	125	1500	600	340.5	1173	285	233	150	750	6x18	550	315
1-WRH 100/2 - 18.5/4	180	150	125	1850	600	340.5	1173	285	233	150	925	6x18	550	315
1-WRH 100/2 - 22/4	180	150	125	1850	600	340.5	1173	285	233	150	925	6x18	550	315
1-WRH 100/2 - 30/4	200	150	125	1900	600	362.5	1195	285	233	150	950	6x18	550	315
1-WRH 100/3 - 22/4	180	150	125	1950	600	340.5	1173	285	333	150	975	6x18	550	315
1-WRH 100/3 - 30/4	200	150	125	2000	600	362.5	1195	285	333	150	1000	6x18	545	315
1-WRH 100/3 - 37/4	225	150	125	2100	600	362.5	1195	285	333	150	1050	6x18	545	315
1-WRH 100/4 - 30/4	200	150	125	2100	600	362.5	1195	285	433	150	1050	6x18	545	315
1-WRH 100/4 - 37/4	225	150	125	2200	600	362.5	1195	285	433	150	1100	6x20	545	315
1-WRH 100/4 - 45/4	225	150	125	2200	600	362.5	1195	285	433	150	1100	6x20	545	315
1-WRH 100/4 - 55/4	250	150	125	2200	600	362.5	1195	285	433	150	1100	6x20	545	315
1-WRH 100/5 - 37/4	225	150	125	2300	600	362.5	1195	285	533	150	1150	6x20	545	315
1-WRH 100/5 - 45/4	225	150	125	2300	600	362.5	1195	285	533	150	1150	6x20	545	315
1-WRH 100/5 - 55/4	250	150	125	2300	600	362.5	1195	285	533	150	1150	6x20	545	315
1-WRH 100/5 - 75/4	280	150	125	2150	650	434.5	1267	285	533	150	1075	6x20	590	290
1-WRH 100/6 - 45/4	225	150	125	2400	600	362.5	1195	285	633	150	1200	6x20	545	315
1-WRH 100/6 - 55/4	250	150	125	2400	600	362.5	1195	285	633	150	1200	6x20	545	315
1-WRH 100/6 - 75/4	280	150	125	2250	650	434.5	1267	285	633	150	1125	6x20	590	290
1-WRH 100/7 - 45/4	225	150	125	2500	600	362.5	1195	285	733	150	1250	6x20	545	315
1-WRH 100/7 - 55/4	250	150	125	2500	600	362.5	1195	285	733	150	1250	6x20	545	315
1-WRH 100/7 - 75/4	280	150	125	2350	650	434.5	1267	285	733	150	1175	6x20	590	290
1-WRH 100/7 - 90/4	280	150	125	2450	650	434.5	1267	285	733	150	1225	6x24	590	290
1-WRH 100/8 - 55/4	250	150	125	2600	600	362.5	1195	285	833	150	1300	6x20	545	315
1-WRH 100/8 - 75/4	280	150	125	2450	650	434.5	1267	285	833	150	1225	6x24	590	290
1-WRH 100/8 - 90/4	280	150	125	2550	650	434.5	1267	285	833	150	1275	6x24	590	290
1-WRH 100/8 - 110/4	315	150	125	2600	750	489.5	1322	285	833	150	1300	6x24	690	240
1-WRH 100/9 - 75/4	280	150	125	2650	650	434.5	1267	370	933	150	1325	6x24	590	290
1-WRH 100/9 - 90/4	280	150	125	2700	650	434.5	1267	370	933	150	1350	6x24	590	290
1-WRH 100/9 - 110/4	315	150	125	2800	750	489.5	1322	370	933	150	1400	6x24	690	240
1-WRH 100/10 - 75/4	280	150	125	2750	650	434.5	1267	370	1033	150	1375	6x24	590	290
1-WRH 100/10 - 90/4	280	150	125	2800	650	434.5	1267	370	1033	150	1400	6x24	590	290
1-WRH 100/10 - 110/4	315	150	125	2900	750	489.5	1322	370	1033	150	1450	6x24	690	240
1-WRH 100/10 - 132/4	315	150	125	2950	750	489.5	1322	370	1033	150	1475	6x24	690	240
1-WRH 100/11 - 75/4	280	150	125	2850	650	434.5	1267	370	1133	150	1425	6x24	590	290
1-WRH 100/11 - 90/4	280	150	125	2900	650	434.5	1267	370	1133	150	1450	6x24	590	290
1-WRH 100/11 - 110/4	315	150	125	3000	750	489.5	1322	370	1133	150	1500	6x24	690	240
1-WRH 100/11 - 132/4	315	150	125	3050	750	489.5	1322	370	1133	150	1525	6x24	690	240
1-WRH 100/12 - 90/4	280	150	125	3000	700	434.5	1267	370	1233	150	1500	6x24	640	265
1-WRH 100/12 - 110/4	315	150	125	3100	750	489.5	1322	370	1233	150	1550	6x24	690	240
1-WRH 100/12 - 132/4	315	150	125	3150	750	489.5	1322	370	1233	150	1575	6x24	690	240
1-WRH 100/12 - 160/4	315	150	125	3150	750	489.5	1322	370	1233	150	1575	6x24	690	240
1-WRH 100/13 - 90/4	280	150	125	3100	700	434.5	1267	370	1333	150	1550	6x24	640	265
1-WRH 100/13 - 110/4	315	150	125	3200	750	489.5	1322	370	1333	150	1600	6x24	690	240
1-WRH 100/13 - 132/4	315	150	125	3250	750	489.5	1322	370	1333	150	1625	6x24	690	240
1-WRH 100/13 - 160/4	315	150	125	3250	750	489.5	1322	370	1333	150	1625	6x24	690	240
1-WRH 100/14 - 90/4	280	150	125	3200	700	434.5	1267	370	1433	150	1600	6x24	640	265
1-WRH 100/14 - 110/4	315	150	125	3300	750	489.5	1322	370	1433	150	1650	6x24	690	240
1-WRH 100/14 - 132/4	315	150	125	3350	750	489.5	1322	370	1433	150	1675	6x24	690	240
1-WRH 100/14 - 160/4	315	150	125	3350	750	489.5	1322	370	1433	150	1675	6x24	690	240
1-WRH 100/14 - 185/4	315	150	125	3450	750	489.5	1322	370	1433	150	1725	6x24	690	240
1-WRH 100/15 - 110/4	315	150	125	3400	750	489.5	1322	370	1533	150	1700	6x24	690	240
1-WRH 100/15 - 132/4	315	150	125	3450	750	489.5	1322	370	1533	150	1725	6x24	690	240
1-WRH 100/15 - 160/4	315	150	125	3450	750	489.5	1322	370	1533	150	1725	6x24	690	240
1-WRH 100/15 - 185/4	315	150	125	3550	750	489.5	1322	370	1533	150	1775	6x24	690	240
1-WRH 125/2 - 37/4	225	200	150	2050	750	402.5	1355	300	280	150	1025	6x20	695	344
1-WRH 125/2 - 45/4	225	200	150	2050	750	402.5	1355	300	280	150	1025	6x20	695	344
1-WRH 125/2 - 55/4	250	200	150	2100	750	402.5	1355	300	280	150	1050	6x20	695	344
1-WRH 125/3 - 55/4	250	200	150	2200	750	402.5	1355	300	395	150	1100	6x20	690	344
1-WRH 125/3 - 75/4	280	200	150	2050	750	444.5	1397	300	395	150	1025	6x24	690	344
1-WRH 125/4 - 75/4	280	200	150	2200	750	444.5	1397	300	510	150	1100	6x24	690	344
1-WRH 125/4 - 90/4	280	200	150	2250	750	444.5	1397	300	510	150	1125	6x24	690	344
1-WRH 125/4 - 110/4	315	200	150	2350	750	479.5	1432	300	510	150	1175	6x24	690	344

WRH.. SERİSİ ELEKTRİK MOTORLU BİR POMPALI YANGIN SAVUNMA SİSTEMİNİN BOYUTLARI

Pompa Tipi	Motor Gövdesi	DNs (mm)	DNd (mm)	L (mm)	W (mm)	H1 (mm)	H2 (mm)	A1 (mm)	A2 (mm)	L1 (mm)	L2 (mm)	n x M (nxØmm)	W1 (mm)	W2 (mm)
1-WRH 125/5 - 90/4	280	200	150	2350	750	444.5	1397	300	625	150	1175	6x24	690	344
1-WRH 125/5 - 110/4	315	200	150	2450	750	479.5	1432	300	625	150	1225	6x24	690	344
1-WRH 125/5 - 132/4	315	200	150	2500	750	479.5	1432	300	625	150	1250	6x24	690	344
1-WRH 125/6 - 110/4	315	200	150	2550	750	479.5	1432	300	740	150	1275	6x24	690	344
1-WRH 125/6 - 132/4	315	200	150	2600	750	479.5	1432	300	740	150	1300	6x24	690	344
1-WRH 125/6 - 160/4	315	200	150	2600	750	479.5	1432	300	740	150	1300	6x24	690	344
1-WRH 125/7 - 132/4	315	200	150	2800	750	479.5	1432	375	855	150	1400	6x24	690	344
1-WRH 125/7 - 160/4	315	200	150	2800	750	479.5	1432	375	855	150	1400	6x24	690	344
1-WRH 125/7 - 185/4	315	200	150	2900	750	479.5	1432	375	855	150	1450	6x24	690	344
1-WRH 125/8 - 160/4	315	200	150	2950	750	479.5	1432	375	970	150	1475	6x24	690	344
1-WRH 125/8 - 185/4	315	200	150	3000	750	479.5	1432	375	970	150	1500	6x24	690	344
1-WRH 125/8 - 200/4	315	200	150	3000	750	479.5	1432	375	970	150	1500	6x24	690	344
1-WRH 125/9 - 160/4	315	200	150	3050	750	479.5	1432	375	1085	150	1525	6x24	690	344
1-WRH 125/9 - 185/4	315	200	150	3150	750	479.5	1432	375	1085	150	1575	6x24	690	344
1-WRH 125/9 - 200/4	315	200	150	3150	750	479.5	1432	375	1085	150	1575	6x24	690	344
1-WRH 125/9 - 250/4	355	200	150	3250	850	519.5	1472	375	1085	150	1625	6x24	790	294
1-WRH 125/10 - 185/4	315	200	150	3250	750	479.5	1432	375	1200	150	1625	6x24	690	344
1-WRH 125/10 - 200/4	315	200	150	3250	750	479.5	1432	375	1200	150	1625	6x24	690	344
1-WRH 125/10 - 250/4	355	200	150	3350	850	519.5	1472	375	1200	150	1675	6x24	790	294
1-WRH 125/11 - 200/4	315	200	150	3350	750	479.5	1432	375	1315	150	1675	6x24	690	344
1-WRH 125/11 - 250/4	355	200	150	3500	850	519.5	1472	375	1315	150	1750	6x24	790	294
1-WRH 125/11 - 315/4	355	200	150	3500	850	519.5	1472	375	1315	150	1750	6x24	790	294
1-WRH 125/12 - 250/4	355	200	150	3600	850	519.5	1472	375	1430	150	1800	6x24	790	294
1-WRH 125/12 - 315/4	355	200	150	3600	850	519.5	1472	375	1430	150	1800	6x24	790	294
1-WRH 150/2 - 75/4	280	250	200	2200	850	494.5	1607	360	363	150	1100	6x24	790	385
1-WRH 150/2 - 90/4	280	250	200	2250	850	494.5	1607	360	363	150	1125	6x24	790	385
1-WRH 150/2 - 110/4	315	250	200	2350	850	514.5	1627	360	363	150	1175	6x24	790	385
1-WRH 150/2 - 132/4	315	250	200	2400	850	514.5	1627	360	363	150	1200	6x24	790	385
1-WRH 150/3 - 90/4	280	250	200	2350	850	494.5	1607	360	508	150	1175	6x24	790	385
1-WRH 150/3 - 110/4	315	250	200	2450	850	514.5	1627	360	508	150	1225	6x24	790	385
1-WRH 150/3 - 132/4	315	250	200	2500	850	514.5	1627	360	508	150	1250	6x24	790	385
1-WRH 150/3 - 160/4	315	250	200	2500	850	514.5	1627	360	508	150	1250	6x24	790	385
1-WRH 150/3 - 185/4	315	250	200	2600	850	514.5	1627	360	508	150	1300	6x24	790	385
1-WRH 150/4 - 132/4	315	250	200	2650	850	514.5	1627	360	653	150	1325	6x24	790	385
1-WRH 150/4 - 160/4	315	250	200	2650	850	514.5	1627	360	653	150	1325	6x24	790	385
1-WRH 150/4 - 185/4	315	250	200	2750	850	514.5	1627	360	653	150	1375	6x24	790	385
1-WRH 150/4 - 200/4	315	250	200	2750	850	514.5	1627	360	653	150	1375	6x24	790	385
1-WRH 150/4 - 250/4	355	250	200	2900	850	519.5	1632	360	653	150	1450	6x24	790	385
1-WRH 150/5 - 160/4	315	250	200	2800	850	514.5	1627	360	798	150	1400	6x24	790	385
1-WRH 150/5 - 185/4	315	250	200	2900	850	514.5	1627	360	798	150	1450	6x24	790	385
1-WRH 150/5 - 200/4	315	250	200	2900	850	514.5	1627	360	798	150	1450	6x24	790	385
1-WRH 150/5 - 250/4	355	250	200	3000	850	519.5	1632	360	798	150	1500	6x24	790	385
1-WRH 150/5 - 315/4	355	250	200	3000	850	519.5	1632	360	798	150	1500	6x24	790	385
1-WRH 150/6 - 185/4	315	250	200	3150	850	514.5	1627	460	943	150	1575	6x24	790	385
1-WRH 150/6 - 200/4	315	250	200	3150	850	514.5	1627	460	943	150	1575	6x24	790	385
1-WRH 150/6 - 250/4	355	250	200	3250	850	519.5	1632	460	943	150	1625	6x24	790	385
1-WRH 150/6 - 315/4	355	250	200	3250	850	519.5	1632	460	943	150	1625	6x24	790	385
1-WRH 150/7 - 250/4	355	250	200	3400	850	519.5	1632	460	1088	150	1700	6x24	790	385
1-WRH 150/8 - 250/4	355	250	200	3550	850	519.5	1632	460	1233	150	1775	6x24	790	385
1-WRH 150/9 - 315/4	355	250	200	3700	850	519.5	1632	460	1378	150	1850	6x24	790	385
1-WRH 150/10 - 315/4	355	250	200	3850	850	519.5	1632	460	1523	150	1925	6x24	790	385

ÇOK KADEMELİ SANTRİFÜJ POMPA KESİT ÇİZİMİ (WRH)

WRH 32'den 65'e kadar

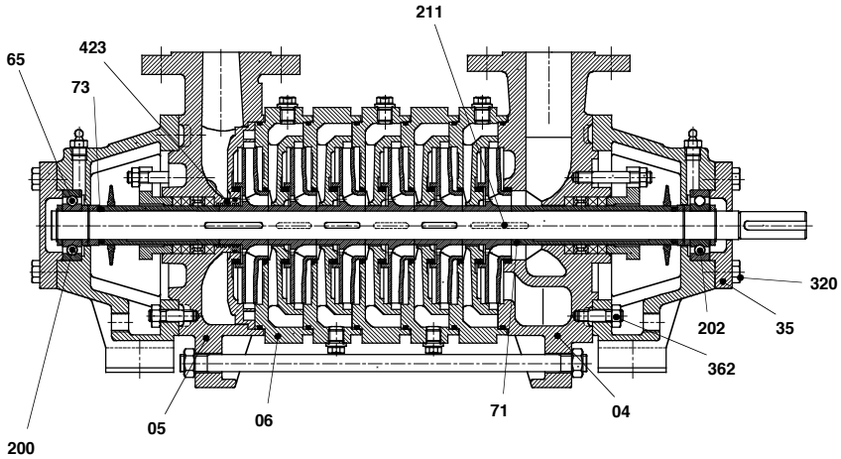

Mekanik Salmastra Soğutma Uygulaması

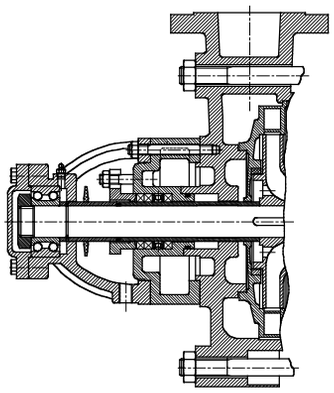

Sıcaklık: 110°C'den 140°'e kadar

WRH 80'den 200'e kadar

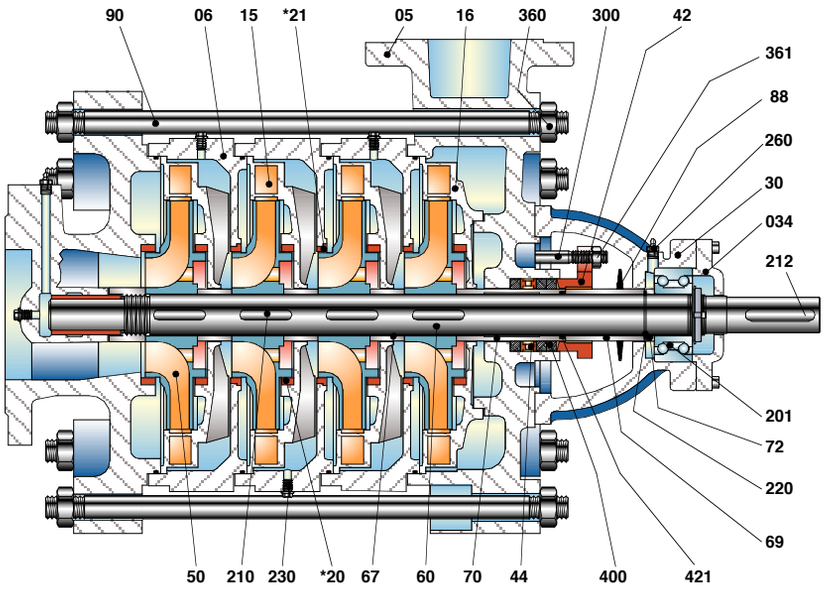

Mekanik Salmastra Uygulaması

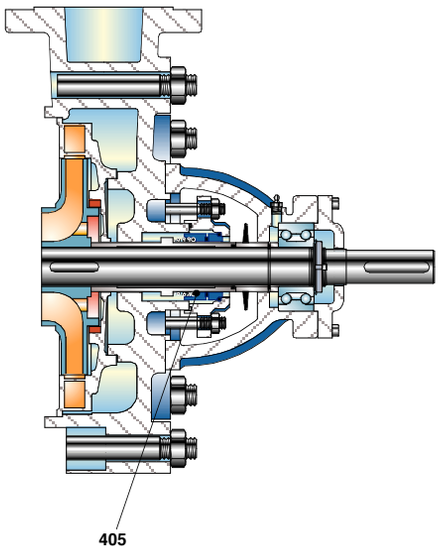

Sıcaklık: -10°C'den +140°'e kadar

04 Emme Gövdesi
05 Basma Gövdesi
06 Kademe Gövdesi
15 Difüzör
16 Son Kademe Adaptörü
20 Gövde Aşınma Burcu
21 Gövde Aşınma Burcu
30 Rulman Yatağı
34 Rulman Kapağı (Arka)
35 Rulman Kapağı
42 Glen
44 Sulama Halkası
50 Çark
60 Mil
65 Mil Ucu Somunu
67 Kademe Burcu
69 Ara Burç
70 Mil Burcu (Son)
71 Mil Burcu (Kaplin)
72 Ara Burç
73 Ara Burç
88 Su Sıçratma Diski
90 Gövde Saplamaları
200 Bilyalı Rulman
201 Çift Sıra Bilyalı Rulman
202 Silindirik Makaralı Rulman
210 Çark Kaması
211 Birinci Kademe Kaması
212 Kaplin Kaması
220 Mil Segmanı
230 Kör Tapa
260 Yağ Tapası
300 Salmastra Saplamaları
320 Altı Köşe Başlı Civata
360 Altıgen Somun
361 Altıgen Somun
362 Altıgen Somun
400 Yumuşak Salmastra
405 Mekanik Salmastra
421 O-Ring
423 O-Ring

 Teknik bilgilerde değişiklik yapma hakkımız saklıdır.

WRHx.. SERİSİ ELEKTRİK MOTORLU İKİ POMPALI YANGIN SAVUNMA SİSTEMİNİN BOYUTLARI

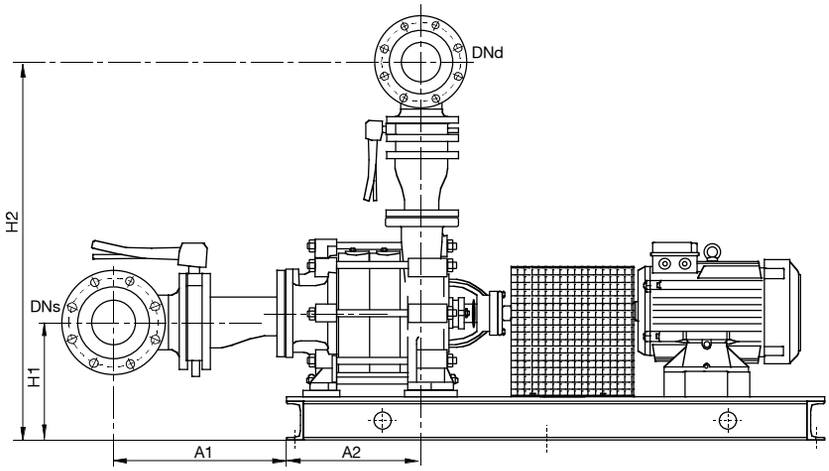

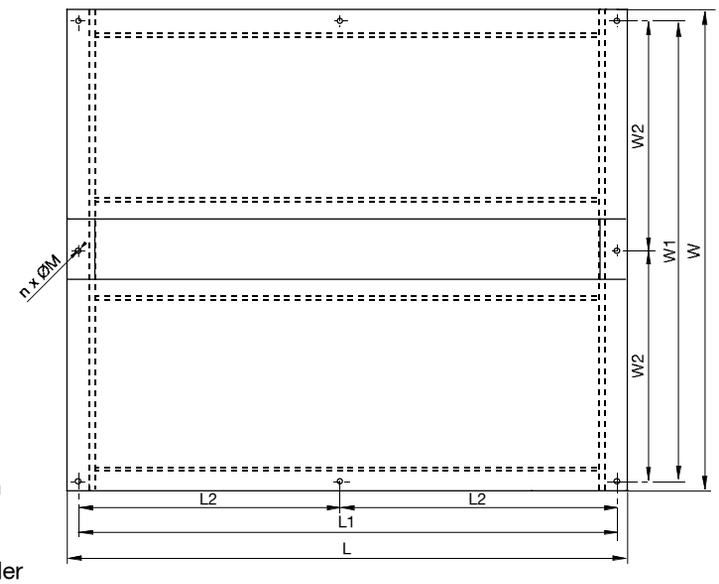

L1, L2, W1 ve nxØM ölçüleri şasenin kaide üzerine montajı içindir.

Tablolarda ölçüleri verilmeyen sistemler için lütfen firmamıza danışınız.

Pompa Tipi	Motor Gövdesi	DNs (mm)	DNd (mm)	L (mm)	W (mm)	H1 (mm)	H2 (mm)	A1 (mm)	A2 (mm)	L1 (mm)	L2 (mm)	n x M (nxØmm)	W1 (mm)	W2 (mm)
2-WRHx 40/2 - 0.55/4	80	125	100	800	1000	238.5	861	410	187	755	377.5	4x12	955	477.5
2-WRHx 40/2 - 0.75/4	80	125	100	800	1000	238.5	861	410	187	755	377.5	4x12	955	477.5
2-WRHx 40/2 - 1.1/4	90	125	100	800	1000	238.5	861	410	187	755	377.5	4x12	955	477.5
2-WRHx 40/2 - 4/2	112	125	100	900	1000	238.5	861	410	187	855	427.5	4x12	955	477.5
2-WRHx 40/2 - 5.5/2	132	125	100	1000	1000	238.5	861	410	187	955	477.5	4x14	955	477.5
2-WRHx 40/2 - 7.5/2	132	125	100	1000	1000	238.5	861	410	187	955	477.5	4x14	955	477.5
2-WRHx 40/2 - 11/2	160	125	100	1100	1000	260.5	883	410	187	1050	525	4x14	950	475
2-WRHx 40/3 - 0.75/4	80	125	100	900	1000	238.5	861	410	242	855	427.5	4x12	955	477.5
2-WRHx 40/3 - 1.1/4	90	125	100	900	1000	238.5	861	410	242	855	427.5	4x12	955	477.5
2-WRHx 40/3 - 1.5/4	90	125	100	900	1000	238.5	861	410	242	855	427.5	4x12	955	477.5
2-WRHx 40/3 - 2.2/4	100	125	100	1000	1000	238.5	861	410	242	955	477.5	4x12	955	477.5
2-WRHx 40/3 - 5.5/2	132	125	100	1100	1000	238.5	861	410	242	1055	527.5	4x14	955	477.5
2-WRHx 40/3 - 7.5/2	132	125	100	1100	1000	238.5	861	410	242	1055	527.5	4x14	955	477.5
2-WRHx 40/3 - 11/2	160	125	100	1200	1000	260.5	883	410	242	1150	575	4x14	950	475
2-WRHx 40/3 - 15/2	160	125	100	1200	1000	260.5	883	410	242	1150	575	4x14	950	475
2-WRHx 40/4 - 1.1/4	90	125	100	900	1000	238.5	861	410	297	855	427.5	4x12	955	477.5
2-WRHx 40/4 - 1.5/4	90	125	100	1000	1000	238.5	861	410	297	955	477.5	4x12	955	477.5
2-WRHx 40/4 - 2.2/4	100	125	100	1000	1000	238.5	861	410	297	955	477.5	4x14	955	477.5
2-WRHx 40/4 - 7.5/2	132	125	100	1100	1000	238.5	861	410	297	1055	527.5	4x14	955	477.5
2-WRHx 40/4 - 11/2	160	125	100	1200	1000	260.5	883	410	297	1150	575	6x12	950	475
2-WRHx 40/4 - 15/2	160	125	100	1200	1000	260.5	883	410	297	1150	575	6x12	950	475
2-WRHx 40/4 - 18.5/2	160	125	100	1500	1500	260.5	883	410	297	1450	725	6x16	1450	725

WRHx.. SERİSİ ELEKTRİK MOTORLU İKİ POMPALI YANGIN SAVUNMA SİSTEMİNİN BOYUTLARI

Pompa Tipi	Motor Gövdesi	DNs (mm)	DNd (mm)	L (mm)	W (mm)	H1 (mm)	H2 (mm)	A1 (mm)	A2 (mm)	L1 (mm)	L2 (mm)	n x M (nxØmm)	W1 (mm)	W2 (mm)
2-WRHx 40/5 - 1.1/4	90	125	100	1000	1000	238.5	861	410	352	955	477.5	4x14	955	477.5
2-WRHx 40/5 - 1.5/4	90	125	100	1000	1000	238.5	861	410	352	955	477.5	4x14	955	477.5
2-WRHx 40/5 - 2.2/4	100	125	100	1100	1000	238.5	861	410	352	1055	527.5	4x14	955	477.5
2-WRHx 40/5 - 3/4	100	125	100	1100	1000	238.5	861	410	352	1055	527.5	4x14	955	477.5
2-WRHx 40/5 - 11/2	160	125	100	1300	1000	260.5	883	410	352	1250	625	6x12	950	475
2-WRHx 40/5 - 15/2	160	125	100	1300	1000	260.5	883	410	352	1250	625	6x16	950	475
2-WRHx 40/5 - 18.5/2	160	125	100	1600	1500	260.5	883	410	352	1550	775	6x16	1450	725
2-WRHx 40/5 - 22/2	180	125	100	1700	1500	280.5	903	410	352	1650	825	6x16	1450	725
2-WRHx 40/6 - 1.5/4	90	125	100	1100	1000	238.5	861	410	407	1055	527.5	4x14	955	477.5
2-WRHx 40/6 - 2.2/4	100	125	100	1100	1000	238.5	861	410	407	1055	527.5	4x14	955	477.5
2-WRHx 40/6 - 3/4	100	125	100	1100	1000	238.5	861	410	407	1055	527.5	4x14	955	477.5
2-WRHx 40/6 - 4/4	112	125	100	1200	1000	238.5	861	410	407	1155	577.5	4x14	955	477.5
2-WRHx 40/6 - 11/2	160	125	100	1400	1000	260.5	883	410	407	1350	675	6x16	950	475
2-WRHx 40/6 - 15/2	160	125	100	1400	1000	260.5	883	410	407	1350	675	6x16	950	475
2-WRHx 40/6 - 18.5/2	160	125	100	1700	1500	260.5	883	410	407	1650	825	6x16	1450	725
2-WRHx 40/6 - 22/2	180	125	100	1700	1500	280.5	903	410	407	1650	825	6x16	1450	725
2-WRHx 40/6 - 30/2	200	125	100	1800	1500	322.5	945	410	407	1750	875	6x16	1450	725
2-WRHx 40/7 - 2.2/4	100	125	100	1200	1000	238.5	861	410	462	1155	577.5	4x14	955	477.5
2-WRHx 40/7 - 3/4	100	125	100	1200	1000	238.5	861	410	462	1155	577.5	4x14	955	477.5
2-WRHx 40/7 - 4/4	112	125	100	1200	1000	238.5	861	410	462	1155	577.5	4x14	955	477.5
2-WRHx 40/7 - 15/2	160	125	100	1400	1000	260.5	883	410	462	1350	675	6x16	950	475
2-WRHx 40/7 - 18.5/2	160	125	100	1700	1500	260.5	883	410	462	1650	825	6x16	1450	725
2-WRHx 40/7 - 22/2	180	125	100	1800	1500	280.5	903	410	462	1750	875	6x16	1450	725
2-WRHx 40/7 - 30/2	200	125	100	1800	1500	322.5	945	410	462	1750	875	6x16	1450	725
2-WRHx 40/8 - 2.2/4	100	125	100	1200	1000	238.5	861	410	517	1155	577.5	6x12	955	477.5
2-WRHx 40/8 - 3/4	100	125	100	1200	1000	238.5	861	410	517	1155	577.5	6x12	955	477.5
2-WRHx 40/8 - 4/4	112	125	100	1200	1000	238.5	861	410	517	1155	577.5	6x12	955	477.5
2-WRHx 40/8 - 5.5/4	132	125	100	1300	1000	238.5	861	410	517	1255	627.5	6x12	955	477.5
2-WRHx 40/8 - 15/2	160	125	100	1500	1000	260.5	883	410	517	1450	725	6x16	950	475
2-WRHx 40/8 - 18.5/2	160	125	100	1800	1500	260.5	883	410	517	1750	875	6x16	1450	725
2-WRHx 40/8 - 22/2	180	125	100	1800	1500	280.5	903	410	517	1750	875	6x16	1450	725
2-WRHx 40/8 - 30/2	200	125	100	1900	1500	322.5	945	410	517	1850	925	6x16	1450	725
2-WRHx 40/8 - 37/2	200	125	100	1900	1500	322.5	945	410	517	1850	925	6x16	1450	725
2-WRHx 40/9 - 2.2/4	100	125	100	1300	1000	238.5	861	410	572	1255	627.5	6x12	955	477.5
2-WRHx 40/9 - 3/4	100	125	100	1300	1000	238.5	861	410	572	1255	627.5	6x12	955	477.5
2-WRHx 40/9 - 4/4	112	125	100	1300	1000	238.5	861	410	572	1255	627.5	6x12	955	477.5
2-WRHx 40/9 - 5.5/4	132	125	100	1400	1000	238.5	861	410	572	1355	677.5	6x16	955	477.5
2-WRHx 40/9 - 18.5/4	160	125	100	1800	1500	280.5	903	410	572	1750	875	6x16	1450	725
2-WRHx 40/9 - 22/2	180	125	100	1900	1500	280.5	903	410	572	1850	925	6x16	1450	725
2-WRHx 40/9 - 30/2	200	125	100	1900	1500	322.5	945	410	572	1850	925	6x16	1450	725
2-WRHx 40/9 - 37/2	200	125	100	1900	1500	322.5	945	410	572	1850	925	6x18	1450	725
2-WRHx 40/10 - 2.2/4	100	125	100	1300	1000	238.5	861	410	627	1255	627.5	6x12	955	477.5
2-WRHx 40/10 - 3/4	100	125	100	1300	1000	238.5	861	410	627	1255	627.5	6x12	955	477.5
2-WRHx 40/10 - 4/4	112	125	100	1400	1000	238.5	861	410	627	1355	677.5	6x16	955	477.5
2-WRHx 40/10 - 5.5/4	132	125	100	1500	1000	238.5	861	410	627	1455	727.5	6x16	955	477.5
2-WRHx 40/10 - 18.5/2	160	125	100	1800	1500	260.5	883	410	627	1750	875	6x16	1450	725
2-WRHx 40/10 - 22/2	180	125	100	1900	1500	280.5	903	410	627	1850	925	6x16	1450	725
2-WRHx 40/10 - 30/2	200	125	100	2000	1500	322.5	945	410	627	1950	975	6x18	1450	725
2-WRHx 40/10 - 37/2	200	125	100	2000	1500	322.5	945	410	627	1950	975	6x18	1450	725
2-WRHx 40/10 - 45/2	225	125	100	2000	1500	347.5	970	410	627	1950	975	6x18	1450	725
2-WRHx 40/11 - 3/4	100	125	100	1400	1000	238.5	861	410	682	1355	677.5	6x16	955	477.5
2-WRHx 40/11 - 4/4	112	125	100	1400	1000	238.5	861	410	682	1355	677.5	6x16	955	477.5
2-WRHx 40/11 - 5.5/4	132	125	100	1500	1000	238.5	861	410	682	1455	727.5	6x16	955	477.5
2-WRHx 40/11 - 7.5/4	132	125	100	1500	1000	238.5	861	410	682	1455	727.5	6x16	955	477.5
2-WRHx 40/11 - 22/2	180	125	100	2000	1500	280.5	903	410	682	1950	975	6x16	1450	725
2-WRHx 40/11 - 30/2	200	125	100	2000	1500	322.5	945	410	682	1950	975	6x18	1450	725
2-WRHx 40/11 - 37/2	200	125	100	2000	1500	322.5	945	410	682	1950	975	6x18	1450	725
2-WRHx 40/11 - 45/2	225	125	100	2100	1500	347.5	970	410	682	2050	1025	6x18	1450	725
2-WRHx 40/12 - 3/4	100	125	100	1500	1000	238.5	861	410	737	1455	727.5	6x16	955	477.5
2-WRHx 40/12 - 4/4	112	125	100	1500	1000	238.5	861	410	737	1455	727.5	6x16	955	477.5
2-WRHx 40/12 - 5.5/4	132	125	100	1600	1000	238.5	861	410	737	1555	777.5	6x16	955	477.5
2-WRHx 40/12 - 7.5/4	132	125	100	1600	1000	238.5	861	410	737	1555	777.5	6x16	955	477.5
2-WRHx 40/12 - 22/2	180	125	100	2000	1500	280.5	903	410	737	1950	975	6x16	1450	725
2-WRHx 40/12 - 30/2	200	125	100	2000	1500	322.5	945	410	737	1950	975	6x18	1450	725
2-WRHx 40/12 - 37/2	200	125	100	2000	1500	322.5	945	410	737	1950	975	6x18	1450	725
2-WRHx 40/12 - 45/2	225	125	100	2100	1500	347.5	970	410	737	2050	1025	6x18	1450	725
2-WRHx 40/12 - 55/2	250	125	100	2100	1500	372.5	995	410	737	2050	1025	6x18	1450	725

WRHx.. SERİSİ ELEKTRİK MOTORLU İKİ POMPALI YANGIN SAVUNMA SİSTEMİNİN BOYUTLARI

Pompa Tipi	Motor Gövdesi	DNs (mm)	DNd (mm)	L (mm)	W (mm)	H1 (mm)	H2 (mm)	A1 (mm)	A2 (mm)	L1 (mm)	L2 (mm)	n x M (nxØmm)	W1 (mm)	W2 (mm)
2-WRHx 40/13 - 3/4	100	125	100	1500	1000	238.5	861	410	792	1455	727.5	6x16	955	477.5
2-WRHx 40/13 - 4/4	112	125	100	1500	1000	238.5	861	410	792	1455	727.5	6x16	955	477.5
2-WRHx 40/13 - 5.5/4	132	125	100	1600	1000	238.5	861	410	792	1555	777.5	6x16	955	477.5
2-WRHx 40/13 - 7.5/4	132	125	100	1600	1000	238.5	861	410	792	1555	777.5	6x16	955	477.5
2-WRHx 50/2 - 1.1/4	90	150	125	900	1000	236	916	422.5	212	855	427.5	4x14	955	477.5
2-WRHx 50/2 - 1.5/4	90	150	125	900	1000	236	916	422.5	212	855	427.5	4x14	955	477.5
2-WRHx 50/2 - 2.2/4	100	150	125	900	1000	236	916	422.5	212	855	427.5	4x14	955	477.5
2-WRHx 50/2 - 7.5/2	132	150	125	1000	1000	236	916	422.5	212	955	477.5	4x14	955	477.5
2-WRHx 50/2 - 11/2	160	150	125	1200	1000	258	938	422.5	212	1150	575	4x16	950	475
2-WRHx 50/2 - 15/2	160	150	125	1200	1000	258	938	422.5	212	1150	575	4x16	950	475
2-WRHx 50/3 - 1.5/4	90	150	125	1000	1000	236	916	422.5	274	955	477.5	4x14	955	477.5
2-WRHx 50/3 - 2.2/4	100	150	125	1000	1000	236	916	422.5	274	955	477.5	4x14	955	477.5
2-WRHx 50/3 - 3/4	100	150	125	1000	1000	236	916	422.5	274	955	477.5	4x14	955	477.5
2-WRHx 50/3 - 11/2	160	150	125	1300	1000	258	938	422.5	274	1250	625	6x16	950	475
2-WRHx 50/3 - 15/2	160	150	125	1500	1000	258	938	422.5	274	1450	725	6x16	950	475
2-WRHx 50/3 - 18.5/2	160	150	125	1600	1500	258	938	422.5	274	1550	775	6x16	1450	725
2-WRHx 50/3 - 22/2	180	150	125	1600	1500	278	958	422.5	274	1550	775	6x16	1450	725
2-WRHx 50/4 - 2.2/4	100	150	125	1100	1000	236	916	422.5	336	1055	527.5	4x14	955	477.5
2-WRHx 50/4 - 3/4	100	150	125	1100	1000	236	916	422.5	336	1055	527.5	4x14	955	477.5
2-WRHx 50/4 - 4/4	112	150	125	1100	1000	236	916	422.5	336	1055	527.5	4x14	955	477.5
2-WRHx 50/4 - 1.5/2	160	150	125	1000	1000	236	916	422.5	336	955	477.5	6x16	955	477.5
2-WRHx 50/4 - 18.5/2	160	150	125	1600	1500	258	938	422.5	336	1550	775	6x16	1450	725
2-WRHx 50/4 - 22/2	180	150	125	1700	1500	278	958	422.5	336	1650	825	6x16	1450	725
2-WRHx 50/4 - 30/2	200	150	125	1700	1500	320	1000	422.5	336	1650	825	6x16	1450	725
2-WRHx 50/5 - 2.2/4	100	150	125	1200	1000	236	916	422.5	398	1155	577.5	4x14	955	477.5
2-WRHx 50/5 - 3/4	100	150	125	1200	1000	236	916	422.5	398	1155	577.5	4x14	955	477.5
2-WRHx 50/5 - 4/4	112	150	125	1200	1000	236	916	422.5	398	1155	577.5	4x14	955	477.5
2-WRHx 50/5 - 5.5/4	132	150	125	1300	1000	236	916	422.5	398	1255	627.5	4x16	955	477.5
2-WRHx 50/5 - 18.5/2	160	150	125	1700	1500	258	938	422.5	398	1650	825	6x16	1450	725
2-WRHx 50/5 - 22/2	180	150	125	1800	1500	278	958	422.5	398	1750	875	6x16	1450	725
2-WRHx 50/5 - 30/2	200	150	125	1800	1500	320	1000	422.5	398	1750	875	6x16	1450	725
2-WRHx 50/5 - 37/2	200	150	125	1800	1500	320	1000	422.5	398	1750	875	6x16	1450	725
2-WRHx 50/6 - 3/4	100	150	125	1200	1000	236	916	422.5	460	1155	577.5	4x16	955	477.5
2-WRHx 50/6 - 4/4	112	150	125	1200	1000	236	916	422.5	460	1155	577.5	4x16	955	477.5
2-WRHx 50/6 - 5.5/4	132	150	125	1300	1000	236	916	422.5	460	1255	627.5	6x16	955	477.5
2-WRHx 50/6 - 7.5/4	132	150	125	1300	1000	236	916	422.5	460	1255	627.5	6x16	955	477.5
2-WRHx 50/6 - 22/2	180	150	125	1800	1500	278	958	422.5	460	1750	875	6x16	1450	725
2-WRHx 50/6 - 30/2	200	150	125	1900	1500	320	1000	422.5	460	1850	925	6x18	1450	725
2-WRHx 50/6 - 37/2	200	150	125	1900	1500	320	1000	422.5	460	1850	925	6x18	1450	725
2-WRHx 50/6 - 45/2	225	150	125	2000	1500	345	1025	422.5	460	1950	975	6x18	1450	725
2-WRHx 50/7 - 3/4	100	150	125	1300	1000	236	916	422.5	522	1255	627.5	6x16	955	477.5
2-WRHx 50/7 - 4/4	112	150	125	1300	1000	236	916	422.5	522	1255	627.5	6x16	955	477.5
2-WRHx 50/7 - 5.5/4	132	150	125	1400	1000	236	916	422.5	522	1355	677.5	6x16	955	477.5
2-WRHx 50/7 - 7.5/4	132	150	125	1400	1000	236	916	422.5	522	1355	677.5	6x16	955	477.5
2-WRHx 50/7 - 30/2	200	150	125	1900	1500	320	1000	422.5	522	1850	925	6x18	1450	725
2-WRHx 50/7 - 37/2	200	150	125	1900	1500	320	1000	422.5	522	1850	925	6x18	1450	725
2-WRHx 50/7 - 45/2	225	150	125	2000	1500	345	1025	422.5	522	1950	975	6x18	1450	725
2-WRHx 50/7 - 55/2	250	150	125	2100	1500	370	1050	422.5	522	2050	1025	6x18	1450	725
2-WRHx 50/8 - 4/4	112	150	125	1400	1000	236	916	422.5	584	1355	677.5	6x16	955	477.5
2-WRHx 50/8 - 5.5/4	132	150	125	1500	1000	236	916	422.5	584	1455	727.5	6x16	955	477.5
2-WRHx 50/8 - 7.5/4	132	150	125	1500	1000	236	916	422.5	584	1455	727.5	6x16	955	477.5
2-WRHx 50/8 - 11/4	160	150	125	1600	1000	258	938	422.5	584	1550	775	6x16	950	475
2-WRHx 50/8 - 30/2	200	150	125	2000	1500	320	1000	422.5	584	1950	975	6x18	1450	725
2-WRHx 50/8 - 37/2	200	150	125	2000	1500	320	1000	422.5	584	1950	975	6x18	1450	725
2-WRHx 50/8 - 45/2	225	150	125	2100	1500	345	1025	422.5	584	2050	1025	6x18	1450	725
2-WRHx 50/8 - 55/2	250	150	125	2100	1500	370	1050	422.5	584	2050	1025	6x18	1450	725
2-WRHx 50/8 - 75/2	280	150	125	2300	1600	442	1122	422.5	584	2245	1122.5	6x20	1545	772.5
2-WRHx 50/9 - 4/4	112	150	125	1400	1000	236	916	422.5	646	1355	677.5	6x16	955	477.5
2-WRHx 50/9 - 5.5/4	132	150	125	1500	1000	236	916	422.5	646	1455	727.5	6x16	955	477.5
2-WRHx 50/9 - 7.5/4	132	150	125	1500	1000	236	916	422.5	646	1455	727.5	6x16	955	477.5
2-WRHx 50/9 - 11/4	160	150	125	1600	1000	258	938	422.5	646	1550	775	6x16	950	475
2-WRHx 50/9 - 30/2	200	150	125	2000	1500	320	1000	422.5	646	1950	975	6x18	1450	725
2-WRHx 50/9 - 37/2	200	150	125	2000	1500	320	1000	422.5	646	1950	975	6x18	1450	725
2-WRHx 50/9 - 45/2	225	150	125	2100	1500	345	1025	422.5	646	2050	1025	6x18	1450	725
2-WRHx 50/9 - 55/2	250	150	125	2200	1500	370	1050	422.5	646	2150	1075	6x18	1450	725
2-WRHx 50/9 - 75/2	280	150	125	2300	1600	442	1122	422.5	646	2245	1122.5	6x20	1545	772.5

WRHx.. SERİSİ ELEKTRİK MOTORLU İKİ POMPALI YANGIN SAVUNMA SİSTEMİNİN BOYUTLARI

Pompa Tipi	Motor Gövdesi	DNs (mm)	DNd (mm)	L (mm)	W (mm)	H1 (mm)	H2 (mm)	A1 (mm)	A2 (mm)	L1 (mm)	L2 (mm)	n x M (nxØmm)	W1 (mm)	W2 (mm)
2-WRHx 50/10 - 4/4	112	150	125	1500	1000	236	916	422.5	708	1455	727.5	6x16	955	477.5
2-WRHx 50/10 - 5.5/4	132	150	125	1600	1000	236	916	422.5	708	1555	777.5	6x16	955	477.5
2-WRHx 50/10 - 7.5/4	132	150	125	1600	1000	236	916	422.5	708	1555	777.5	6x16	955	477.5
2-WRHx 50/10 - 11/4	160	150	125	1700	1000	258	938	422.5	708	1650	825	6x16	950	475
2-WRHx 50/10 - 37/2	200	150	125	2100	1500	320	1000	422.5	708	2050	1025	6x18	1450	725
2-WRHx 50/10 - 45/2	225	150	125	2200	1500	345	1025	422.5	708	2150	1075	6x18	1450	725
2-WRHx 50/10 - 55/2	250	150	125	2300	1500	370	1050	422.5	708	2250	1125	6x18	1450	725
2-WRHx 50/10 - 75/2	280	150	125	2400	1600	442	1122	422.5	708	2345	1172.5	6x20	1545	772.5
2-WRHx 50/11 - 5.5/4	132	150	125	1600	1000	236	916	422.5	770	1555	777.5	6x16	955	477.5
2-WRHx 50/11 - 7.5/4	132	150	125	1600	1000	236	916	422.5	770	1555	777.5	6x16	955	477.5
2-WRHx 50/11 - 11/4	160	150	125	1600	1000	258	938	422.5	770	1550	775	6x18	950	475
2-WRHx 50/12 - 5.5/4	132	150	125	1700	1000	236	916	422.5	832	1655	827.5	6x16	955	477.5
2-WRHx 50/12 - 7.5/4	132	150	125	1700	1000	236	916	422.5	832	1655	827.5	6x18	955	477.5
2-WRHx 50/12 - 11/4	160	150	125	1800	1000	258	938	422.5	832	1750	875	6x18	950	475
2-WRHx 50/12 - 15/4	160	150	125	1800	1000	258	938	422.5	832	1750	875	6x18	950	475
2-WRHx 65/2 - 2.2/4	100	200	150	1000	1500	251	978.5	455	247	955	477.5	4x14	1455	727.5
2-WRHx 65/2 - 3/4	100	200	150	1000	1500	251	978.5	455	247	955	477.5	4x14	1455	727.5
2-WRHx 65/2 - 4/4	112	200	150	1000	1500	251	978.5	455	247	955	477.5	4x14	1455	727.5
2-WRHx 65/2 - 18.5/2	160	200	150	1600	1500	273	1000.5	455	247	1550	775	6x16	1450	725
2-WRHx 65/2 - 22/2	180	200	150	1600	1500	273	1000.5	455	247	1550	775	6x16	1450	725
2-WRHx 65/2 - 30/2	200	200	150	1700	1500	315	1042.5	455	247	1650	825	6x16	1450	725
2-WRHx 65/2 - 37/2	200	200	150	1700	1500	315	1042.5	455	247	1650	825	6x16	1450	725
2-WRHx 65/3 - 4/4	112	200	150	1100	1500	251	978.5	455	318	1055	527.5	4x14	1455	727.5
2-WRHx 65/3 - 5.5/4	132	200	150	1200	1500	251	978.5	455	318	1155	577.5	4X16	1455	727.5
2-WRHx 65/3 - 7.5/4	132	200	150	1200	1500	251	978.5	455	318	1155	577.5	4X16	1455	727.5
2-WRHx 65/3 - 30/2	200	200	150	1700	1500	315	1042.5	455	318	1650	825	6x16	1450	725
2-WRHx 65/3 - 37/2	200	200	150	1700	1500	315	1042.5	455	318	1650	825	6x18	1450	725
2-WRHx 65/3 - 45/2	225	200	150	1800	1500	340	1067.5	455	318	1750	875	6x18	1450	725
2-WRHx 65/3 - 55/2	250	200	150	1900	1500	365	1092.5	455	318	1850	925	6x18	1450	725
2-WRHx 65/4 - 5.5/4	132	200	150	1300	1500	251	978.5	455	389	1255	627.5	6x16	1455	727.5
2-WRHx 65/4 - 7.5/4	132	200	150	1300	1500	251	978.5	455	389	1255	627.5	6x16	1455	727.5
2-WRHx 65/4 - 11/4	160	200	150	1400	1500	273	1000.5	455	389	1350	675	6x16	1450	725
2-WRHx 65/4 - 37/2	200	200	150	1800	1500	315	1042.5	455	389	1750	875	6x18	1450	725
2-WRHx 65/4 - 45/2	225	200	150	1900	1500	340	1067.5	455	389	1850	925	6x18	1450	725
2-WRHx 65/4 - 55/2	250	200	150	2000	1500	365	1092.5	455	389	1950	975	6x18	1450	725
2-WRHx 65/4 - 75/2	280	200	150	2100	1600	437	1164.5	455	389	2045	1022.5	6x20	1545	772.5
2-WRHx 65/5 - 5.5/4	132	200	150	1400	1500	251	978.5	455	460	1355	677.5	6x16	1455	727.5
2-WRHx 65/5 - 7.5/4	132	200	150	1400	1500	251	978.5	455	460	1355	677.5	6x16	1455	727.5
2-WRHx 65/5 - 11/4	160	200	150	1500	1500	273	1000.5	455	460	1450	725	6x16	1450	725
2-WRHx 65/5 - 45/2	225	200	150	1900	1500	340	1067.5	455	460	1850	925	6x18	1450	725
2-WRHx 65/5 - 55/2	250	200	150	2000	1500	365	1092.5	455	460	1950	975	6x18	1450	725
2-WRHx 65/5 - 75/2	280	200	150	2100	1600	437	1164.5	455	460	2045	1022.5	6x20	1545	772.5
2-WRHx 65/5 - 90/2	280	200	150	2100	1600	437	1164.5	455	460	2045	1022.5	6x20	1545	772.5
2-WRHx 65/6 - 7.5/4	132	200	150	1400	1500	251	978.5	455	531	1355	677.5	6x16	1455	727.5
2-WRHx 65/6 - 11/4	160	200	150	1500	1500	273	1000.5	455	531	1450	725	6x16	1450	725
2-WRHx 65/6 - 15/4	160	200	150	1500	1500	273	1000.5	455	531	1450	725	6x16	1450	725
2-WRHx 65/6 - 55/2	250	200	150	2100	1500	365	1092.5	455	531	2050	1025	6x18	1450	725
2-WRHx 65/6 - 75/2	280	200	150	2200	1600	437	1164.5	455	531	2145	1072.5	6x20	1545	772.5
2-WRHx 65/6 - 90/2	280	200	150	2200	1600	437	1164.5	455	531	2145	1072.5	6x20	1545	772.5
2-WRHx 65/6 - 110/2	315	200	150	2400	2000	492	1219.5	455	531	2340	1170	6x20	1940	970
2-WRHx 65/7 - 7.5/4	132	200	150	1500	1500	271	998.5	455	602	1455	727.5	6x16	1455	727.5
2-WRHx 65/7 - 11/4	160	200	150	1600	1500	273	1000.5	455	602	1550	775	6x18	1450	725
2-WRHx 65/7 - 15/4	160	200	150	1600	1500	273	1000.5	455	602	1550	775	6x18	1450	725
2-WRHx 65/7 - 75/2	280	200	150	2300	1600	437	1164.5	455	602	2245	1122.5	6x20	1545	772.5
2-WRHx 65/7 - 90/2	280	200	150	2300	1600	437	1164.5	455	602	2245	1122.5	6x20	1545	772.5
2-WRHx 65/7 - 110/2	315	200	150	2400	2000	492	1219.5	455	602	2340	1170	6x20	1940	970
2-WRHx 65/8 - 11/4	160	200	150	1700	1500	273	1000.5	455	673	1650	825	6x18	1450	725
2-WRHx 65/8 - 15/4	160	200	150	1700	1500	273	1000.5	455	673	1650	825	6x18	1450	725
2-WRHx 65/8 - 18.5/4	180	200	150	2000	1500	273	1000.5	455	673	1950	975	6x18	1450	725
2-WRHx 65/8 - 75/2	280	200	150	2400	1600	437	1164.5	455	673	2345	1172.5	6x20	1545	772.5
2-WRHx 65/8 - 90/2	280	200	150	2400	1600	437	1164.5	455	673	2345	1172.5	6x20	1545	772.5
2-WRHx 65/8 - 110/2	315	200	150	2500	2000	492	1219.5	455	673	2440	1220	6x24	1940	970
2-WRHx 65/8 - 132/2	315	200	150	2400	2000	492	1219.5	455	673	2340	1170	6x24	1940	970
2-WRHx 65/9 - 11/4	160	200	150	1700	1500	273	1000.5	455	744	1650	825	6x18	1450	725
2-WRHx 65/9 - 15/4	160	200	150	1700	1500	273	1000.5	455	744	1650	825	6x18	1450	725
2-WRHx 65/9 - 18.5/4	180	200	150	2100	1500	273	1000.5	455	744	2050	1025	6x18	1450	725

WRHx.. SERİSİ ELEKTRİK MOTORLU İKİ POMPALI YANGIN SAVUNMA SİSTEMİNİN BOYUTLARI

Pompa Tipi	Motor Gövdesi	DNs (mm)	DNd (mm)	L (mm)	W (mm)	H1 (mm)	H2 (mm)	A1 (mm)	A2 (mm)	L1 (mm)	L2 (mm)	n x M (nxØmm)	W1 (mm)	W2 (mm)
2-WRHx 65/9 - 90/2	280	200	150	2400	1600	437	1164.5	455	744	2345	1172.5	6x20	1545	772.5
2-WRHx 65/9 - 110/2	315	200	150	2600	2000	492	1219.5	455	744	2540	1270	6x24	1940	970
2-WRHx 65/9 - 132/2	315	200	150	2500	2000	492	1219.5	455	744	2440	1220	6x24	1940	970
2-WRHx 65/9 - 160/2	315	200	150	2500	2000	492	1219.5	455	744	2440	1220	6x24	1940	970
2-WRHx 65/10 - 11/4	160	200	150	1800	1500	273	1000.5	455	815	1750	875	6x18	1450	725
2-WRHx 65/10 - 15/4	160	200	150	1800	1500	273	1000.5	455	815	1750	875	6x18	1450	725
2-WRHx 65/10 - 18.5/4	180	200	150	2200	1500	273	1000.5	455	815	2150	1075	6x18	1450	725
2-WRHx 65/10 - 22/4	180	200	150	2200	1500	273	1000.5	455	815	2150	1075	6x18	1450	725
2-WRHx 65/10 - 90/2	280	200	150	2500	1600	437	1164.5	455	815	2445	1222.5	6x20	1545	772.5
2-WRHx 65/10 - 110/2	315	200	150	2700	2000	492	1219.5	455	815	2640	1320	6x24	1940	970
2-WRHx 65/10 - 132/2	315	200	150	2600	2000	492	1219.5	455	815	2540	1270	6x24	1940	970
2-WRHx 65/10 - 160/2	315	200	150	2600	2000	492	1219.5	455	815	2540	1270	6x24	1940	970
2-WRHx 65/11 - 15/4	160	200	150	1900	1500	273	1000.5	455	886	1850	925	6x18	1450	725
2-WRHx 65/11 - 18.5/4	180	200	150	2000	1500	273	1000.5	455	886	1950	975	6x18	1450	725
2-WRHx 65/11 - 22/4	180	200	150	2000	1500	273	1000.5	455	886	1950	975	6x18	1450	725
2-WRHx 80/2 - 4/4	112	250	200	1100	1500	278.5	1101	535	280	1055	527.5	6x16	1455	727.5
2-WRHx 80/2 - 5.5/4	132	250	200	1150	1500	278.5	1101	535	280	1105	552.5	6x16	1455	727.5
2-WRHx 80/2 - 7.5/4	132	250	200	1200	1500	278.5	1101	535	280	1155	577.5	6x16	1455	727.5
2-WRHx 80/2 - 11/4	160	250	200	1300	1500	300.5	1123	535	280	1250	625	6x16	1450	725
2-WRHx 80/2 - 30/2	200	250	200	1700	1500	322.5	1145	535	280	1650	825	8x16	1450	725
2-WRHx 80/2 - 37/2	200	250	200	1700	1500	322.5	1145	535	280	1650	825	8x16	1450	725
2-WRHx 80/2 - 45/2	225	250	200	1750	1500	337.5	1160	535	280	1700	850	8x16	1450	725
2-WRHx 80/2 - 55/2	250	250	200	1800	1500	362.5	1185	535	280	1750	875	8x18	1450	725
2-WRHx 80/2 - 75/2	280	250	200	2000	1600	434.5	1257	535	280	1945	972.5	8x18	1545	772.5
2-WRHx 80/3 - 5.5/4	132	250	200	1250	1500	278.5	1101	535	363	1205	602.5	6x16	1455	727.5
2-WRHx 80/3 - 7.5/4	132	250	200	1300	1500	278.5	1101	535	363	1250	625	6x16	1450	725
2-WRHx 80/3 - 11/4	160	250	200	1400	1500	300.5	1123	535	363	1350	675	8x16	1450	725
2-WRHx 80/3 - 15/4	160	250	200	1400	1500	300.5	1123	535	363	1350	675	8x16	1450	725
2-WRHx 80/3 - 45/2	225	250	200	1850	1500	337.5	1160	535	363	1800	900	8x18	1450	725
2-WRHx 80/3 - 55/2	250	250	200	1900	1500	362.5	1185	535	363	1850	925	8x18	1450	725
2-WRHx 80/3 - 75/2	280	250	200	2050	1600	434.5	1257	535	363	1995	997.5	8x18	1545	772.5
2-WRHx 80/3 - 90/2	280	250	200	2100	1600	434.5	1257	535	363	2045	1022.5	8x18	1545	772.5
2-WRHx 80/4 - 7.5/4	132	250	200	1350	1500	278.5	1101	535	446	1300	650	8x16	1450	725
2-WRHx 80/4 - 11/4	160	250	200	1450	1500	300.5	1123	535	446	1400	700	8x16	1450	725
2-WRHx 80/4 - 15/4	160	250	200	1450	1500	300.5	1123	535	446	1400	700	8x16	1450	725
2-WRHx 80/4 - 18.5/4	180	250	200	1800	1500	300.5	1123	535	446	1750	875	8x16	1450	725
2-WRHx 80/4 - 75/2	280	250	200	2150	1600	434.5	1257	535	446	2095	1047.5	8x18	1545	772.5
2-WRHx 80/4 - 90/2	280	250	200	2200	1600	434.5	1257	535	446	2140	1070	8x18	1545	772.5
2-WRHx 80/4 - 110/2	315	250	200	2250	2000	489.5	1312	535	446	2190	1095	8x18	1940	970
2-WRHx 80/4 - 130/2	315	250	200	2300	2000	489.5	1312	535	446	2240	1120	8x18	1940	970
2-WRHx 80/5 - 11/4	160	250	200	1550	1500	300.5	1123	535	529	1500	750	8x16	1450	725
2-WRHx 80/5 - 15/4	160	250	200	1550	1500	300.5	1123	535	529	1500	750	8x16	1450	725
2-WRHx 80/5 - 18.5/4	180	250	200	1900	1500	300.5	1123	535	529	1850	925	8x16	1450	725
2-WRHx 80/5 - 22/4	180	250	200	1900	1500	300.5	1123	535	529	1850	925	8x16	1450	725
2-WRHx 80/5 - 75/2	280	250	200	2250	1600	434.5	1257	535	529	2195	1097.5	8x18	1545	772.5
2-WRHx 80/5 - 90/2	280	250	200	2300	1600	434.5	1257	535	529	2240	1120	8x18	1545	772.5
2-WRHx 80/5 - 110/2	315	250	200	2350	2000	489.5	1312	535	529	2290	1145	8x18	1940	970
2-WRHx 80/5 - 132/2	315	250	200	2100	2000	489.5	1312	535	529	2040	1020	8x18	1940	970
2-WRHx 80/5 - 160/2	315	250	200	2100	2000	489.5	1312	535	529	2040	1020	8X20	1940	970
2-WRHx 80/6 - 11/4	160	250	200	1650	1500	300.5	1123	535	612	1600	800	8x16	1450	725
2-WRHx 80/6 - 15/4	160	250	200	1650	1500	300.5	1123	535	612	1600	800	8x16	1450	725
2-WRHx 80/6 - 18.5/4	180	250	200	2000	1500	300.5	1123	535	612	1950	975	8x18	1450	725
2-WRHx 80/6 - 22/4	180	250	200	2000	1500	300.5	1123	535	612	1950	975	8x18	1450	725
2-WRHx 80/6 - 30/4	200	250	200	2000	1500	322.5	1145	535	612	1945	972.5	8x18	1445	722.5
2-WRHx 80/6 - 90/2	280	250	200	2350	1600	434.5	1257	535	612	2290	1145	8x18	1545	772.5
2-WRHx 80/6 - 110/2	315	250	200	2450	2000	489.5	1312	535	612	2390	1195	8x18	1940	970
2-WRHx 80/6 - 132/2	315	250	200	2200	2000	489.5	1312	535	612	2140	1070	8x18	1940	970
2-WRHx 80/6 - 160/2	315	250	200	2200	2000	489.5	1312	535	612	2140	1070	8X20	1940	970
2-WRHx 80/6 - 185/2	315	250	200	2250	2000	489.5	1312	535	612	2190	1095	8X20	1940	970
2-WRHx 80/7 - 15/4	160	250	200	1700	1500	300.5	1123	535	695	1650	825	8x18	1450	725
2-WRHx 80/7 - 18.5/4	180	250	200	2050	1500	300.5	1123	535	695	2000	1000	8x18	1450	725
2-WRHx 80/7 - 22/4	180	250	200	2050	1500	300.5	1123	535	695	2000	1000	8x18	1450	725
2-WRHx 80/7 - 30/4	200	250	200	2100	1500	322.5	1145	535	695	2045	1022.5	8x18	1445	722.5
2-WRHx 80/8 - 15/4	160	250	200	1800	1500	300.5	1123	535	778	1750	875	8x18	1450	725
2-WRHx 80/8 - 18.5/4	180	250	200	2150	1500	300.5	1123	535	778	2095	1047.5	8x18	1445	722.5
2-WRHx 80/8 - 22/4	180	250	200	2150	1500	300.5	1123	535	778	2095	1047.5	8x18	1445	722.5

WRHx.. SERİSİ ELEKTRİK MOTORLU İKİ POMPALI YANGIN SAVUNMA SİSTEMİNİN BOYUTLARI

Pompa Tipi	Motor Gövdesi	DNs (mm)	DNd (mm)	L (mm)	W (mm)	H1 (mm)	H2 (mm)	A1 (mm)	A2 (mm)	L1 (mm)	L2 (mm)	n x M (nxØmm)	W1 (mm)	W2 (mm)
2-WRHx 80/8 - 30/4	200	250	200	2200	1500	322.5	1145	535	778	2145	1072.5	8x18	1445	722.5
2-WRHx 80/8 - 37/4	225	250	200	2300	1500	337.5	1160	535	778	2245	1122.5	8x18	1445	722.5
2-WRHx 80/8 - 45/4	225	250	200	2300	1500	337.5	1160	535	778	2245	1122.5	8x18	1445	722.5
2-WRHx 100/2 - 15/4	160	250	250	1450	1500	330.5	1338	559	347	1400	700	8x16	1450	725
2-WRHx 100/2 - 18.5/4	180	250	250	1800	1500	330.5	1338	559	347	1750	875	8x16	1450	725
2-WRHx 100/2 - 22/4	180	250	250	1800	1500	330.5	1338	559	347	1750	875	8x16	1450	725
2-WRHx 100/2 - 30/4	200	250	250	1800	1500	352.5	1360	559	347	1750	875	8x16	1450	725
2-WRHx 100/3 - 22/4	180	250	250	1900	1500	330.5	1338	559	447	1850	925	8x18	1450	725
2-WRHx 100/3 - 30/4	200	250	250	1900	1500	352.5	1360	559	447	1845	922.5	8x18	1445	722.5
2-WRHx 100/3 - 37/4	225	250	250	2000	1500	352.5	1360	559	447	1945	972.5	8x18	1445	722.5
2-WRHx 100/4 - 30/4	200	250	250	2000	1500	352.5	1360	559	547	1945	972.5	8x18	1445	722.5
2-WRHx 100/4 - 37/4	225	250	250	2100	1500	352.5	1360	559	547	2045	1022.5	8x18	1445	722.5
2-WRHx 100/4 - 45/4	225	250	250	2100	1500	352.5	1360	559	547	2045	1022.5	8x18	1445	722.5
2-WRHx 100/4 - 55/4	250	250	250	2150	1500	352.5	1360	559	547	2095	1047.5	8x18	1445	722.5
2-WRHx 100/5 - 37/4	225	250	250	2200	1500	352.5	1360	559	647	2145	1072.5	8x18	1445	722.5
2-WRHx 100/5 - 45/4	225	250	250	2200	1500	352.5	1360	559	647	2145	1072.5	8x18	1445	722.5
2-WRHx 100/5 - 55/4	250	250	250	2250	1500	352.5	1360	559	647	2195	1097.5	8x18	1445	722.5
2-WRHx 100/5 - 75/4	280	250	250	2100	1600	424.5	1432	559	647	2040	1020	8x18	1545	772.5
2-WRHx 100/6 - 45/4	225	250	250	2300	1500	352.5	1360	559	747	2245	1122.5	8x18	1445	722.5
2-WRHx 100/6 - 55/4	250	250	250	2350	1500	352.5	1360	559	747	2295	1147.5	8x18	1445	722.5
2-WRHx 100/6 - 75/4	280	250	250	2200	1600	424.5	1432	559	747	2140	1070	8x18	1540	770
2-WRHx 100/7 - 45/4	225	250	250	2400	1500	352.5	1360	559	847	2345	1172.5	8x18	1445	722.5
2-WRHx 100/7 - 55/4	250	250	250	2450	1500	352.5	1360	559	847	2395	1197.5	8x18	1445	722.5
2-WRHx 100/7 - 75/4	280	250	250	2300	1600	424.5	1432	559	847	2240	1120	8x18	1540	770
2-WRHx 100/7 - 90/4	280	250	250	2350	1600	424.5	1432	559	847	2290	1145	8x18	1540	770
2-WRHx 100/8 - 55/4	250	250	250	2550	1500	352.5	1360	559	947	2495	1247.5	8x18	1445	722.5
2-WRHx 100/8 - 75/4	280	250	250	2400	1600	424.5	1432	559	947	2340	1170	8x18	1540	770
2-WRHx 100/8 - 90/4	280	250	250	2450	1600	424.5	1432	559	947	2390	1195	8x18	1540	770
2-WRHx 100/8 - 110/4	315	250	250	2550	2000	479.5	1487	559	947	2490	1245	8x20	1940	970
2-WRHx 100/9 - 75/4	280	250	250	2500	1600	424.5	1432	559	1047	2440	1220	8x18	1540	770
2-WRHx 100/9 - 90/4	280	250	250	2550	1600	424.5	1432	559	1047	2490	1245	8x18	1540	770
2-WRHx 100/9 - 110/4	315	250	250	2650	2000	479.5	1487	559	1047	2590	1295	8x20	1940	970
2-WRHx 100/10 - 75/4	280	250	250	2600	1600	424.5	1432	559	1147	2540	1270	8x18	1540	770
2-WRHx 100/10 - 90/4	280	250	250	2650	1600	424.5	1432	559	1147	2590	1295	8x18	1540	770
2-WRHx 100/10 - 110/4	315	250	250	2750	2000	479.5	1487	559	1147	2690	1345	8x20	1940	970
2-WRHx 100/10 - 132/4	315	250	250	2800	2000	479.5	1487	559	1147	2740	1370	8x20	1940	970
2-WRHx 125/2 - 37/4	225	300	250	1950	2000	402.5	1520	630	364	1895	947.5	8x18	1945	972.5
2-WRHx 125/2 - 45/4	225	300	250	1950	2000	402.5	1520	630	364	1895	947.5	8x18	1945	972.5
2-WRHx 125/2 - 55/4	250	300	250	1950	2000	402.5	1520	630	364	1895	947.5	8x18	1945	972.5
2-WRHx 125/3 - 55/4	250	300	250	2100	2000	402.5	1520	630	479	2040	1020	8x18	1940	970
2-WRHx 125/3 - 75/4	280	300	250	1950	2000	444.5	1562	630	479	1890	945	8x18	1940	970
2-WRHx 125/4 - 75/4	280	300	250	2050	2000	444.5	1562	630	594	1990	995	8x18	1940	970
2-WRHx 125/4 - 90/4	280	300	250	2100	2000	444.5	1562	630	594	2040	1020	8x18	1940	970
2-WRHx 125/4 - 110/4	315	300	250	2200	2000	479.5	1597	630	594	2140	1070	8x20	1940	970
2-WRHx 125/5 - 90/4	280	300	250	2250	2000	444.5	1562	630	709	2190	1095	8x20	1940	970
2-WRHx 125/5 - 110/4	315	300	250	2350	2000	479.5	1597	630	709	2290	1145	8x20	1940	970
2-WRHx 125/5 - 132/4	315	300	250	2400	2000	479.5	1597	630	709	2340	1170	8x20	1940	970
2-WRHx 125/6 - 110/4	315	300	250	2450	2000	479.5	1597	630	824	2390	1195	8x20	1940	970
2-WRHx 125/6 - 132/4	315	300	250	2500	2000	479.5	1597	630	824	2440	1220	8x20	1940	970
2-WRHx 125/6 - 160/4	315	300	250	2500	2000	479.5	1597	630	824	2440	1220	8x20	1940	970
2-WRHx 125/7 - 132/4	315	300	250	2600	2000	479.5	1597	630	939	2540	1270	8x20	1940	970
2-WRHx 125/7 - 160/4	315	300	250	2600	2000	479.5	1597	630	939	2540	1270	8x20	1940	970
2-WRHx 125/7 - 185/4	315	300	250	2700	2000	479.5	1597	630	939	2640	1320	8x20	1940	970
2-WRHx 125/8 - 160/4	315	300	250	2750	2000	479.5	1597	630	1054	2690	1345	8x20	1940	970
2-WRHx 125/8 - 185/4	315	300	250	2800	2000	479.5	1597	630	1054	2740	1370	8x20	1940	970
2-WRHx 125/8 - 200/4	315	300	250	2800	2000	479.5	1597	630	1054	2740	1370	8x20	1940	970
2-WRHx 150/2 - 75/4	280	350	300	2000	2000	444.5	1737	655	437	1940	970	8x18	1940	970
2-WRHx 150/2 - 90/4	280	350	300	2050	2000	444.5	1737	655	437	1990	995	8x20	1940	970
2-WRHx 150/2 - 110/4	315	350	300	2150	2000	479.5	1772	655	437	2090	1045	8x20	1940	970
2-WRHx 150/2 - 132/4	315	350	300	2200	2000	479.5	1772	655	437	2140	1070	8x20	1940	970
2-WRHx 150/3 - 90/4	280	350	300	2200	2000	444.5	1737	655	582	2140	1070	8x20	1940	970
2-WRHx 150/3 - 110/4	315	350	300	2300	2000	479.5	1772	655	582	2240	1120	8x20	1940	970
2-WRHx 150/3 - 132/4	315	350	300	2350	2000	479.5	1772	655	582	2290	1145	8x20	1940	970
2-WRHx 150/3 - 160/4	315	350	300	2350	2000	479.5	1772	655	582	2290	1145	8x20	1940	970
2-WRHx 150/3 - 185/4	315	350	300	2400	2000	479.5	1772	655	582	2340	1170	8x20	1940	970

WRHx.. SERİSİ ELEKTRİK MOTORLU İKİ POMPALI YANGIN SAVUNMA SİSTEMİNİN BOYUTLARI

Pompa Tipi	Motor Gövdesi	DNs (mm)	DNd (mm)	L (mm)	W (mm)	H1 (mm)	H2 (mm)	A1 (mm)	A2 (mm)	L1 (mm)	L2 (mm)	n x M (nxØmm)	W1 (mm)	W2 (mm)
2-WRHx 150/4 - 132/4	315	350	300	2450	2000	479.5	1772	655	727	2390	1195	8x20	1940	970
2-WRHx 150/4 - 160/4	315	350	300	2450	2000	479.5	1772	655	727	2390	1195	8x20	1940	970
2-WRHx 150/4 - 185/4	315	350	300	2550	2000	479.5	1772	655	727	2490	1245	8x20	1940	970
2-WRHx 150/4 - 200/4	315	350	300	2550	2000	479.5	1772	655	727	2490	1245	8x20	1940	970
2-WRHx 150/4 - 250/4	355	350	300	2700	2000	519.5	1812	655	727	2640	1320	8x20	1940	970
2-WRHx 150/5 - 160/4	315	350	300	2600	2000	479.5	1772	655	872	2540	1270	8x20	1940	970
2-WRHx 150/5 - 185/4	315	350	300	2700	2000	479.5	1772	655	872	2640	1320	8x20	1940	970
2-WRHx 150/5 - 200/4	315	350	300	2700	2000	479.5	1772	655	872	2640	1320	8x20	1940	970
2-WRHx 150/5 - 250/4	355	350	300	2850	2000	519.5	1812	655	872	2790	1395	8x20	1940	970
2-WRHx 150/5 - 315/4	355	350	300	2850	2000	519.5	1812	655	872	2790	1395	8x20	1940	970

Tabloda bulunmayan pompa modelleri için Wilo'ya başvurunuz.

WRHx.. SERİSİ ELEKTRİK MOTORLU ÜÇ POMPALI YANGIN SAVUNMA SİSTEMİNİN BOYUTLARI

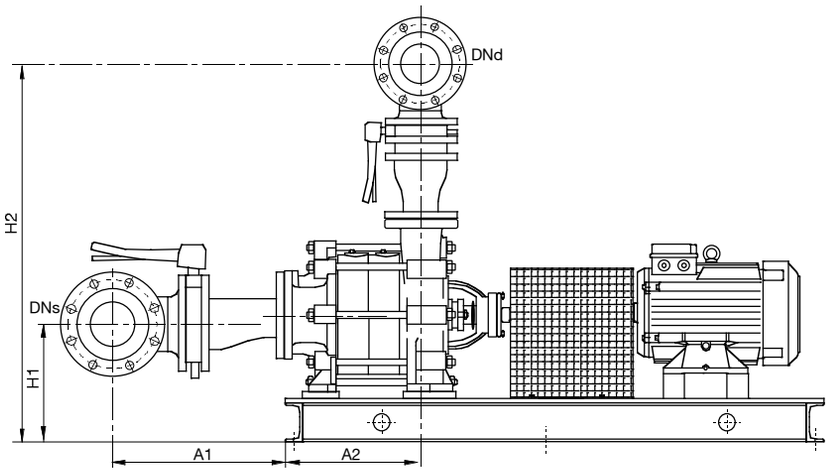

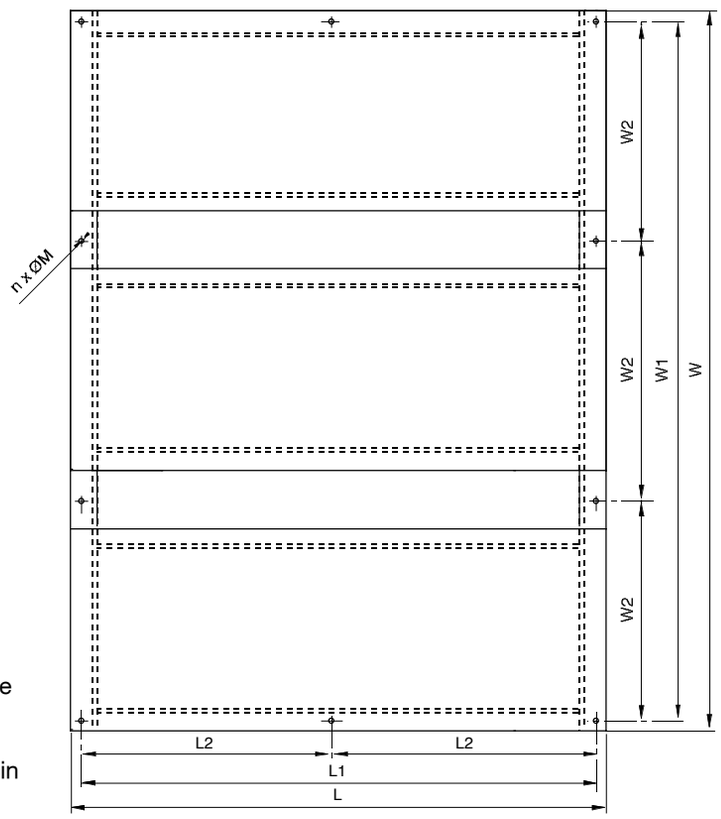

L1, L2, W1 ve nxØM ölçüleri şasenin kaide üzerine montajı içindir.

Tablolarda ölçüleri verilmeyen sistemler için lütfen firmamıza danışınız.

Pompa Tipi	Motor Gövdesi	DNs (mm)	DNd (mm)	L (mm)	W (mm)	H1 (mm)	H2 (mm)	A1 (mm)	A2 (mm)	L1 (mm)	L2 (mm)	n x M (nxØmm)	W1 (mm)	W2 (mm)
3-WRHx 40/2 - 0.55/4	80	150	125	800	1500	238.5	861	410	187	755	377.5	6x12	1455	485
3-WRHx 40/2 - 0.75/4	80	150	125	800	1500	238.5	861	410	187	755	377.5	6x12	1455	485
3-WRHx 40/2 - 1.1/4	90	150	125	800	1500	238.5	861	410	187	755	377.5	6x12	1455	485
3-WRHx 40/2 - 4/2	112	150	125	900	1500	238.5	861	410	187	855	427.5	6x12	1455	485
3-WRHx 40/2 - 5.5/2	132	150	125	1000	1500	238.5	861	410	187	955	477.5	6x14	1455	485
3-WRHx 40/2 - 7.5/2	132	150	125	1000	1500	238.5	861	410	187	955	477.5	6x14	1455	485
3-WRHx 40/2 - 11/2	160	150	125	1100	1500	260.5	883	410	187	1050	525	6x14	1450	483.33
3-WRHx 40/3 - 0.75/4	80	150	125	900	1500	238.5	861	410	242	855	427.5	6x12	1455	485
3-WRHx 40/3 - 1.1/4	90	150	125	900	1500	238.5	861	410	242	855	427.5	6x12	1455	485
3-WRHx 40/3 - 1.5/4	90	150	125	900	1500	238.5	861	410	242	855	427.5	6x12	1455	485
3-WRHx 40/3 - 2.2/4	100	150	125	1000	1500	238.5	861	410	242	955	477.5	6x12	1455	485
3-WRHx 40/3 - 5.5/2	132	150	125	1100	1500	238.5	861	410	242	1055	527.5	6x14	1455	485
3-WRHx 40/3 - 7.5/2	132	150	125	1100	1500	238.5	861	410	242	1055	527.5	6x14	1455	485
3-WRHx 40/3 - 11/2	160	150	125	1200	1500	260.5	883	410	242	1150	575	6x14	1450	483.33
3-WRHx 40/3 - 15/2	160	150	125	1200	1500	260.5	883	410	242	1150	575	6x14	1450	483.33

WRHx.. SERİSİ ELEKTRİK MOTORLU ÜÇ POMPALI YANGIN SAVUNMA SİSTEMİNİN BOYUTLARI

Pompa Tipi	Motor Gövdesi	DNs (mm)	DNd (mm)	L (mm)	W (mm)	H1 (mm)	H2 (mm)	A1 (mm)	A2 (mm)	L1 (mm)	L2 (mm)	n x M (nxØmm)	W1 (mm)	W2 (mm)
3-WRHx 40/4 - 1.1/4	90	150	125	900	1500	238.5	861	410	297	855	427.5	6x12	1455	485
3-WRHx 40/4 - 1.5/4	90	150	125	1000	1500	238.5	861	410	297	955	477.5	6x12	1455	485
3-WRHx 40/4 - 2.2/4	100	150	125	1000	1500	238.5	861	410	297	955	477.5	6x14	1455	485
3-WRHx 40/4 - 7.5/2	132	150	125	1100	1500	238.5	861	410	297	1055	527.5	6x14	1455	485
3-WRHx 40/4 - 11/2	160	150	125	1200	1500	260.5	883	410	297	1150	575	8x12	1450	483.33
3-WRHx 40/4 - 15/2	160	150	125	1200	1500	260.5	883	410	297	1150	575	8x12	1450	483.33
3-WRHx 40/4 - 18.5/2	160	150	125	1500	2380	260.5	883	410	297	1450	725	8x16	2330	776.66
3-WRHx 40/5 - 1.1/4	90	150	125	1000	1500	238.5	861	410	352	955	477.5	6x14	1455	485
3-WRHx 40/5 - 1.5/4	90	150	125	1000	1500	238.5	861	410	352	955	477.5	6x14	1455	485
3-WRHx 40/5 - 2.2/4	100	150	125	1100	1500	238.5	861	410	352	1055	527.5	6x14	1455	485
3-WRHx 40/5 - 3/4	100	150	125	1100	1500	238.5	861	410	352	1055	527.5	6x14	1455	485
3-WRHx 40/5 - 11/2	160	150	125	1300	1500	260.5	883	410	352	1250	625	8x12	1450	483.33
3-WRHx 40/5 - 15/2	160	150	125	1300	1500	260.5	883	410	352	1250	625	8x16	1450	483.33
3-WRHx 40/5 - 18.5/2	160	150	125	1600	2380	260.5	883	410	352	1550	775	8x16	2330	776.66
3-WRHx 40/5 - 22/2	180	150	125	1700	2380	280.5	903	410	352	1650	825	8x16	2330	776.66
3-WRHx 40/6 - 1.5/4	90	150	125	1100	1500	238.5	861	410	407	1055	527.5	6x14	1455	485
3-WRHx 40/6 - 2.2/4	100	150	125	1100	1500	238.5	861	410	407	1055	527.5	6x14	1455	485
3-WRHx 40/6 - 3/4	100	150	125	1100	1500	238.5	861	410	407	1055	527.5	6x14	1455	485
3-WRHx 40/6 - 4/4	112	150	125	1200	1500	238.5	861	410	407	1155	577.5	6x14	1455	485
3-WRHx 40/6 - 11/2	160	150	125	1400	1500	260.5	883	410	407	1350	675	8x16	1450	483.33
3-WRHx 40/6 - 15/2	160	150	125	1400	1500	260.5	883	410	407	1350	675	8x16	1450	483.33
3-WRHx 40/6 - 18.5/2	160	150	125	1700	2380	260.5	883	410	407	1650	825	8x16	2330	776.66
3-WRHx 40/6 - 22/2	180	150	125	1700	2380	280.5	903	410	407	1650	825	8x16	2330	776.66
3-WRHx 40/6 - 30/2	200	150	125	1800	2380	322.5	945	410	407	1750	875	8x16	2330	776.66
3-WRHx 40/7 - 2.2/4	100	150	125	1200	1500	238.5	861	410	462	1155	577.5	6x14	1455	485
3-WRHx 40/7 - 3/4	100	150	125	1200	1500	238.5	861	410	462	1155	577.5	6x14	1455	485
3-WRHx 40/7 - 4/4	112	150	125	1200	1500	238.5	861	410	462	1155	577.5	6x14	1455	485
3-WRHx 40/7 - 15/2	160	150	125	1400	1500	260.5	883	410	462	1350	675	8x16	1450	483.33
3-WRHx 40/7 - 18.5/2	160	150	125	1700	2380	260.5	883	410	462	1650	825	8x16	2330	776.66
3-WRHx 40/7 - 22/2	180	150	125	1800	2380	280.5	903	410	462	1750	875	8x16	2330	776.66
3-WRHx 40/7 - 30/2	200	150	125	1800	2380	322.5	945	410	462	1750	875	8x16	2330	776.66
3-WRHx 40/8 - 2.2/4	100	150	125	1200	1500	238.5	861	410	517	1155	577.5	8x12	1455	485
3-WRHx 40/8 - 3/4	100	150	125	1200	1500	238.5	861	410	517	1155	577.5	8x12	1455	485
3-WRHx 40/8 - 4/4	112	150	125	1200	1500	238.5	861	410	517	1155	577.5	8x12	1455	485
3-WRHx 40/8 - 5.5/4	132	150	125	1300	1500	238.5	861	410	517	1255	627.5	8x12	1455	485
3-WRHx 40/8 - 15/2	160	150	125	1500	1500	260.5	883	410	517	1450	725	8x16	1450	483.33
3-WRHx 40/8 - 18.5/2	160	150	125	1800	2380	260.5	883	410	517	1750	875	8x16	2330	776.66
3-WRHx 40/8 - 22/2	180	150	125	1800	2380	280.5	903	410	517	1750	875	8x16	2330	776.66
3-WRHx 40/8 - 30/2	200	150	125	1900	2380	322.5	945	410	517	1850	925	8x16	2330	776.66
3-WRHx 40/8 - 37/2	200	150	125	1900	2380	322.5	945	410	517	1850	925	8x16	2330	776.66
3-WRHx 40/9 - 2.2/4	100	150	125	1300	1500	238.5	861	410	572	1255	627.5	8x12	1455	485
3-WRHx 40/9 - 3/4	100	150	125	1300	1500	238.5	861	410	572	1255	627.5	8x12	1455	485
3-WRHx 40/9 - 4/4	112	150	125	1300	1500	238.5	861	410	572	1255	627.5	8x12	1455	485
3-WRHx 40/9 - 5.5/4	132	150	125	1400	1500	238.5	861	410	572	1355	677.5	8x16	1455	485
3-WRHx 40/9 - 18.5/4	160	150	125	1800	2380	280.5	903	410	572	1750	875	8x16	2330	776.66
3-WRHx 40/9 - 22/2	180	150	125	1900	2380	280.5	903	410	572	1850	925	8x16	2330	776.66
3-WRHx 40/9 - 30/2	200	150	125	1900	2380	322.5	945	410	572	1850	925	8x16	2330	776.66
3-WRHx 40/9 - 37/2	200	150	125	1900	2380	322.5	945	410	572	1850	925	8x18	2330	776.66
3-WRHx 40/10 - 2.2/4	100	150	125	1300	1500	238.5	861	410	627	1255	627.5	8x12	1455	485
3-WRHx 40/10 - 3/4	100	150	125	1300	1500	238.5	861	410	627	1255	627.5	8x12	1455	485
3-WRHx 40/10 - 4/4	112	150	125	1400	1500	238.5	861	410	627	1355	677.5	8x16	1455	485
3-WRHx 40/10 - 5.5/4	132	150	125	1500	1500	238.5	861	410	627	1455	727.5	8x16	1455	485
3-WRHx 40/10 - 18.5/2	160	150	125	1800	2380	260.5	883	410	627	1750	875	8x16	2330	776.66
3-WRHx 40/10 - 22/2	180	150	125	1900	2380	280.5	903	410	627	1850	925	8x16	2330	776.66
3-WRHx 40/10 - 30/2	200	150	125	2000	2380	322.5	945	410	627	1950	975	8x18	2330	776.66
3-WRHx 40/10 - 37/2	200	150	125	2000	2380	322.5	945	410	627	1950	975	8x18	2330	776.66
3-WRHx 40/10 - 45/2	225	150	125	2000	2380	347.5	970	410	627	1950	975	8x18	2330	776.66
3-WRHx 40/11 - 3/4	100	150	125	1400	1500	238.5	861	410	682	1355	677.5	8x16	1455	485
3-WRHx 40/11 - 4/4	112	150	125	1400	1500	238.5	861	410	682	1355	677.5	8x16	1455	485
3-WRHx 40/11 - 5.5/4	132	150	125	1500	1500	238.5	861	410	682	1455	727.5	8x16	1455	485
3-WRHx 40/11 - 7.5/4	132	150	125	1500	1500	238.5	861	410	682	1455	727.5	8x16	1455	485
3-WRHx 40/11 - 22/2	180	150	125	2000	2380	280.5	903	410	682	1950	975	8x16	2330	776.66
3-WRHx 40/11 - 30/2	200	150	125	2000	2380	322.5	945	410	682	1950	975	8x18	2330	776.66
3-WRHx 40/11 - 37/2	200	150	125	2000	2380	322.5	945	410	682	1950	975	8x18	2330	776.66
3-WRHx 40/11 - 45/2	225	150	125	2100	2380	347.5	970	410	682	2050	1025	8x18	2330	776.66
3-WRHx 40/12 - 3/4	100	150	125	1500	1500	238.5	861	410	737	1455	727.5	8x16	1455	485
3-WRHx 40/12 - 4/4	112	150	125	1500	1500	238.5	861	410	737	1455	727.5	8x16	1455	485
3-WRHx 40/12 - 5.5/4	132	150	125	1600	1500	238.5	861	410	737	1555	777.5	8x16	1455	485
3-WRHx 40/12 - 7.5/4	132	150	125	1600	1500	238.5	861	410	737	1555	777.5	8x16	1455	485
3-WRHx 40/12 - 22/2	180	150	125	2000	2380	280.5	903	410	737	1950	975	8x16	2330	776.66
3-WRHx 40/12 - 30/2	200	150	125	2000	2380	322.5	945	410	737	1950	975	8x18	2330	776.66
3-WRHx 40/12 - 37/2	200	150	125	2000	2380	322.5	945	410	737	1950	975	8x18	2330	776.66
3-WRHx 40/12 - 45/2	225	150	125	2100	2380	347.5	970	410	737	2050	1025	8x18	2330	776.66
3-WRHx 40/12 - 55/2	250	150	125	2100	2380	372.5	995	410	737	2050	1025	8x18	2330	776.66

WRHx.. SERİSİ ELEKTRİK MOTORLU ÜÇ POMPALI YANGIN SAVUNMA SİSTEMİNİN BOYUTLARI

Pompa Tipi	Motor Gövdesi	DNs (mm)	DNd (mm)	L (mm)	W (mm)	H1 (mm)	H2 (mm)	A1 (mm)	A2 (mm)	L1 (mm)	L2 (mm)	n x M (nxØmm)	W1 (mm)	W2 (mm)
3-WRHx 40/13 - 3/4	100	150	125	1500	1500	238.5	861	410	792	1455	727.5	8x16	1455	485
3-WRHx 40/13 - 4/4	112	150	125	1500	1500	238.5	861	410	792	1455	727.5	8x16	1455	485
3-WRHx 40/13 - 5.5/4	132	150	125	1600	1500	238.5	861	410	792	1555	777.5	8x16	1455	485
3-WRHx 40/13 - 7.5/4	132	150	125	1600	1500	238.5	861	410	792	1555	777.5	8x16	1455	485
3-WRHx 50/2 - 1.1/4	90	200	150	900	1500	236	916	422.5	212	855	427.5	6x14	1455	485
3-WRHx 50/2 - 1.5/4	90	200	150	900	1500	236	916	422.5	212	855	427.5	6x14	1455	485
3-WRHx 50/2 - 2.2/4	100	200	150	900	1500	236	916	422.5	212	855	427.5	6x14	1455	485
3-WRHx 50/2 - 7.5/2	132	200	150	1000	1500	236	916	422.5	212	955	477.5	6x14	1455	485
3-WRHx 50/2 - 11/2	160	200	150	1200	1500	258	938	422.5	212	1150	575	6x16	1450	483.33
3-WRHx 50/2 - 15/2	160	200	150	1200	1500	258	938	422.5	212	1150	575	6x16	1450	483.33
3-WRHx 50/3 - 1.5/4	90	200	150	1000	1500	236	916	422.5	274	955	477.5	6x14	1455	485
3-WRHx 50/3 - 2.2/4	100	200	150	1000	1500	236	916	422.5	274	955	477.5	6x14	1455	485
3-WRHx 50/3 - 3/4	100	200	150	1000	1500	236	916	422.5	274	955	477.5	6x14	1455	485
3-WRHx 50/3 - 11/2	160	200	150	1300	1500	258	938	422.5	274	1250	625	8x16	1450	483.33
3-WRHx 50/3 - 15/2	160	200	150	1500	1500	258	938	422.5	274	1450	725	8x16	1450	483.33
3-WRHx 50/3 - 18.5/2	160	200	150	1600	2380	258	938	422.5	274	1550	775	8x16	2330	776.66
3-WRHx 50/3 - 22/2	180	200	150	1600	2380	278	958	422.5	274	1550	775	8x16	2330	776.66
3-WRHx 50/4 - 2.2/4	100	200	150	1100	1500	236	916	422.5	336	1055	527.5	6x14	1455	485
3-WRHx 50/4 - 3/4	100	200	150	1100	1500	236	916	422.5	336	1055	527.5	6x14	1455	485
3-WRHx 50/4 - 4/4	112	200	150	1100	1500	236	916	422.5	336	1055	527.5	6x14	1455	485
3-WRHx 50/4 - 1.5/2	160	200	150	1000	1500	236	916	422.5	336	955	477.5	8x16	1455	485
3-WRHx 50/4 - 18.5/2	160	200	150	1600	2380	258	938	422.5	336	1550	775	8x16	2330	776.66
3-WRHx 50/4 - 22/2	180	200	150	1700	2380	278	958	422.5	336	1650	825	8x16	2330	776.66
3-WRHx 50/4 - 30/2	200	200	150	1700	2380	320	1000	422.5	336	1650	825	8x16	2330	776.66
3-WRHx 50/5 - 2.2/4	100	200	150	1200	1500	236	916	422.5	398	1155	577.5	6x14	1455	485
3-WRHx 50/5 - 3/4	100	200	150	1200	1500	236	916	422.5	398	1155	577.5	6x14	1455	485
3-WRHx 50/5 - 4/4	112	200	150	1200	1500	236	916	422.5	398	1155	577.5	6x14	1455	485
3-WRHx 50/5 - 5.5/4	132	200	150	1300	1500	236	916	422.5	398	1255	627.5	6x16	1455	485
3-WRHx 50/5 - 18.5/2	160	200	150	1700	2380	258	938	422.5	398	1650	825	8x16	2330	776.66
3-WRHx 50/5 - 22/2	180	200	150	1800	2380	278	958	422.5	398	1750	875	8x16	2330	776.66
3-WRHx 50/5 - 30/2	200	200	150	1800	2380	320	1000	422.5	398	1750	875	8x16	2330	776.66
3-WRHx 50/5 - 37/2	200	200	150	1800	2380	320	1000	422.5	398	1750	875	8x16	2330	776.66
3-WRHx 50/6 - 3/4	100	200	150	1200	1500	236	916	422.5	460	1155	577.5	6x16	1455	485
3-WRHx 50/6 - 4/4	112	200	150	1200	1500	236	916	422.5	460	1155	577.5	6x16	1455	485
3-WRHx 50/6 - 5.5/4	132	200	150	1300	1500	236	916	422.5	460	1255	627.5	8x16	1455	485
3-WRHx 50/6 - 7.5/4	132	200	150	1300	1500	236	916	422.5	460	1255	627.5	8x16	1455	485
3-WRHx 50/6 - 22/2	180	200	150	1800	2380	278	958	422.5	460	1750	875	8x16	2330	776.66
3-WRHx 50/6 - 30/2	200	200	150	1900	2380	320	1000	422.5	460	1850	925	8x18	2330	776.66
3-WRHx 50/6 - 37/2	200	200	150	1900	2380	320	1000	422.5	460	1850	925	8x18	2330	776.66
3-WRHx 50/6 - 45/2	225	200	150	2000	2380	345	1025	422.5	460	1950	975	8x18	2330	776.66
3-WRHx 50/7 - 3/4	100	200	150	1300	1500	236	916	422.5	522	1255	627.5	8x16	1455	485
3-WRHx 50/7 - 4/4	112	200	150	1300	1500	236	916	422.5	522	1255	627.5	8x16	1455	485
3-WRHx 50/7 - 5.5/4	132	200	150	1400	1500	236	916	422.5	522	1355	677.5	8x16	1455	485
3-WRHx 50/7 - 7.5/4	132	200	150	1400	1500	236	916	422.5	522	1355	677.5	8x16	1455	485
3-WRHx 50/7 - 30/2	200	200	150	1900	2380	320	1000	422.5	522	1850	925	8x18	2330	776.66
3-WRHx 50/7 - 37/2	200	200	150	1900	2380	320	1000	422.5	522	1850	925	8x18	2330	776.66
3-WRHx 50/7 - 45/2	225	200	150	2000	2380	345	1025	422.5	522	1950	975	8x18	2330	776.66
3-WRHx 50/7 - 55/2	250	200	150	2100	2380	370	1050	422.5	522	2050	1025	8x18	2330	776.66
3-WRHx 50/8 - 4/4	112	200	150	1400	1500	236	916	422.5	584	1355	677.5	8x16	1455	485
3-WRHx 50/8 - 5.5/4	132	200	150	1500	1500	236	916	422.5	584	1455	727.5	8x16	1455	485
3-WRHx 50/8 - 7.5/4	132	200	150	1500	1500	236	916	422.5	584	1455	727.5	8x16	1455	485
3-WRHx 50/8 - 11/4	160	200	150	1600	1500	258	938	422.5	584	1550	775	8x16	1450	483.33
3-WRHx 50/8 - 30/2	200	200	150	2000	2380	320	1000	422.5	584	1950	975	8x18	2330	776.66
3-WRHx 50/8 - 37/2	200	200	150	2000	2380	320	1000	422.5	584	1950	975	8x18	2330	776.66
3-WRHx 50/8 - 45/2	225	200	150	2100	2380	345	1025	422.5	584	2050	1025	8x18	2330	776.66
3-WRHx 50/8 - 55/2	250	200	150	2100	2380	370	1050	422.5	584	2050	1025	8x18	2330	776.66
3-WRHx 50/8 - 75/2	280	200	150	2300	2500	442	1122	422.5	584	2245	1122.5	8x20	2445	815
3-WRHx 50/9 - 4/4	112	200	150	1400	1500	236	916	422.5	646	1355	677.5	8x16	1455	485
3-WRHx 50/9 - 5.5/4	132	200	150	1500	1500	236	916	422.5	646	1455	727.5	8x16	1455	485
3-WRHx 50/9 - 7.5/4	132	200	150	1500	1500	236	916	422.5	646	1455	727.5	8x16	1455	485
3-WRHx 50/9 - 11/4	160	200	150	1600	1500	258	938	422.5	646	1550	775	8x16	1450	483.33
3-WRHx 50/9 - 30/2	200	200	150	2000	2380	320	1000	422.5	646	1950	975	8x18	2330	776.66
3-WRHx 50/9 - 37/2	200	200	150	2000	2380	320	1000	422.5	646	1950	975	8x18	2330	776.66
3-WRHx 50/9 - 45/2	225	200	150	2100	2380	345	1025	422.5	646	2050	1025	8x18	2330	776.66
3-WRHx 50/9 - 55/2	250	200	150	2200	2380	370	1050	422.5	646	2150	1075	8x18	2330	776.66
3-WRHx 50/9 - 75/2	280	200	150	2300	2500	442	1122	422.5	646	2245	1122.5	8x20	2445	815
3-WRHx 50/10 - 4/4	112	200	150	1500	1500	236	916	422.5	708	1455	727.5	8x16	1455	485
3-WRHx 50/10 - 5.5/4	132	200	150	1600	1500	236	916	422.5	708	1555	777.5	8x16	1455	485
3-WRHx 50/10 - 7.5/4	132	200	150	1600	1500	236	916	422.5	708	1555	777.5	8x16	1455	485
3-WRHx 50/10 - 11/4	160	200	150	1700	1500	258	938	422.5	708	1650	825	8x16	1450	483.33
3-WRHx 50/10 - 37/2	200	200	150	2100	2380	320	1000	422.5	708	2050	1025	8x18	2330	776.66
3-WRHx 50/10 - 45/2	225	200	150	2200	2380	345	1025	422.5	708	2150	1075	8x18	2330	776.66
3-WRHx 50/10 - 55/2	250	200	150	2300	2380	370	1050	422.5	708	2250	1125	8x18	2330	776.66
3-WRHx 50/10 - 75/2	280	200	150	2400	2500	442	1122	422.5	708	2345	1172.5	8x20	2445	815

WRHx.. SERİSİ ELEKTRİK MOTORLU ÜÇ POMPALI YANGIN SAVUNMA SİSTEMİNİN BOYUTLARI

Pompa Tipi	Motor Gövdesi	DNs (mm)	DNd (mm)	L (mm)	W (mm)	H1 (mm)	H2 (mm)	A1 (mm)	A2 (mm)	L1 (mm)	L2 (mm)	n x M (nxØmm)	W1 (mm)	W2 (mm)
3-WRHx 50/11 - 5.5/4	132	200	150	1600	1500	236	916	422.5	770	1555	777.5	8x16	1455	485
3-WRHx 50/11 - 7.5/4	132	200	150	1600	1500	236	916	422.5	770	1555	777.5	8x16	1455	485
3-WRHx 50/11 - 11/4	160	200	150	1600	1500	258	938	422.5	770	1550	775	8x18	1450	483.33
3-WRHx 50/12 - 5.5/4	132	200	150	1700	1500	236	916	422.5	832	1655	827.5	8x16	1455	485
3-WRHx 50/12 - 7.5/4	132	200	150	1700	1500	236	916	422.5	832	1655	827.5	8x18	1455	485
3-WRHx 50/12 - 11/4	160	200	150	1800	1500	258	938	422.5	832	1750	875	8x18	1450	483.33
3-WRHx 50/12 - 15/4	160	200	150	1800	1500	258	938	422.5	832	1750	875	8x18	1450	483.33
3-WRHx 65/2 - 2.2/4	100	250	200	1000	2380	251	978.5	455	247	955	477.5	6x14	2335	483.33
3-WRHx 65/2 - 3/4	100	250	200	1000	2380	251	978.5	455	247	955	477.5	6x14	2335	483.33
3-WRHx 65/2 - 4/4	112	250	200	1000	2380	251	978.5	455	247	955	477.5	6x14	2335	483.33
3-WRHx 65/2 - 18.5/2	160	250	200	1600	2380	273	1000.5	455	247	1550	775	8x16	2330	776.66
3-WRHx 65/2 - 22/2	180	250	200	1600	2380	273	1000.5	455	247	1550	775	8x16	2330	776.66
3-WRHx 65/2 - 30/2	200	250	200	1700	2380	315	1042.5	455	247	1650	825	8x16	2330	776.66
3-WRHx 65/2 - 37/2	200	250	200	1700	2380	315	1042.5	455	247	1650	825	8x16	2330	776.66
3-WRHx 65/3 - 4/4	112	250	200	1100	2380	251	978.5	455	318	1055	527.5	6x14	2335	483.33
3-WRHx 65/3 - 5.5/4	132	250	200	1200	2380	251	978.5	455	318	1155	577.5	6x16	2335	483.33
3-WRHx 65/3 - 7.5/4	132	250	200	1200	2380	251	978.5	455	318	1155	577.5	6x16	2335	483.33
3-WRHx 65/3 - 30/2	200	250	200	1700	2380	315	1042.5	455	318	1650	825	8x16	2330	776.66
3-WRHx 65/3 - 37/2	200	250	200	1700	2380	315	1042.5	455	318	1650	825	8x18	2330	776.66
3-WRHx 65/3 - 45/2	225	250	200	1800	2380	340	1067.5	455	318	1750	875	8x18	2330	776.66
3-WRHx 65/3 - 55/2	250	250	200	1900	2380	365	1092.5	455	318	1850	925	8x18	2330	776.66
3-WRHx 65/4 - 5.5/4	132	250	200	1300	2380	251	978.5	455	389	1255	627.5	8x16	2335	483.33
3-WRHx 65/4 - 7.5/4	132	250	200	1300	2380	251	978.5	455	389	1255	627.5	8x16	2335	483.33
3-WRHx 65/4 - 11/4	160	250	200	1400	2380	273	1000.5	455	389	1350	675	8x16	2330	776.66
3-WRHx 65/4 - 37/2	200	250	200	1800	2380	315	1042.5	455	389	1750	875	8x18	2330	776.66
3-WRHx 65/4 - 45/2	225	250	200	1900	2380	340	1067.5	455	389	1850	925	8x18	2330	776.66
3-WRHx 65/4 - 55/2	250	250	200	2000	2380	365	1092.5	455	389	1950	975	8x18	2330	776.66
3-WRHx 65/4 - 75/2	280	250	200	2100	2500	437	1164.5	455	389	2045	1022.5	8x20	2445	815
3-WRHx 65/5 - 5.5/4	132	250	200	1400	2380	251	978.5	455	460	1355	677.5	8x16	2335	483.33
3-WRHx 65/5 - 7.5/4	132	250	200	1400	2380	251	978.5	455	460	1355	677.5	8x16	2335	483.33
3-WRHx 65/5 - 11/4	160	250	200	1500	2380	273	1000.5	455	460	1450	725	8x16	2330	776.66
3-WRHx 65/5 - 45/2	225	250	200	1900	2380	340	1067.5	455	460	1850	925	8x18	2330	776.66
3-WRHx 65/5 - 55/2	250	250	200	2000	2380	365	1092.5	455	460	1950	975	8x18	2330	776.66
3-WRHx 65/5 - 75/2	280	250	200	2100	2500	437	1164.5	455	460	2045	1022.5	8x20	2445	815
3-WRHx 65/5 - 90/2	280	250	200	2100	2500	437	1164.5	455	460	2045	1022.5	8x20	2445	815
3-WRHx 65/6 - 7.5/4	132	250	200	1400	2380	251	978.5	455	531	1355	677.5	8x16	2335	483.33
3-WRHx 65/6 - 11/4	160	250	200	1500	2380	273	1000.5	455	531	1450	725	8x16	2330	776.66
3-WRHx 65/6 - 15/4	160	250	200	1500	2380	273	1000.5	455	531	1450	725	8x16	2330	776.66
3-WRHx 65/6 - 55/2	250	250	200	2100	2380	365	1092.5	455	531	2050	1025	8x18	2330	776.66
3-WRHx 65/6 - 75/2	280	250	200	2200	2500	437	1164.5	455	531	2145	1072.5	8x20	2445	815
3-WRHx 65/6 - 90/2	280	250	200	2200	2500	437	1164.5	455	531	2145	1072.5	8x20	2445	815
3-WRHx 65/6 - 110/2	315	250	200	2400	3000	492	1219.5	455	531	2340	1170	8x20	2940	980
3-WRHx 65/7 - 7.5/4	132	250	200	1500	2380	271	998.5	455	602	1455	727.5	8x16	2335	483.33
3-WRHx 65/7 - 11/4	160	250	200	1600	2380	273	1000.5	455	602	1550	775	8x18	2330	776.66
3-WRHx 65/7 - 15/4	160	250	200	1600	2380	273	1000.5	455	602	1550	775	8x18	2330	776.66
3-WRHx 65/7 - 75/2	280	250	200	2300	2500	437	1164.5	455	602	2245	1122.5	8x20	2445	815
3-WRHx 65/7 - 90/2	280	250	200	2300	2500	437	1164.5	455	602	2245	1122.5	8x20	2445	815
3-WRHx 65/7 - 110/2	315	250	200	2400	3000	492	1219.5	455	602	2340	1170	8x20	2940	980
3-WRHx 65/8 - 11/4	160	250	200	1700	2380	273	1000.5	455	673	1650	825	8x18	2330	776.66
3-WRHx 65/8 - 15/4	160	250	200	1700	2380	273	1000.5	455	673	1650	825	8x18	2330	776.66
3-WRHx 65/8 - 18.5/4	180	250	200	2000	2380	273	1000.5	455	673	1950	975	8x18	2330	776.66
3-WRHx 65/8 - 75/2	280	250	200	2400	2500	437	1164.5	455	673	2345	1172.5	8x20	2445	815
3-WRHx 65/8 - 90/2	280	250	200	2400	2500	437	1164.5	455	673	2345	1172.5	8x20	2445	815
3-WRHx 65/8 - 110/2	315	250	200	2500	3000	492	1219.5	455	673	2440	1220	8x24	2940	980
3-WRHx 65/8 - 132/2	315	250	200	2400	3000	492	1219.5	455	673	2340	1170	8x24	2940	980
3-WRHx 65/9 - 11/4	160	250	200	1700	2380	273	1000.5	455	744	1650	825	8x18	2330	776.66
3-WRHx 65/9 - 15/4	160	250	200	1700	2380	273	1000.5	455	744	1650	825	8x18	2330	776.66
3-WRHx 65/9 - 18.5/4	180	250	200	2100	2380	273	1000.5	455	744	2050	1025	8x18	2330	776.66
3-WRHx 65/9 - 90/2	280	250	200	2400	2500	437	1164.5	455	744	2345	1172.5	8x20	2445	815
3-WRHx 65/9 - 110/2	315	250	200	2600	3000	492	1219.5	455	744	2540	1270	8x24	2940	980
3-WRHx 65/9 - 132/2	315	250	200	2500	3000	492	1219.5	455	744	2440	1220	8x24	2940	980
3-WRHx 65/9 - 160/2	315	250	200	2500	3000	492	1219.5	455	744	2440	1220	8x24	2940	980
3-WRHx 65/10 - 11/4	160	250	200	1800	2380	273	1000.5	455	815	1750	875	8x18	2330	776.66
3-WRHx 65/10 - 15/4	160	250	200	1800	2380	273	1000.5	455	815	1750	875	8x18	2330	776.66
3-WRHx 65/10 - 18.5/4	180	250	200	2200	2380	273	1000.5	455	815	2150	1075	8x18	2330	776.66
3-WRHx 65/10 - 22/4	180	250	200	2200	2380	273	1000.5	455	815	2150	1075	8x18	2330	776.66
3-WRHx 65/10 - 90/2	280	250	200	2500	2500	437	1164.5	455	815	2445	1222.5	8x20	2445	815
3-WRHx 65/10 - 110/2	315	250	200	2700	3000	492	1219.5	455	815	2640	1320	8x24	2940	980
3-WRHx 65/10 - 132/2	315	250	200	2600	3000	492	1219.5	455	815	2540	1270	8x24	2940	980
3-WRHx 65/10 - 160/2	315	250	200	2600	3000	492	1219.5	455	815	2540	1270	8x24	2940	980
3-WRHx 65/11 - 15/4	160	250	200	1900	2380	273	1000.5	455	886	1850	925	8x18	2330	776.66
3-WRHx 65/11 - 18.5/4	180	250	200	2000	2380	273	1000.5	455	886	1950	975	8x18	2330	776.66
3-WRHx 65/11 - 22/4	180	250	200	2000	2380	273	1000.5	455	886	1950	975	8x18	2330	776.66

WRHx.. SERİSİ ELEKTRİK MOTORLU ÜÇ POMPALI YANGIN SAVUNMA SİSTEMİNİN BOYUTLARI

Pompa Tipi	Motor Gövdesi	DNs (mm)	DNd (mm)	L (mm)	W (mm)	H1 (mm)	H2 (mm)	A1 (mm)	A2 (mm)	L1 (mm)	L2 (mm)	n x M (nxØmm)	W1 (mm)	W2 (mm)
3-WRHx 80/2 - 4/4	112	300	250	1100	2380	278.5	1008.5	535	280	1055	527.5	8x16	2335	778.33
3-WRHx 80/2 - 5.5/4	132	300	250	1150	2380	278.5	1101	535	280	1105	552.5	8x16	2335	778.33
3-WRHx 80/2 - 7.5/4	132	300	250	1200	2380	278.5	1101	535	280	1155	577.5	8x16	2335	778.33
3-WRHx 80/2 - 11/4	160	300	250	1300	2380	300.5	1123	535	280	1250	625	8x16	2330	776.66
3-WRHx 80/2 - 30/2	200	300	250	1700	2380	322.5	1145	535	280	1650	825	10x16	2330	776.66
3-WRHx 80/2 - 37/2	200	300	250	1700	2380	322.5	1145	535	280	1650	825	10x16	2330	776.66
3-WRHx 80/2 - 45/2	225	300	250	1750	2380	337.5	1160	535	280	1700	850	10x16	2330	776.66
3-WRHx 80/2 - 55/2	250	300	250	1800	2380	362.5	1185	535	280	1750	875	10x18	2330	776.66
3-WRHx 80/2 - 75/2	280	300	250	2000	2500	434.5	1257	535	280	1945	972.5	10x18	2445	815
3-WRHx 80/3 - 5.5/4	132	300	250	1250	2380	278.5	1101	535	363	1205	602.5	8x16	2335	778.33
3-WRHx 80/3 - 7.5/4	132	300	250	1300	2380	278.5	1101	535	363	1250	625	8x16	2335	778.33
3-WRHx 80/3 - 11/4	160	300	250	1400	2380	300.5	1123	535	363	1350	675	10x16	2330	776.66
3-WRHx 80/3 - 15/4	160	300	250	1400	2380	300.5	1123	535	363	1350	675	10x16	2330	776.66
3-WRHx 80/3 - 45/2	225	300	250	1850	2380	337.5	1160	535	363	1800	900	10x18	2330	776.66
3-WRHx 80/3 - 55/2	250	300	250	1900	2380	362.5	1185	535	363	1850	925	10x18	2330	776.66
3-WRHx 80/3 - 75/2	280	300	250	2050	2500	434.5	1257	535	363	1995	997.5	10x18	2445	815
3-WRHx 80/3 - 90/2	280	300	250	2100	2500	434.5	1257	535	363	2045	1022.5	10x18	2445	815
3-WRHx 80/4 - 7.5/4	132	300	250	1350	2380	278.5	1101	535	446	1300	650	10x16	2335	778.33
3-WRHx 80/4 - 11/4	160	300	250	1450	2380	300.5	1123	535	446	1400	700	10x16	2330	776.66
3-WRHx 80/4 - 15/4	160	300	250	1450	2380	300.5	1123	535	446	1400	700	10x16	2330	776.66
3-WRHx 80/4 - 18.5/4	180	300	250	1800	2380	300.5	1123	535	446	1750	875	10x16	2330	776.66
3-WRHx 80/4 - 75/2	280	300	250	2150	2500	434.5	1257	535	446	2095	1047.5	10x18	2445	815
3-WRHx 80/4 - 90/2	280	300	250	2200	2500	434.5	1257	535	446	2140	1070	10x18	2445	815
3-WRHx 80/4 - 110/2	315	300	250	2250	3000	489.5	1312	535	446	2190	1095	10x18	2940	980
3-WRHx 80/4 - 130/2	315	300	250	2300	3000	489.5	1312	535	446	2240	1120	10x18	2940	980
3-WRHx 80/5 - 11/4	160	300	250	1550	2380	300.5	1123	535	529	1500	750	10x16	2330	776.66
3-WRHx 80/5 - 15/4	160	300	250	1550	2380	300.5	1123	535	529	1500	750	10x16	2330	776.66
3-WRHx 80/5 - 18.5/4	180	300	250	1900	2380	300.5	1123	535	529	1850	925	10x16	2330	776.66
3-WRHx 80/5 - 22/4	180	300	250	1900	2380	300.5	1123	535	529	1850	925	10x16	2330	776.66
3-WRHx 80/5 - 75/2	280	300	250	2250	2500	434.5	1257	535	529	2195	1097.5	10x18	2445	815
3-WRHx 80/5 - 90/2	280	300	250	2300	2500	434.5	1257	535	529	2240	1120	10x18	2445	815
3-WRHx 80/5 - 110/2	315	300	250	2350	3000	489.5	1312	535	529	2290	1145	10x18	2940	980
3-WRHx 80/5 - 132/2	315	300	250	2100	3000	489.5	1312	535	529	2040	1020	10x18	2940	980
3-WRHx 80/5 - 160/2	315	300	250	2100	3000	489.5	1312	535	529	2040	1020	10x20	2940	980
3-WRHx 80/6 - 11/4	160	300	250	1650	2380	300.5	1123	535	612	1600	800	10x16	2330	776.66
3-WRHx 80/6 - 15/4	160	300	250	1650	2380	300.5	1123	535	612	1600	800	10x16	2330	776.66
3-WRHx 80/6 - 18.5/4	180	300	250	2000	2380	300.5	1123	535	612	1950	975	10x18	2330	776.66
3-WRHx 80/6 - 22/4	180	300	250	2000	2380	300.5	1123	535	612	1950	975	10x18	2330	776.66
3-WRHx 80/6 - 30/4	200	300	250	2000	2380	322.5	1145	535	612	1945	972.5	10x18	2330	776.66
3-WRHx 80/6 - 90/2	280	300	250	2350	2500	434.5	1257	535	612	2290	1145	10x18	2445	815
3-WRHx 80/6 - 110/2	315	300	250	2450	3000	489.5	1312	535	612	2390	1195	10x18	2940	980
3-WRHx 80/6 - 132/2	315	300	250	2200	3000	489.5	1312	535	612	2140	1070	10x18	2940	980
3-WRHx 80/6 - 160/2	315	300	250	2200	3000	489.5	1312	535	612	2140	1070	10x20	2940	980
3-WRHx 80/6 - 185/2	315	300	250	2250	3000	489.5	1312	535	612	2190	1095	10x20	2940	980
3-WRHx 80/7 - 15/4	160	300	250	1700	2380	300.5	1123	535	695	1650	825	10x18	2330	776.66
3-WRHx 80/7 - 18.5/4	180	300	250	2050	2380	300.5	1123	535	695	2000	1000	10x18	2330	776.66
3-WRHx 80/7 - 22/4	180	300	250	2050	2380	300.5	1123	535	695	2000	1000	10x18	2330	776.66
3-WRHx 80/7 - 30/4	200	300	250	2100	2380	322.5	1145	535	695	2045	1022.5	10x18	2330	776.66
3-WRHx 80/8 - 15/4	160	300	250	1800	2380	300.5	1123	535	778	1750	875	10x18	2330	776.66
3-WRHx 80/8 - 18.5/4	180	300	250	2150	2380	300.5	1123	535	778	2095	1047.5	10x18	2330	776.66
3-WRHx 80/8 - 22/4	180	300	250	2150	2380	300.5	1123	535	778	2095	1047.5	10x18	2330	776.66
3-WRHx 80/8 - 30/4	200	300	250	2200	2380	322.5	1145	535	778	2145	1072.5	10x18	2330	776.66
3-WRHx 80/8 - 37/4	225	300	250	2300	2380	337.5	1160	535	778	2245	1122.5	10x18	2330	776.66
3-WRHx 80/8 - 45/4	225	300	250	2300	2380	337.5	1160	535	778	2245	1122.5	10x18	2330	776.66
3-WRHx 100/2 - 15/4	160	300	300	1450	2380	330.5	1163	559	347	1400	700	10x16	2330	776.66
3-WRHx 100/2 - 18.5/4	180	300	300	1800	2380	330.5	1338	559	347	1750	875	10x16	2330	776.66
3-WRHx 100/2 - 22/4	180	300	300	1800	2380	330.5	1338	559	347	1750	875	10x16	2330	776.66
3-WRHx 100/2 - 30/4	200	300	300	1800	2380	352.5	1360	559	347	1750	875	10x16	2330	776.66
3-WRHx 100/3 - 22/4	180	300	300	1900	2380	330.5	1338	559	447	1850	925	10x18	2330	776.66
3-WRHx 100/3 - 30/4	200	300	300	1900	2380	352.5	1360	559	447	1845	922.5	10x18	2330	776.66
3-WRHx 100/3 - 37/4	225	300	300	2000	2380	352.5	1360	559	447	1945	972.5	10x18	2330	776.66
3-WRHx 100/4 - 30/4	200	300	300	2000	2380	352.5	1360	559	547	1945	972.5	10x18	2330	776.66
3-WRHx 100/4 - 37/4	225	300	300	2100	2380	352.5	1360	559	547	2045	1022.5	10x18	2330	776.66
3-WRHx 100/4 - 45/4	225	300	300	2100	2380	352.5	1360	559	547	2045	1022.5	10x18	2330	776.66
3-WRHx 100/4 - 55/4	250	300	300	2150	2380	352.5	1360	559	547	2095	1047.5	10x18	2330	776.66
3-WRHx 100/5 - 37/4	225	300	300	2200	2380	352.5	1360	559	647	2145	1072.5	10x18	2330	776.66
3-WRHx 100/5 - 45/4	225	300	300	2200	2380	352.5	1360	559	647	2145	1072.5	10x18	2330	776.66
3-WRHx 100/5 - 55/4	250	300	300	2250	2380	352.5	1360	559	647	2195	1097.5	10x18	2330	776.66
3-WRHx 100/5 - 75/4	280	300	300	2100	2500	424.5	1432	559	647	2040	1020	10x18	2445	776.66
3-WRHx 100/6 - 45/4	300	300	300	2300	2380	352.5	1360	559	747	2245	1122.5	10x18	2330	776.66
3-WRHx 100/6 - 55/4	250	300	300	2350	2380	352.5	1360	559	747	2295	1147.5	10x18	2330	776.66
3-WRHx 100/6 - 75/4	280	300	300	2200	2500	424.5	1432	559	747	2140	1070	10x18	2445	776.66

WRHx.. SERİSİ ELEKTRİK MOTORLU ÜÇ POMPALI YANGIN SAVUNMA SİSTEMİNİN BOYUTLARI

Pompa Tipi	Motor Gövdesi	DNs (mm)	DNd (mm)	L (mm)	W (mm)	H1 (mm)	H2 (mm)	A1 (mm)	A2 (mm)	L1 (mm)	L2 (mm)	n x M (nxØmm)	W1 (mm)	W2 (mm)
3-WRHx 100/7 - 45/4	225	300	300	2400	2380	352.5	1360	559	847	2345	1172.5	10x18	2330	776.66
3-WRHx 100/7 - 55/4	250	300	300	2450	2380	352.5	1360	559	847	2395	1197.5	10x18	2330	776.66
3-WRHx 100/7 - 75/4	280	300	300	2300	2500	424.5	1432	559	847	2240	1120	10x18	2445	815
3-WRHx 100/7 - 90/4	280	300	300	2350	2500	424.5	1432	559	847	2290	1145	10x18	2445	815
3-WRHx 100/8 - 55/4	250	300	300	2550	2380	352.5	1360	559	947	2495	1247.5	10x18	2330	776.66
3-WRHx 100/8 - 75/4	280	300	300	2400	2500	424.5	1432	559	947	2340	1170	10x18	2445	815
3-WRHx 100/8 - 90/4	280	300	300	2450	2500	424.5	1432	559	947	2390	1195	10x18	2445	815
3-WRHx 100/8 - 110/4	315	300	300	2550	3000	479.5	1487	559	947	2490	1245	10x20	2940	980
3-WRHx 100/9 - 75/4	280	300	300	2500	2500	424.5	1432	559	1047	2440	1220	10x18	2445	815
3-WRHx 100/9 - 90/4	280	300	300	2550	2500	424.5	1432	559	1047	2490	1245	10x18	2445	815
3-WRHx 100/9 - 110/4	315	300	300	2650	3000	479.5	1487	559	1047	2590	1295	10x20	2940	980
3-WRHx 100/10 - 75/4	280	300	300	2600	2500	424.5	1432	559	1147	2540	1270	10x18	2445	815
3-WRHx 100/10 - 90/4	280	300	300	2650	2500	424.5	1432	559	1147	2590	1295	10x18	2445	815
3-WRHx 100/10 - 110/4	315	300	300	2750	3000	479.5	1487	559	1147	2690	1345	10x20	2940	980
3-WRHx 100/10 - 132/4	315	300	300	2800	3000	479.5	1487	559	1147	2740	1370	10x20	2940	980
3-WRHx 125/2 - 37/4	225	350	300	1950	3000	402.5	1410	630	364	1895	947.5	10x18	2950	983.33
3-WRHx 125/2 - 45/4	225	350	300	1950	3000	402.5	1520	630	364	1895	947.5	10x18	2950	983.33
3-WRHx 125/2 - 55/4	250	350	300	1950	3000	402.5	1520	630	364	1895	947.5	10x18	2950	983.33
3-WRHx 125/3 - 55/4	250	350	300	2100	3000	402.5	1520	630	479	2040	1020	10x18	2950	983.33
3-WRHx 125/3 - 75/4	280	350	300	1950	3000	444.5	1562	630	479	1890	945	10x18	2945	981.66
3-WRHx 125/4 - 75/4	280	350	300	2050	3000	444.5	1562	630	594	1990	995	10x18	2945	981.66
3-WRHx 125/4 - 90/4	280	350	300	2100	3000	444.5	1562	630	594	2040	1020	10x18	2945	981.66
3-WRHx 125/4 - 110/4	315	350	300	2200	3000	479.5	1597	630	594	2140	1070	10x20	2940	980
3-WRHx 125/5 - 90/4	280	350	300	2250	3000	444.5	1562	630	709	2190	1095	10x20	2945	981.66
3-WRHx 125/5 - 110/4	315	350	300	2350	3000	479.5	1597	630	709	2290	1145	10x20	2940	980
3-WRHx 125/5 - 132/4	315	350	300	2400	3000	479.5	1597	630	709	2340	1170	10x20	2940	980
3-WRHx 125/6 - 110/4	315	350	300	2450	3000	479.5	1597	630	824	2390	1195	10x20	2940	980
3-WRHx 125/6 - 132/4	315	350	300	2500	3000	479.5	1597	630	824	2440	1220	10x20	2940	980
3-WRHx 125/6 - 160/4	315	350	300	2500	3000	479.5	1597	630	824	2440	1220	10x20	2940	980
3-WRHx 125/7 - 132/4	315	350	300	2600	3000	479.5	1597	630	939	2540	1270	10x20	2940	980
3-WRHx 125/7 - 160/4	315	350	300	2600	3000	479.5	1597	630	939	2540	1270	10x20	2940	980
3-WRHx 125/7 - 185/4	315	350	300	2700	3000	479.5	1597	630	939	2640	1320	10x20	2940	980
3-WRHx 125/8 - 160/4	315	350	300	2750	3000	479.5	1597	630	1054	2690	1345	10x20	2940	980
3-WRHx 125/8 - 185/4	315	350	300	2800	3000	479.5	1597	630	1054	2740	1370	10x20	2940	980
3-WRHx 125/8 - 200/4	315	350	300	2800	3000	479.5	1597	630	1054	2740	1370	10x20	2940	980
3-WRHx 150/2 - 75/4	280	300	250	2000	3000	444.5	1562	655	437	1940	970	10x20	2945	981.66
3-WRHx 150/2 - 90/4	280	300	250	2050	3000	444.5	1737	655	437	1990	995	10x20	2945	981.66
3-WRHx 150/2 - 110/4	315	300	250	2150	3000	479.5	1772	655	437	2090	1045	10x20	2940	980
3-WRHx 150/2 - 132/4	315	300	250	2200	3000	479.5	1772	655	437	2140	1070	10x20	2940	980
3-WRHx 150/3 - 90/4	280	300	250	2200	3000	444.5	1737	655	582	2140	1070	10x20	2945	981.66
3-WRHx 150/3 - 110/4	315	300	250	2300	3000	479.5	1772	655	582	2240	1120	10x20	2940	980
3-WRHx 150/3 - 132/4	315	300	250	2350	3000	479.5	1772	655	582	2290	1145	10x20	2940	980
3-WRHx 150/3 - 160/4	315	300	250	2350	3000	479.5	1772	655	582	2290	1145	10x20	2940	980
3-WRHx 150/3 - 185/4	315	300	250	2400	3000	479.5	1772	655	582	2340	1170	10x20	2940	980
3-WRHx 150/4 - 132/4	315	300	250	2450	3000	479.5	1772	655	727	2390	1195	10x20	2940	980
3-WRHx 150/4 - 160/4	315	300	250	2450	3000	479.5	1772	655	727	2390	1195	10x20	2940	980
3-WRHx 150/4 - 185/4	315	300	250	2550	3000	479.5	1772	655	727	2490	1245	10x20	2940	980
3-WRHx 150/4 - 200/4	315	300	250	2550	3000	479.5	1772	655	727	2490	1245	10x20	2940	980
3-WRHx 150/4 - 250/4	355	300	250	2700	3000	519.5	1812	655	727	2640	1320	10x20	2940	980
3-WRHx 150/5 - 160/4	315	300	250	2600	3000	479.5	1772	655	872	2540	1270	10x20	2940	980
3-WRHx 150/5 - 185/4	315	300	250	2700	3000	479.5	1772	655	872	2640	1320	10x20	2940	980
3-WRHx 150/5 - 200/4	315	300	250	2700	3000	479.5	1772	655	872	2640	1320	10x20	2940	980
3-WRHx 150/5 - 250/4	355	300	250	2850	3000	519.5	1812	655	872	2790	1395	10x20	2940	980
3-WRHx 150/5 - 315/4	355	300	250	2850	3000	519.5	1812	655	872	2790	1395	10x20	2940	980

DİZEL MOTORLARIN TEKNİK BİLGİLERİ

Hava soğutmalı HATZ dizel motorlar

2, 3 ve 4 silindirli, 4 zamanlı dizel motorlardır; basınçlı yağlama sistemi vardır; silindirler (2G40 hariç) çelik döküm, silindir kapakları hafif metal alaşımdan üretilmiştir; silindirler dikey inline olarak yerleştirilmiştir; akü şarj alternatörü dizele entegre edilmiştir.

Düşük yakıt tüketimli bu dizeller uzun bir işletim ömrüne sahip, sağlam ve güvenilir motorlardır.

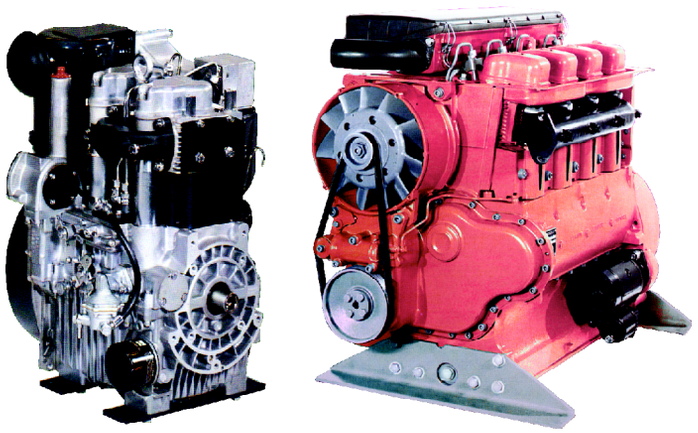

Su soğutmalı IVECO dizel motorlar

4 ve 6 silindirli, 4 zamanlı dizel motorlardır; basınçlı yağlama sistemi vardır; silindirler ve silindir kapakları çelik dökümden üretilmiştir; silindirler dikey inline olarak yerleştirilmiştir; akü şarj alternatörü dizele entegre edilmiştir.

Düşük yakıt tüketimli bu dizeller uzun bir işletim ömrüne sahip, sağlam ve güvenilir motorlardır.

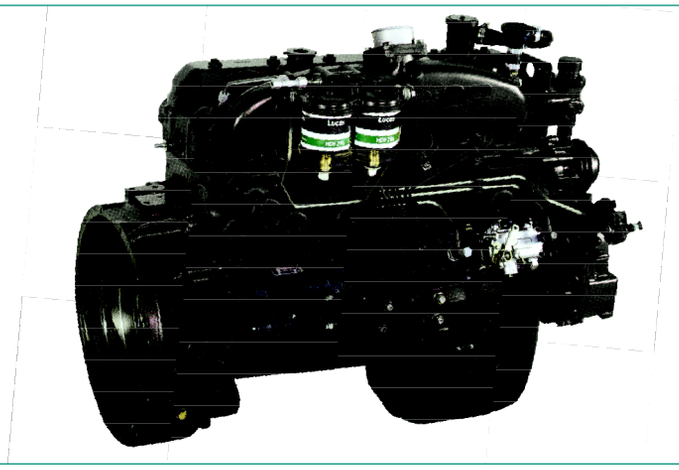

Motor tipi		HATZ 2G40	HATZ 2M41	HATZ 3M41	HATZ 4M41	IVECO 8041i40	IVECO N45MNSF40	IVECO N45MNTF41	IVECO N67MNTF42	IVECO N67MNTF41	IVECO N67MNTF40
Silindir sayısı		2	2	3	4	4	4	4	6	6	6
Çap x strok boyu	[mm]	92x75	102x105	102x105	102x105	104x115	104x132	104x132	104x132	104x132	104x132
Silindir hacmi	[l]	0.997	1.716	2.574	3.432	3.9	4.5	4.5	6.7	6.7	6.7
Yağlama yağı kapasitesi	[l]	1.67	3.0	5.0	5.0	11.5	9.5	9.5	12.8	12.8	12.8
Yakıt tüketimi	[g/kWh]	238	254	243	243	269	228	220	230	235	229
	[l/kWh]*	0.285	0.304	0.291	0.291	0.322	0.27	0.26	0.27	0.28	0.27
Yakıt tankı kapasitesi	[l]	44	44	44	44	94	94	94	180	180	180
Nominal hız	[rpm]	3000	3000	3000	3000	2940	2940	2940	2940	2940	2940
Nominal güç (nominal hızda)	[kW]	15.4	27.7	42.0	56.1	64	109	145	197	222	246
(DIN ISO 3046-ICFN)**	[HP]	20.9	37.7	57.1	76.3	87	148	197	268	302	335
ISO-standart gücü (1760 rpm)	[kW]	8.8	18.2	28.0	37.2	48					
(DIN ISO 3046-ICFN)**	[HP]	12.0	24.8	38.1	50.6	65					
ISO-standart gücü (2940 rpm)	[kW]	13.1	23.7	35.8	47.8	64					
(DIN ISO 3046-ICFN)**	[HP]	17.8	32.2	48.7	65.0	87					
Yanma havası ihtiyacı	[m^3/min]	1.42	2.6	3.9	5.2	5.2					
Soğutma havası ihtiyacı	[m^3/min]	10.5	29	39	49	-					
Soğutma suyu ihtiyacı	[m^3/h]	-	-	-	-	11.5	8.5	8.5	8.5	8.5	8.5
Atalet momenti	[kgm^2]	0.16	0.64	0.65	0.67	0.97	0.19	0.19	0.31	0.31	0.31
Alternatör voltajı	[V]	12	12	12	12	12	12	12	24	24	24
Kuru ağırlığı	[kg]	96.8	223	255	291	415	390	390	530	390	530
Yükseklik	[mm]	587	733	733	733	915	957	957	1003	1003	1003
Uzunluk	[mm]	582	618	753	888	1125	807	807	1046	1046	1046
Genişlik	[mm]	461	570	570	570	680	655	662	706/670 (F42.01/F42.10)	670	670
Maksimum izin verilen	[mmH_2O]	480	480	630	720	500					
Egzost geri basıncı	[inH_2O]	18.8	18.8	24.7	28.2	19.6					

** Yoğunluğu 0.835 g/cm³ olan yakıt için hesaplanan değerlerdir. Kullanılan yakıtın yoğunluğuna bağlı olarak değişebilir.*
*** Deniz seviyesinden 100 m yukarıda, 25°C çevre sıcaklığında, % 30 nisbi nem ortamında.*

ASPH.. SERİSİ DİZEL MOTORLU BİR POMPALI YANGIN SAVUNMA SİSTEMİNİN BOYUTLARI

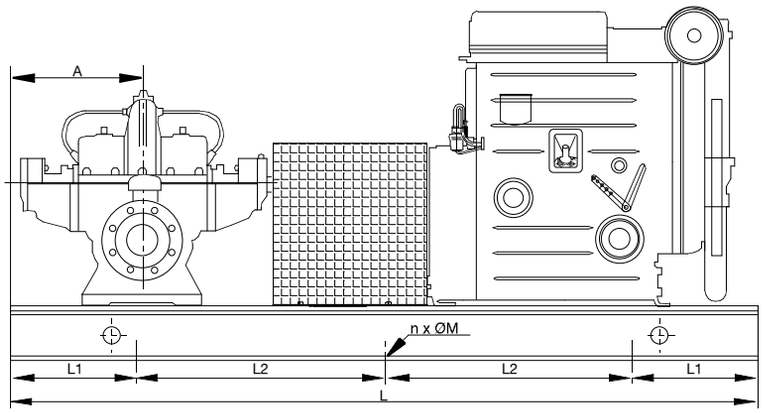

L1, L2, W1 ve nxØM ölçüleri şasenin kaide üzerine montajı içindir.

Tablolarda ölçüleri verilmeyen sistemler için lütfen firmamıza danışınız.

Hava soğutmalı HATZ dizel motor tahrikli, ASPH serisi pompalı yangın savunma sisteminin yandan görünüşü

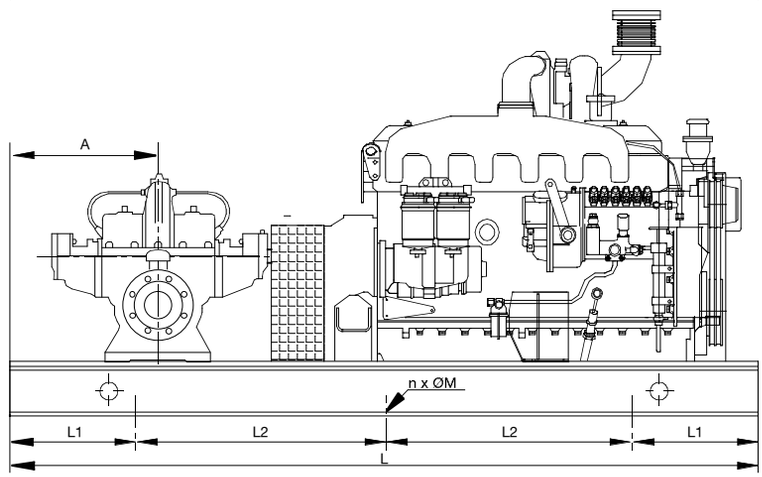

Su soğutmalı IVECO AIFO dizel motor tahrikli, ASPH serisi pompalı yangın savunma sisteminin yandan görünüşü

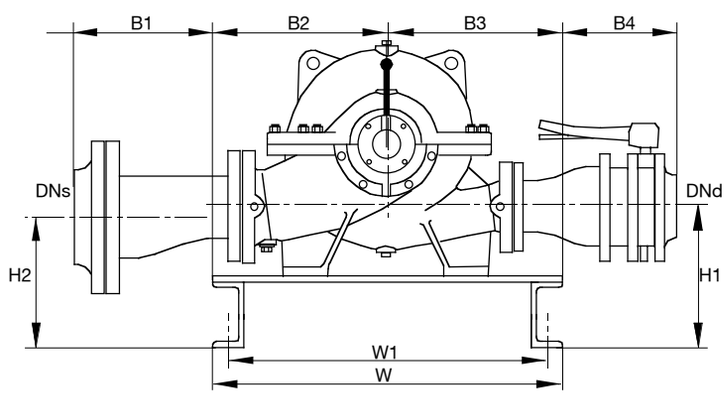

ASPH serisi pompalı yangın savunma sisteminin önden görünüşü

Pompa Tipi	DNs (mm)	DNd (mm)	L (mm)	L1 (mm)	L2 (mm)	A (mm)	W (mm)	W1 (mm)	H1 (mm)	B1 (mm)	B2 (mm)	B3 (mm)	B4 (mm)	n x M (nxØmm)
1-ASPH 65/250 - HATZ 4M41	125	100	2000	200	800	310	550	505	310	345	275	275	400	6x14
1-ASPH 65/250 - IVECO 8041İ40	125	100	2000	200	800	310	660	615	310	290	330	330	345	6x14
1-ASPH 65/250 - N45 MNS F40	125	100	2200	200	900	310	780	730	310	230	390	390	285	6x16
1-ASPH 80/250 - IVECO 8041İ40	150	125	2000	200	800	310	660	615	330	305	330	330	460	6x16
1-ASPH 80/250 - N45 MNS F40	150	125	2200	200	900	310	780	730	330	245	390	390	400	6x16
1-ASPH 80/250 - N45 MNT F41	150	125	2200	200	900	310	780	725	330	245	390	390	400	6x18
1-ASPH 80/315 - IVECO 8041İ40	150	125	2000	200	800	310	660	615	330	305	330	330	460	6x16
1-ASPH 80/315 - N45 MNS F40	150	125	2200	200	900	310	780	730	330	245	390	390	400	6x16
1-ASPH 80/315 - N45 MNT F41	150	125	2200	200	900	310	780	725	330	245	390	390	400	6x18
1-ASPH 100/250 - N45 MNS F40	200	150	2300	200	950	324	780	730	355	340	390	390	475	6x16
1-ASPH 100/250 - N45 MNT F41	200	150	2300	200	950	324	780	725	355	340	390	390	475	6x18
1-ASPH 100/250 - N67 MNT F42	200	150	2400	200	1000	324	780	725	355	340	390	390	475	6x18
1-ASPH 100/315 - N45 MNS F40	200	150	2300	200	950	324	780	730	355	340	390	390	475	6x16
1-ASPH 100/315 - N45 MNT F41	200	150	2300	200	950	324	780	725	355	340	390	390	475	6x18
1-ASPH 100/315 - N67 MNT F42	200	150	2400	200	1000	324	780	725	355	340	390	390	475	6x18

Tabloda bulunmayan pompa modelleri için Wilo'ya başvurunuz.

NP.. SERİSİ DİZEL MOTORLU BİR POMPALI YANGIN SAVUNMA SİSTEMİNİN BOYUTLARI

L1, L2, W1 ve nxØM ölçüleri şasenin kaide üzerine montajı içindir.

Tablolarda ölçüleri verilmeyen sistemler için lütfen firmamıza danışınız.

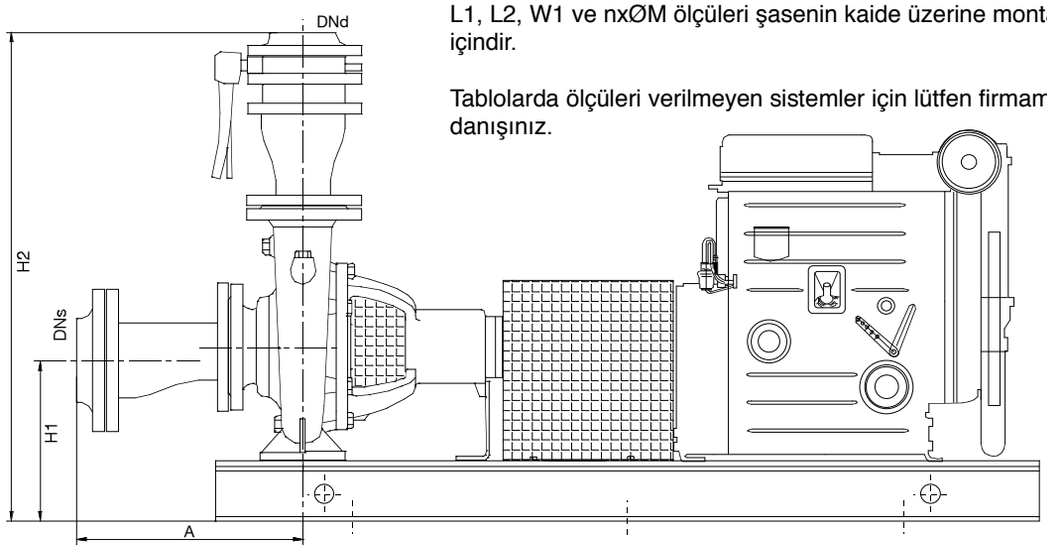

Hava soğutmalı HATZ dizel motor tahrikli, NP serisi pompalı yangın savunma sisteminin yandan görünüşü

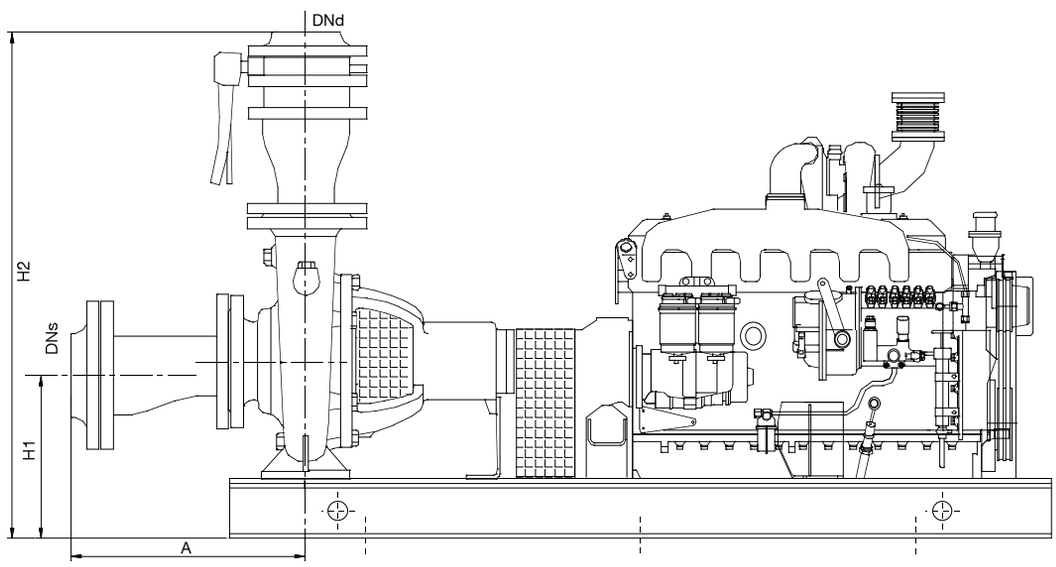

Su soğutmalı IVECO dizel motor tahrikli, NP serisi pompalı yangın savunma sisteminin yandan görünüşü

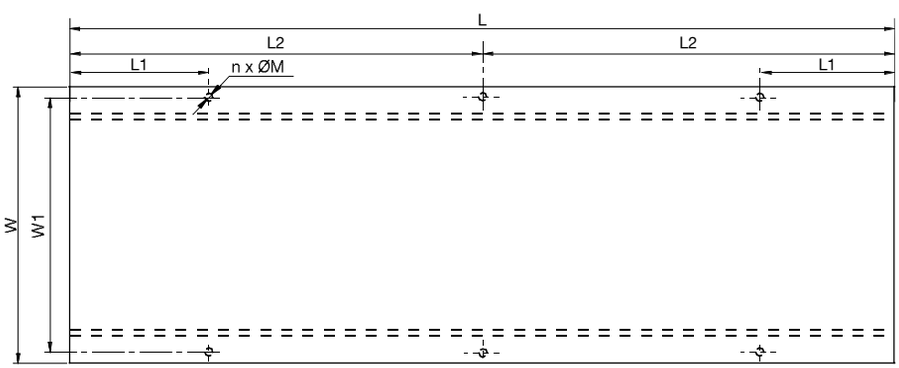

Şasenin üstten görünüşü

NP.. SERİSİ DİZEL MOTORLU BİR POMPALI YANGIN SAVUNMA SİSTEMİNİN BOYUTLARI

Pompa Tipi	DNs (mm)	DNd (mm)	L (mm)	W (mm)	H1 (mm)	H2 (mm)	A (mm)	L1 (mm)	L2 (mm)	n x M (nxØmm)	W1 (nxØmm)
1-NP 32/200 - HATZ 2G40	65	40	1200	400	303	778	320	100	-	4x12	350
1-NP 32/250 - HATZ 2G40	65	40	1200	400	303	823	340	100	-	4x12	350
1-NP 32/250 - HATZ 2M41	65	40	1300	550	368	858	340	100	-	4x16	500
1-NP 40/160 - HATZ 2G40	80	50	1200	400	305.5	798	325	100	-	4x12	350
1-NP 40/200 - HATZ 2G40	80	50	1200	400	305.5	818	345	100	-	4x12	350
1-NP 40/200 - HATZ 2M41	80	50	1300	550	370.5	853	345	100	-	4x16	500
1-NP 40/250 - HATZ 2G40	80	50	1200	400	305.5	863	345	100	-	4x12	350
1-NP 40/250 - HATZ 2M41	80	50	1300	550	370.5	898	345	100	-	4x16	500
1-NP 40/250 - HATZ 3M41	80	50	1400	550	370.5	898	345	100	-	4x16	500
1-NP 50/160 - HATZ 2G40	80	65	1200	400	305.5	853	345	100	-	4x12	350
1-NP 50/200 - HATZ 2G40	80	65	1200	400	305.5	873	345	100	-	4x12	350
1-NP 50/200 - HATZ 2M41	80	65	1300	550	370.5	908	345	100	-	4x16	500
1-NP 50/250 - HATZ 2M41	80	65	1300	550	370.5	933	345	100	-	4x16	500
1-NP 50/250 - HATZ 3M41	80	65	1400	550	370.5	933	345	100	-	4x16	500
1-NP 65/160 - HATZ 2G40	100	80	1200	400	303	878	365	100	-	4x12	350
1-NP 65/160 - HATZ 2M41	100	80	1300	550	368	913	365	100	-	4x16	500
1-NP 65/200 - HATZ 2M41	100	80	1300	550	368	938	365	100	-	4x16	500
1-NP 65/200 - HATZ 3M41	100	80	1400	550	368	938	365	100	-	4x16	500
1-NP 65/250 - HATZ 2M41	100	80	1400	550	368	963	365	100	-	4x16	500
1-NP 65/250 - HATZ 3M41	100	80	1600	550	368	963	365	150	800	6x14	500
1-NP 65/250 - HATZ 4M41	100	80	1700	550	368	963	365	150	850	6x14	500
1-NP 65/250 - IVECO 8041İ40	100	80	1900	660	366	1011	365	150	950	6x16	610
1-NP 65/315A - HATZ 3M41	125	80	1600	550	368	993	425	150	800	6x16	500
1-NP 65/315A - HATZ 4M41	125	80	1700	550	368	993	425	150	850	6x16	500
1-NP 65/315A - IVECO 8041İ40	125	80	2000	660	358	1018	425	150	1000	6x16	610
1-NP 65/315A - IVECO N45 MNS F40	125	80	2200	780	380	1040	425	150	1100	6x16	730
1-NP 80/160 - HATZ 2G40	125	100	1200	400	298	938	425	100	-	4x12	350
1-NP 80/160 - HATZ 2M41	125	100	1300	550	363	973	425	100	-	4x16	500
1-NP 80/200 - HATZ 2M41	125	100	1400	550	363	998	425	100	-	4x16	500
1-NP 80/200 - HATZ 3M41	125	100	1600	550	363	998	425	150	800	6x14	500
1-NP 80/200 - HATZ 4M41	125	100	1700	550	363	998	425	150	850	6x14	500
1-NP 80/250 - HATZ 3M41	125	100	1600	550	363	1028	425	150	800	6x14	500
1-NP 80/250 - HATZ 4M41	125	100	1700	550	363	1028	425	150	850	6x14	500
1-NP 80/250 - IVECO 8041İ40	125	100	2000	660	361	1056	425	150	1000	6x16	610
1-NP 80/250 - IVECO N45 MNS F40	125	100	2200	780	355	1050	425	150	1100	6x18	730
1-NP 100/160 - HATZ 3M41	150	125	1600	550	360.5	1143	440	150	800	6x14	500
1-NP 100/160 - HATZ 4M41	150	125	1700	550	360.5	1143	440	150	850	6x14	500
1-NP 100/200 - HATZ 3M41	150	125	1600	550	360.5	1143	440	150	800	6x14	500
1-NP 100/200 - HATZ 4M41	150	125	1700	550	360.5	1143	440	150	850	6x16	500
1-NP 100/200 - IVECO 8041İ40	150	125	2000	660	358.5	1171	440	150	1000	6x16	610
1-NP 100/250 - HATZ 4M41	150	125	1700	550	365.5	1148	455	150	850	6x16	500
1-NP 100/250 - IVECO 8041İ40	150	125	2000	660	355.5	1168	455	150	1000	6x16	610
1-NP 100/250 - IVECO N45 MNS F40	150	125	2200	780	377.5	1190	455	150	1100	6x18	730
1-NP 100/250 - IVECO N45 MNT F40	150	125	2200	780	377.5	1190	455	150	1100	6x18	730
1-NP 100/315A - HATZ 4M41	150	125	1700	550	360.5	1208	455	150	850	6x18	500
1-NP 100/315A - IVECO 8041İ40	150	125	2000	660	380.5	1228	455	150	1000	6x18	610
1-NP 100/315A - IVECO N45 MNS F40	150	125	2200	780	402.5	1250	455	150	1100	6x18	730
1-NP 100/315A - IVECO N45 MNT F40	150	125	2200	780	402.5	1250	455	150	1100	6x18	730
1-NP 125/200 - HATZ 4M41	200	150	1700	550	350.5	1243	484	150	850	6x16	500
1-NP 125/200 - IVECO 8041İ40	200	150	2000	660	370.5	1263	484	150	1000	6x16	610
1-NP 125/200 - IVECO N45 MNS F40	200	150	2200	780	392.5	1285	484	150	1100	6x18	730
1-NP 150/400 - IVECO N45 MNS F40	250	200	2200	780	457.5	1595	545	150	1100	6x18	730

Tabloda bulunmayan pompa modelleri için Wilo'ya başvurunuz.

Dalgıç Tip Yangın Pompaları (VDS Onaylı)

SERİ TANIMI - WILO - EMU SPRINKLER POMPALARI K.../KM...

Wilo-EMU KM 1300
Sprinkler pompası

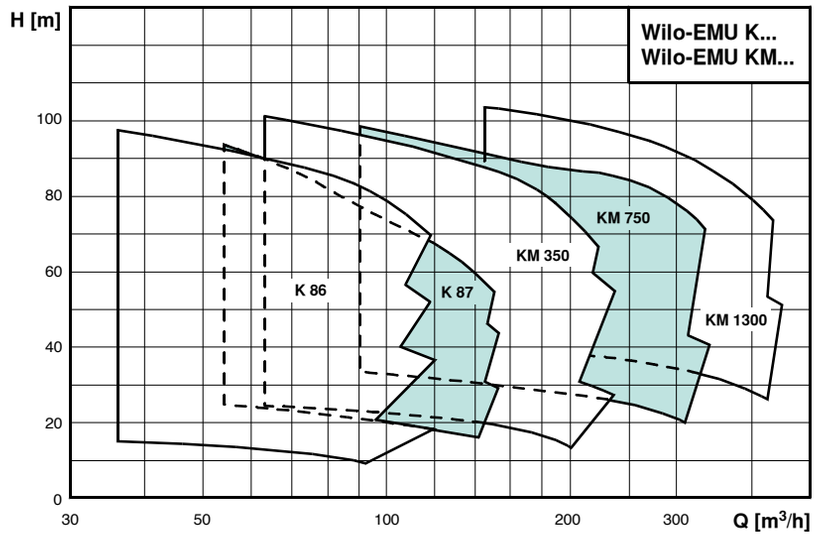

Malzeme Özellikleri								
Wilo-EMU...	**Versiyon**	**Emme ağzı**	**Pompa gövdesi**	**Basma ağzı**	**Çekvalf gövdesi**	**Çark**	**Mil**	**Bağlantı şekli**
K.../KM...	a	GG	GG	GG	GG	G-CuSn 10	1.4021	A2
	c	G-CuSn 10	G-CuSn 10	G-CuSn 10	G-CuSn 10	G-CuSn 10	1.4022	A2

Motor Malzemesi					
Wilo-EMU...	**Versiyon**	**Motor gövdesi**	**Motor gömlek**	**Mil**	**Bağlantı şekli**
NU 60	b	NiAl-Bz	1.4301	1.4057	A2
	d	NiAl-Bz	1.4571	1.4462	A2
NU 80/801	a	EN-GJL	1.4301	1.4021	A2
	c	G-CuSn 10	1.4571	1.4462	A2
NU 901	a	EN-GJL	1.4301	1.4057	A2
	c	G-CuSn 10	1.4571	1.4462	A2

Pompa tip kodu:
Örnek: **KM1300S-2**
K, KM Hidrolik kısım
1300 Seri kodu
S Traşlanmış çark
2 Kademe sayısı

Motor tip kodu:
Örnek: **NU 80-2/60**

NU Dalgıç motor
80 Boyut
2 Kutup sayısı
60 Uzunluk (cm)

Uygulama:

İçinde uzun lifli parçalar bulundurmayan, 25°C'ye kadar olan kullanma suyunu sprinkler sistemlerine pompalar. Su sıcaklığı 40°C'ye kadar çıkabilir.

Hız : 2900 d/dak

Basma Ağzı : DN 100-250 PN 16
Elektrik Motoru : 400 / 690 V, 50 hz

 Teknik bilgilerde değişiklik yapma hakkımız saklıdır.

VDS SERTİFİKALI SPRİNKLER POMPALARI

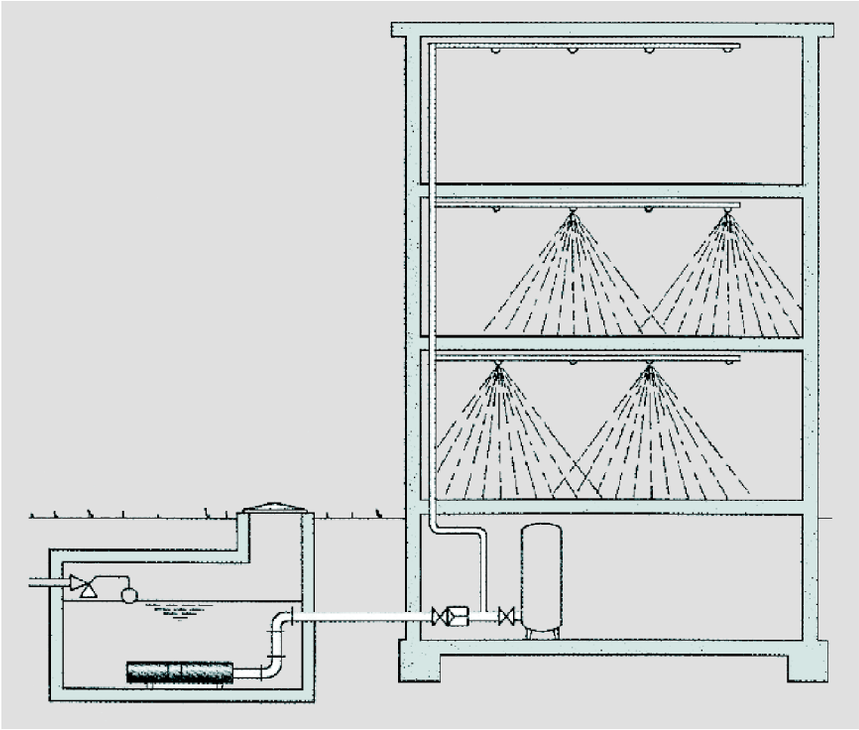

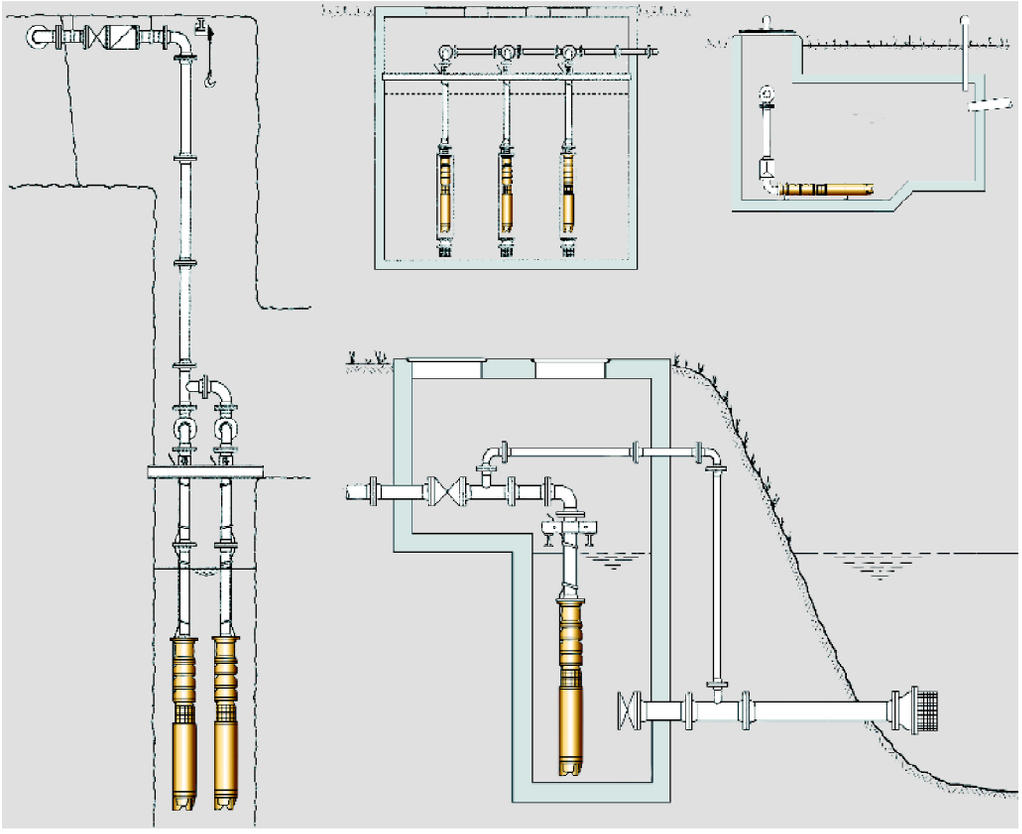

MİNİMUM SU SEVİYESİ

Vorteks önleyici plakalı pompalar için.
Minimum su seviyesi, tank dizaynı ve giren su miktarına bağlı olarak değişir.

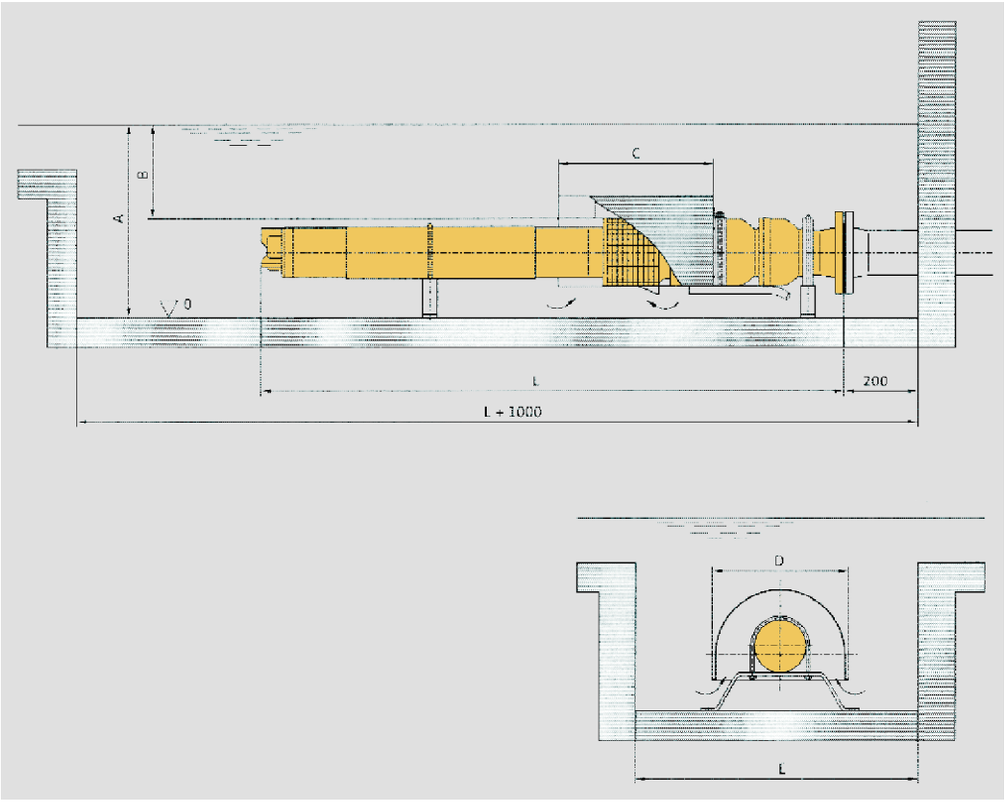

Vorteks önleyici plakalı uygulamadı minimum su seviyesi						
Wilo-EMU...	A	B	C	D	E	L
	[mm]					
K 86	500	230	500	416	1000	Unit lenght
K 87	500	230	500	416	1000	
KM 350	550	210	600	416	1200	
Km 750	1150	750	600	436	1200	
Km 1300	1280	850	800	576	1500	

Plaka olmayan uygulamalarda emme ağzı üzerinde kalan minimum su seviyesi	
Wilo-EMU...	A [mm]
K 86	400
K 87	600
KM 350	800
Km 750	900
Km 1300	1200

 Teknik bilgilerde değişiklik yapma hakkımız saklıdır.

FFS.. SİSTEMİNİN TESLİMAT KAPSAMI

Standart Teslimat Kapsamı
Standart teslimat kapsamında yer alan ana pompalar, elektrik kontrol panoları ve pompa sistemlerinin özellikleri bu kataloğun ilgili sayfalarında açıklanmıştır.

Özel İstek Teslimat Kapsamı
Özel tasarımlar, farklı malzeme kombinasyonları ve geniş seçenekli ilave aksesuarların özel istek teslimat kapsamında firmamızdan temini mümkündür.

Limit şalterli kelebek tipi izolasyon vanaları
Deniz suyuna dayanıklı ana yangın pompası ve ekipmanları
Paslanmaz çelik emiş ve basınç redüksiyonları
Paslanmaz çelik emiş ve basınç kollektörleri
Jokey pompa için alarm cihazı
Yanıp sönen kırmızı renkli alarm ışığı
Paslanmaz çelik izolasyon vanaları ve çek valfler
NFPA 20, VdS vb. standartlara uygun ana pompalar
NFPA 20, VdS vb. standartlara uygun kontrol panoları
Otomatik emniyet ventilleri
Şamandıralı hava tahliye ventilleri
Debimetreler
Solenoid kontrollu baypas vanaları
Basınç düşürücü valfler
Emiş tipi çek valfler
Kompansatörler
Pislik tutucular
Değiştirilebilir membranlı kapalı genleşme depoları
Elektrik kontrol panolarında isteğe bağlı özel fonksiyonlar
HATZ dizel motorlar için yağlama yağı ısıtma sistemi (IVECO motorlar için standart teslimat kapsamındadır).

APSAD onaylı, limit şalterli kelebek vanalar, otomatik hava tahliye ventilleri, emniyet vanaları gibi çeşitli armatür ve ekipmanların özel istek teslimat kapsamında firmamızdan temini mümkündür.

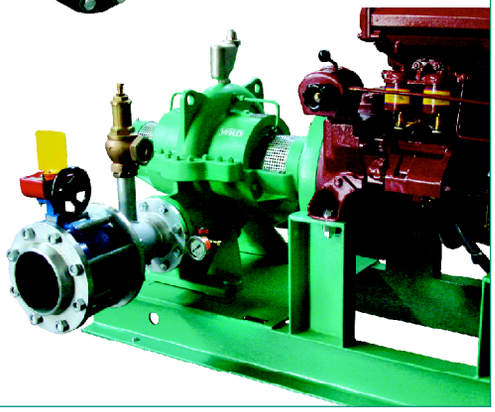

Yapı Malzemesi Seçenekleri

Wilo FFS.. serisi ana yangın pompaları çeşitli malzeme kombinasyonları ile üretilebilmektedir:
- *Pompa gövdesi ve/veya pompa çarkının paslanmaz çelikten (AISI 304 veya AISI 316) veya bronzdan imali.*
- *Pompa milinin AISI 304 veya AISI 316'dan imali.*
- *Değişik tip ve büyüklükte kaplin kullanımı.*
- *Farklı özellikte mekanik salmastra veya yumuşak salmastra kullanımı.*

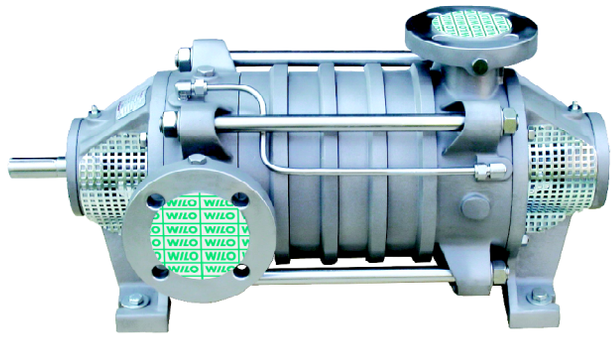

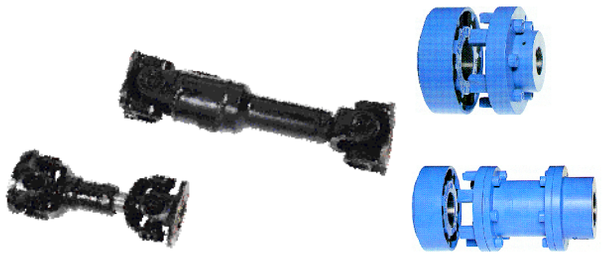

NFPA-20'YE UYGUNLUK KRİTERLERİ

1. Elektrik Motorları:
Pompaların elektrik motorları öngörülen gerilim ve frekans değerinde sürekli ve etiketinde yazan akım değerini aşmadan çalışabilmelidir. Pompaların beslendiği şebeke gerilimi, motor etiketinde yazan değerin % 110'dan daha fazla olmamalıdır.

2. Dizel Motorlar:
Dizel motor öngörüldüğünde, motor milinin frenleme momenti, pompanın çalışma alanında gerekli olan en yüksek tahrik gücünden asgari % 10 daha yüksek olmalıdır. Hidroforun çalışacağı yer deniz seviyesinden 100 m'den daha yüksek ise, her 300 m yükseklik için, öngörülen motor gücü % 3 artırılarak seçilmelidir. Ayrıca dizel motorun çalışacağı mekanın çevre sıcaklığı 25°C'den yüksek ise, her 5°C sıcaklık farkı için, öngörülen motor gücü %1 artırılarak seçilmelidir.

$$P_{diesel} \geq \frac{Q \times H}{367 \times \eta} \times 1.1$$

3. Pompalar:
Pompalar, seçildikleri çalışma noktasındaki basma yüksekliği değerinin 1.5 katı, ancak 17 bardan daha düşük olmayan bir test basıncına dayanıklı olmalıdır.

$$p_{test} \geq 1.5 \times H \qquad p_{test} \geq 17 \text{ bar}$$

• Seçilen pompalar, öngörülen işletme debisinin 1.5 katını, öngörülen işletme basıncının asgari % 65'inde verebilmelidir. Seçilen pompaların sıfır debide (kapalı vana) yarattığı sistem basıncı, öngörülen çalışma noktasındaki basma yüksekliğinin 1.4 katını geçmemelidir.

$$1.5 \times Q \Rightarrow 0.65 \times H \qquad H_0 \leq 1.4 \times H$$

• Pompanın gereksinim duyduğu maksimum güç, servis faktörü ile birlikte tahrik motorunun nominal gücünü geçmemelidir.

• Yangın pompaları 40 psi (2.7 bar) net nominal basınçta aşağıda gpm ve m³/h olarak belirtilen nominal debileri sağlayacak şekilde sınıflandırılmalıdır.

gpm	m³/h	gpm	m³/h	gpm	m³/h
25	5.7	400	90.8	2000	454.2
50	11.3	450	102.2	2500	567.7
100	22.7	500	113.5	3000	681.3
150	34.1	750	170.3	3500	794.8
200	45.4	1000	227.1	4000	908.4
250	56.8	1250	283.9	4500	1021.9
300	68.2	1500	340.6	5000	1135.5

4) Aksesuarlar:
• Yangın pompalarının basınç hattında bir manometre ve emiş hattında bir vakummetre bulunmalıdır.

• Yangın pompaları, beklenen minimum emiş basıncı şartlarında çıkış vanası kapalı durumda oluşan basınçtan daha düşük bir basınca ayarlanmış otomatik emniyet ventili ile donatılmış olmalıdır. Bu ventil, pompa çıkış vanası kapalı olarak çalıştırıldığında pompanın soğutulmasına yetecek miktarda su geçirebilmelidir.

• Ayrılabilir gövdeli yangın pompalarında, pompadaki havanın otomatik olarak atılabilmesi için minimum ½″ ölçüsünde şamandıralı tip otomatik hava tahliye ventili bulunmalıdır.

$$Q_n \Rightarrow NPSH \leq 4.5 \text{ m}$$
$$1.2\ Q_n \Rightarrow NPSH \leq 5.5 \text{ m}$$

FFS SİSTEMİ NASIL SEÇİLMELİDİR

Yangın savunma sisteminiz için en uygun konfigürasyonun seçiminde firmamızdan yardım almak istiyorsanız lütfen aşağıdaki formu doldurup bize fakslayınız.

Ana yangın pompası

Gereken debi (Qn) : .....m³/h

Gereken basınç (Hn) : .....mSS

Çalışma ortamı

Maksimum ortam sıcaklığı :.....°C

Deniz seviyesinden yükseklik :.....m

Ana yangın pompasının tahrik şekli

☐ Elektrik motoru ile ☐ Dizel motor ile

☐ Bir adet elektrik motoru, bir adet dizel motor ile

Jokey pompa gerekiyor mu?

☐ Evet ☐ Hayır

Ana yangın pompasının yedeklenmesi isteniyor mu?

☐ Evet ☐ Hayır

Yedek pompanın tahrik şekli

☐ Elektrik motoru ile ☐ Dizel motor ile

☐ Bir adet elektrik motoru, bir adet dizel motor ile

NFPA-20'ye uygunluk isteniyor mu?

☐ Evet ☐ Hayır

Diğer bilgiler

.....

.....

.....

.....

.....

Teknik bilgilerde değişiklik yapma hakkımız saklıdır.

Notlar:

Notlar:

 Teknik bilgilerde değişiklik yapma hakkımız saklıdır.

Pumpen Intelligenz.

Wilo Pompa Sistemleri A.Ş.
Akdeniz Caddesi
30. Sokak · Samandıra
34857 İstanbul
T +90 216 661 02 03
F +90 216 661 02 12
wilo@wilo.com.tr
www.wilo.com.tr